OCM
ORIENTAL CHAIN MFG. CO., LTD.

総合カタログ

POWER TRANSMISSION PRODUCTS

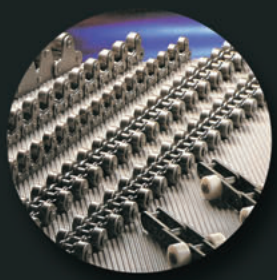
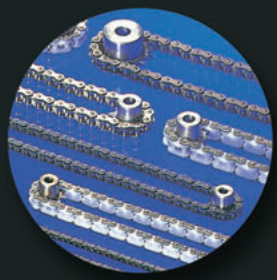



オリエンタルチエン工業株式会社

OCM
ORIENTAL CHAIN MFG. CO., LTD.

限りなく「確かな力」を伝える

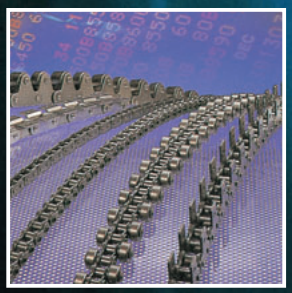

1947年、ローラチェーンを世に送り出して以来、
弊社は伝動と搬送の専門メーカーとして、
日々技術研鑽に励み発展を遂げてまいりました。
長年培ってきた高度な技術と最新鋭の設備環境をバックボーンに、
厳格な品質管理体制のもと製造されるOCM製品は、
世界各国のユーザーの方々から厚い信頼を獲得。
産業機器・OA機器・医療機器など幅広い分野で活躍しており、
その品質の高さは、国際規格ISO9001の取得へと結実しています。
動力部で生み出される「力」を、機械の隅々にまで正確に、確実に伝える。
この工程に不可欠な役割を担っているのがローラチェーンやコンベヤチェーンです。
これらの製品なくしては、産業機械の多くがその意味を成さなくなる。
私たちオリエンタルチエン工業はこの大きな責任と、そして誇りを胸に、
数多くの伝動・搬送用製品の開発に力を注いでいます。
国際的にも認められた「確かな技術力」のさらなる研鑽に加えて、
多様化するニーズに即応する生産体制の構築や新製品の開発にも積極的に着手。
お客様の作業の向上・省力化に貢献すべく、今後もより一層の飛躍を目指します。

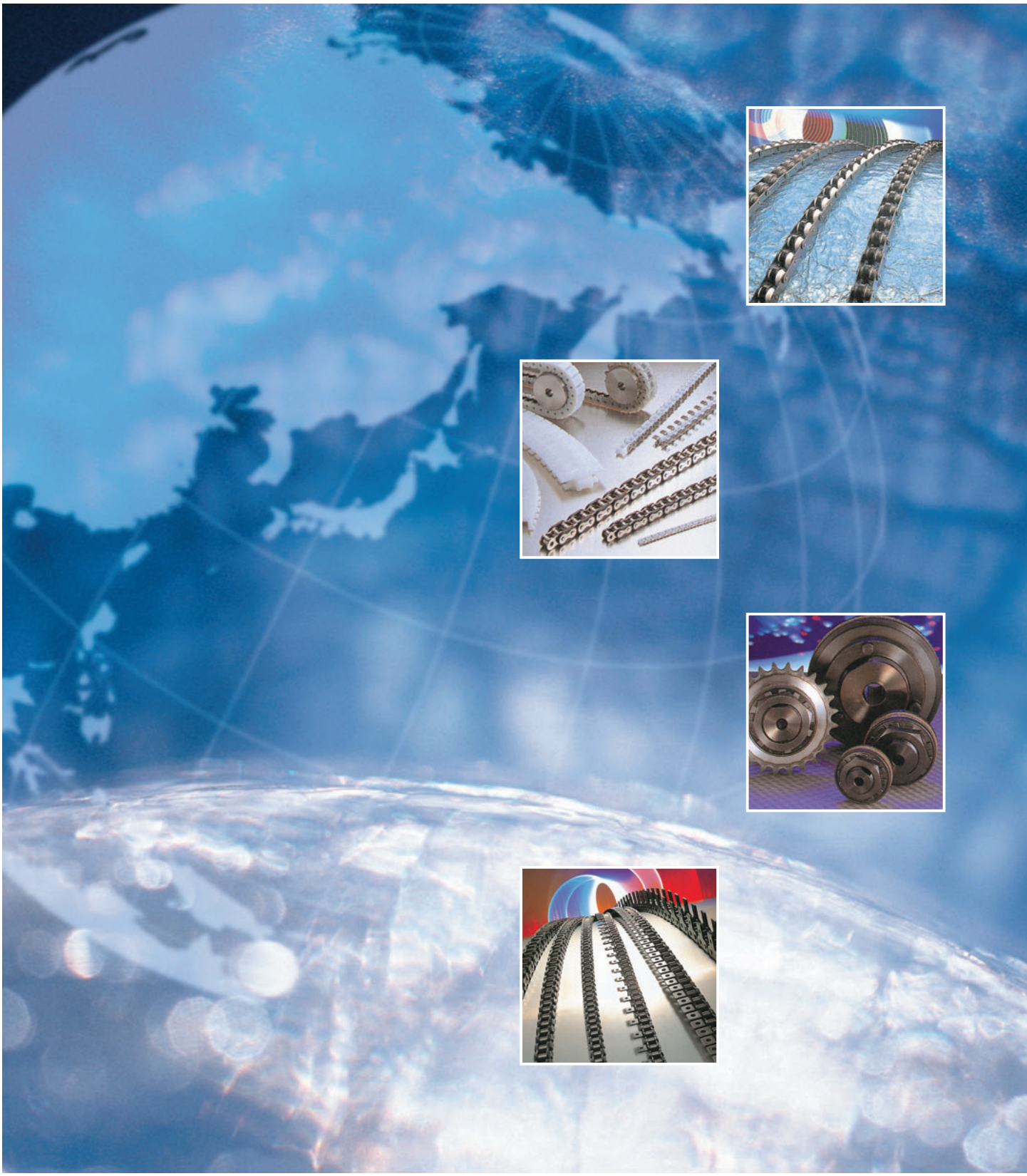

国際規格認証取得！国内外で広く認められた品質保証体制。

ISO9001

International Organization for Standardization

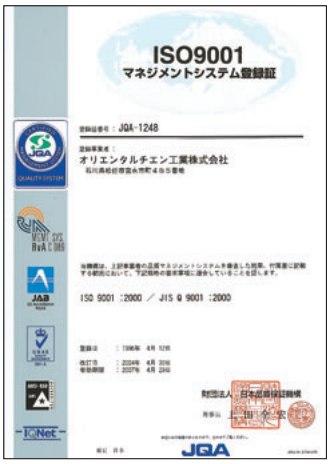

世界中どこでも適用されるのは認証工場だからです。

創業以来、オリエンタルチエン工業が不変のモットーとしているのは、高品質と価値ある製品づくり。時代と社会の多様な要請に応え、当社製品および生産技術、製造設備の優秀性は、国内はもとより海外でも高い評価を受けています。本社ローラチェーン工場が品質保証の国際規格〈ISO9001〉の認証を取得したことは、「お客様の立場にたった品質保証を行っているメーカー」であることを国内外に広く証明するものです。〈ISO9001〉の認証取得により、当社製品は世界中どこでも安心してご使用いただけるのはもちろん、お客様が機械等を海外へ輸出する場合にも、認証工場で生産した部品を使用していることで、信頼と評価が高まりきわめて有利です。マニュアルを文書化、品質記録も整備されているため、製造物責任予防（PLP）効果や製造物責任（PL）訴訟においても有利になるといわれます。また、お客様ご自身による工場審査が省略できるため、相互の無駄を軽減できるというのも大きなメリットです。品質保証の国際規格〈ISO9001〉の登録認定を受けた機械メーカーのひとつとして、オリエンタルチエン工業は今後とも品質保証体制の維持・改善に努め、多様な先進ニーズに応えた製品・技術・サービスをご提供してまいります。

ご注意 当社製品を安全にご使用いただくために

事故防止の為、チェーン、スプロケットの取り扱いに関しましては、
それぞれの構造・仕様をご理解のうえ、安全に注意して取り扱ってください。

チェーン・スプロケットの取扱上のご注意

1 チェーン部品の名称と形状

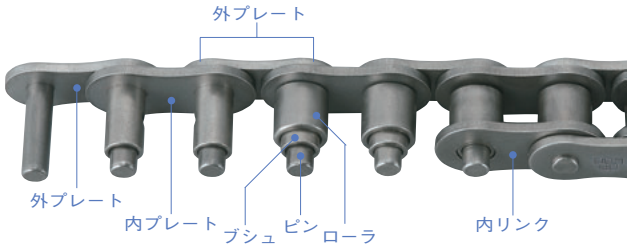

2 ご注意

ここに掲載されているチェーン・スプロケット等の製品については、それぞれ充分に注意して製造されています。しかし、選定・取扱い・保守に誤りや不十分な場合は、チェーンの切断・破壊等が起き、大きな事故になることがあります。
チェーン・スプロケットの選定・取扱い・保守については、それぞれ設計資料・選定資料・取扱説明書等ご参照の上ご使用ください。
なお、不明な点がありましたら販売店または当社まで、お問い合せください。

3 チェーン・スプロケットの選定

チェーン・スプロケットの選定については、どのような環境・条件(例えば温度・湿度・薬品・衝撃等)で使用されるかを確認し、設計資料・選定基準等を充分ご参照の上選定してください。

(1) チェーンに作用する張力の確認

チェーンに作用する張力は、選定における最も基本的な確認事項です。チェーン・スプロケットそれぞれの設計資料、選定基準にしたがって選定しますが、原則として、チェーンに作用する最大張力が最大許容張力を上まわらないように選定してください。また、次の点については特にご留意ください。

a)“チェーンに作用する最大張力”とは、それぞれの使用条件に伴う各種係数を乗じた補正後の張力です。

b)最小引張強さとは、チェーンに1回だけ(繰返し荷重ではなく)荷重をかけて破断する場合であり、使用荷重として許容できる荷重(許容張力)ではありません。一般に単列チェーンの最大許容張力は、最小引張強さの1/6～1/7程度です。

c)多列チェーンの最大許容張力は、〔単列の最大許容張力〕×〔多列係数〕であり、列数倍ではありません。なお、引張強さは単列の列数倍です。
詳しくは設計資料・選定基準に従ってください。

(2) 継手リンク

継手リンクはいくつかのタイプがありますが、通常の場合継手リンクを使用することにより使用荷重は減少すると考えてください。特に、すきまばめの継手リンクの継手プレートを使用した場合は、約30%使用荷重が低下します。

(3) オフセットリンク

軸間距離の関係上チェーンの総ピッチ数が奇数となる場合オフセットリンクを使用することになりますが、構造上使用荷重は30%以上減少します。従って、できる限り軸間距離の調整またはアイドラーの使用により、オフセットリンクを使用しないようにしてください。

4 寸法・性能等の確認

チェーン・スプロケット等の取替えを行うときは、最新のカタログを参照の上、寸法・性能等を確認の上ご使用ください。

5 チェーン・スプロケットの取扱上のご注意

チェーン・スプロケットの運搬取扱い、チェーンの連結切り離しについて

a)作業に適した服装・適切な保護具(安全メガネ・安全靴等)を常に着用してください。

b)チェーンを支持しチェーン及び部品が自由に動かぬようにしてください。

c)専用の切継工具の使用を推奨します。使用される治具類は良好な状態のものを正しく使用してください。

d)ピンの抜き差しは正しい方向から行ってください。

e)チェーン・スプロケットの取付けには“取扱上の注意”に従って正しく行ってください。

f)実際に作業を行う人、以外の人で近接区域にいる人も上記注意に従ってください。

g)労働安全衛生規則第二編第一章第一節一般基準を遵守してください。

6 電源を必ず切ってください。

チェーン・スプロケットを装置に取付け・取外し・給油するなどの保守点検サービスを行うときには、作業に入る前に必ず電源あるいは他の動力源を切り不慮にスイッチが入らないようにしてください。

7 吊り下げ装置に使用する場合特に注意

チェーンを吊り下げ装置に使用する場合、運転中は下に絶対に人が入らないようにしてください。できれば複数本のチェーンを使用してください。その他、脱落防止の装置を取付けることを考慮してください。

8 二次災害防止

二次災害を起こさぬ様に周囲を整理し安全な状態で作業を行ってください。

9 チェーンの一部交換は危険

損耗したチェーン、または、スプロケットの取替えの場合、損耗したり破損した部品のみを新しいものに取替えて使用することは避けてください。この場合は全部を新しいものに交換してください。

10 チェーンの再加工は危険です。

一部のチェーンの部品を除き一般のチェーンの部品は熱処理されています。それらを加工することは大変危険です。

(1) 熱処理されているチェーン･スプロケットの部品のメッキ等、表面の処理は脆性破壊の原因となりますので絶対に行わないようにしてください。

(2) 熱処理されているチェーン･スプロケット及びそれらの部品への溶接は絶対にしないでください。割れる可能性もあり、また、熱影響で強度の低下が生じます。

(3) 熱処理されているチェーン･スプロケット及びそれらの部品の焼なましは絶対にしないでください。

11 危険防止具を是非取付けてください。

チェーン･スプロケットの装置に危険防止具(安全カバー)を必ず取付けてください。また、予期せぬ過負荷によりチェーンが破損したとき、かなりの力によりスプロケットからチェーンが投げ出されることがあります。充分な防護装置と共に予期せぬ過負荷が起こらぬように負荷制限装置やブレーキなど停止のための装置を取付けておいてください。

12 干渉物の除去

駆動するチェーン･スプロケットに干渉する障害物があると危険でもあり、また、チェーンやスプロケットの寿命を短くします。それら干渉するものは常にチェックして取除いてください。

13 給　油

一部の特殊な材質や構造によるチェーンを除き殆どのチェーンが給油により相応の寿命を保つことができます。また、給油を必要とするチェーンが給油されないときは、寿命は期待より短くなります。一部の部品に摩耗が起こり、チェーンの伸びや錆･腐食･屈曲不良等の具合が生じます。給油のできない環境で使用する場合は、その環境に対応するチェーンを選定する必要があります。

14 洗　浄

チェーン･スプロケットの洗浄

チェーン･スプロケットを洗浄するときは酸･アルカリ･ガソリン･高揮発性溶剤は使用しないでください。洗浄の場合は、灯油に浸しその後充分に給油してください。

15 チェーン･スプロケットの装置と調整

チェーンを正しく作動させるためには、スプロケットが互いに直線上に位置しスプロケット軸(シャフト)はチェーンの走行に対して直角になるように、シャフトは平行に取付けられていなければなりません。

スプロケットが直線上になく、チェーンに対して軸が直角でない場合はチェーンはねじれ、性能が著しく低下します。

16 チェーンの組立･取付け

(1) 前1項より15項までをよくご参照ください。

(2) 継手リンク

A. 継手プレート

a) すきまばめ継手･継手プレートを容易に嵌められる。

b) 中間しまりばめ継手･継手プレートをハンマーで叩き入れる。

c) しまりばめ継手･継手プレートをプレスで圧入する。

B. クリップ

a) 正しい方向から充分挿入する。

C. 割ピン

a) 市販の割ピンを使用しないでください。

b) 図の様に正しくセットしてください。

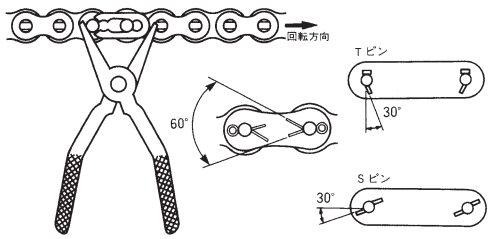

(3) 組立ての時、継手プレートが嵌め込み難いなどの理由でプレートの穴をドリルなどで大きくしたり、ピンをヤスリなどで細くしたりすることは、絶対にしないでください。

(4) クリップや割ピンなど一度使用したものは、使用しないでください。

(5) 一度使用した継手リンクや分解したチェーンの部品を新しいチェーンに組込むことはしないでください。

(6) 組立て取付け後動力を入れる前に

A. 継手リンク部分が正確に充分結合されているか。

B. スプロケットの歯にチェーンが噛合っているか。

C. 周辺に干渉したり飛散したりするものが置かれていないかを点検。

D. 安全カバーを取付けた後スイッチを入れる。

E. 異常な音がしたときはスイッチを切る。

F. 安全カバーに干渉していないか。

G. チェーンに干渉しているものがないか。

H. 継手リンク部分などに異常がないか。

などを確認し干渉物は取り除き継手リンク部分の組込みを直すなど、処置し再度カバーをかけてから再稼働させてください。

17 チェーン･スプロケットの寿命

チェーンの寿命は同じ種類や寸法のチェーンでも、使用されている環境･条件あるいはスプロケットの歯数、給油の状態やその他種々の条件により大きな差が生じます。スプロケットの寿命についても同じ事が言えます。また、チェーンとスプロケットの寿命は当然違います。新しいチェーンに古くて歯先が摩耗したスプロケットや寿命が来て伸びてしまったチェーンに新しいスプロケットを取付けると、時としてチェーンが破断などを起こすことがあります。

INDEX



伝動用ローラチェーン

Transmission Chain

仕様	ローラチェーンの構造と特長、品質	10
表示	カタログ記載の強度とローラチェーンの表示	17
	ローラチェーンの編成品表示仕様	18
寸法	ローラチェーンの主要寸法	20
	ミニシリーズ、標準シリーズ、標準スプロケット	22
仕様/寸法	ローラチェーン LRシリーズ	54
寸法	HSシリーズ、Hシリーズ	56
	BSローラチェーン	60
	ダブルピッチローラチェーン／サーキュラーチェーン	61



プロセス ボア スプロケット

Process Boa Sprocket

仕様/寸法	プロセス ボア スプロケットの特長・仕様	64
寸法	PBN35	65
	PBN40	66
	PBN50	67
	PBN60	68
	PBN80	69

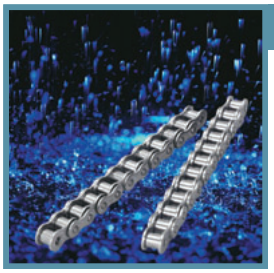

耐環境ローラチェーン

Environmental Friendly Chain

仕様/寸法	耐環境ローラチェーン	72
寸法	ステンレススプロケット	75
	耐環境ダブルピッチローラチェーン	77
資料	ステンレスローラチェーン・スプロケットの使用可能薬品および食品	78
	ステンレス鋼について	79
寸法	セルーブチェーン	80
選定	セルーブチェーン伝動能力表	81
仕様	SUS-RBステンレスチェーンの構造と特長	82
寸法	標準ピッチSUS-RBステンレスチェーン	83
	ダブルピッチSUS-RBステンレスチェーン	84

ローラチェーンの選定

選定	ローラチェーン伝動の選定	86
	標準シリーズ簡易選定図表	92
	Hシリーズ[ヘビーローラチェーン]の選定／簡易選定図表	93
取扱	ローラチェーンの取扱い	94
	潤滑管理	96
	潤滑形式	98
	ローラチェーンの切断と連結	99
	ローラチェーンの点検	100
	ローラチェーン伝動におけるトラブルとその原因、対策	102
資料	ローラチェーン用スプロケットの設計	103
	スプロケットの基準径表	107
	ダブルピッチスプロケットの径表	112

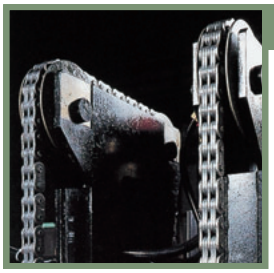

リーフチェーン

Leaf Chain

仕様/選定	リーフチェーンの特長と選定	114
寸法	リーフチェーン	115
取扱	リーフチェーンの点検と故障対策	117

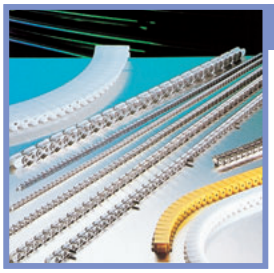

樹脂チェーン

Engineering Plastic Chain

寸法	PD形プラチェーン	120
	TBP形プラチェーン	122
資料	PD形・TBP形プラチェーンの選定	124
寸法	CT形クリップトップチェーン	125
	PC40・60形プラカーブチェーン	126
	PLK形プラリンクチェーン	128
	PS・PN形プラメイトチェーン	129
	アタッチメント付プラメイトチェーン	130



小形コンベヤチェーン

Small Conveyor Chain

仕様	小形コンベヤチェーンの特長と構造	132

仕様	小形コンベヤチェーンの種類と形状	133
表示	小形コンベヤチェーンの表示	134
寸法	ダブルピッチローラチェーン	135
寸法	アタッチメント付ダブルピッチローラチェーン	136
寸法	アタッチメント付ローラチェーン	137
寸法	セルーブ小形コンベヤチェーン	138
寸法	樹脂ローラ付ダブルピッチローラチェーン	140
寸法	アタッチメント付サーキュラーチェーン／小判形ローラチェーン	141
寸法	ホローピンチェーン	142
表示	サイドローラチェーン、トップローラチェーンの表示	143
寸法	サイドローラチェーン	144
寸法	トップローラチェーン	146
寸法	クロスバーチェーン	147
寸法	特殊アタッチメント付チェーン	148
寸法	特殊ロングピン付チェーン	150
寸法	特殊アタッチメント付チェーン[アプリケーション]	152
寸法	ダブルピッチローラチェーン用スプロケット	154
選定	小形コンベヤチェーンの選定と許容負荷	156
仕様	倍速チェーンの特長	158
表示	倍速チェーンの表示	159
寸法	倍速チェーン	160
寸法	倍速チェーン C2030-VS	161
選定	倍速チェーンの選定	162



コンベヤチェーン

Conveyor Chain

仕様	コンベヤチェーンの種類と構造	164
表示	コンベヤチェーンの表示	165
寸法	標準コンベヤチェーン	166
寸法	アタッチメント付コンベヤチェーン	168
寸法	フローコンベヤチェーン	170
寸法	ディープリンクチェーン／サイドローラ付チェーン	172
寸法	標準コンベヤチェーン用スプロケット	173
選定	コンベヤチェーンの選定	181
取扱	コンベヤチェーンの取付・整備・保守	187
取扱	コンベヤチェーンの点検（使用限度）	189
資料	コンベヤチェーン用スプロケット	190
寸法	ATCチェーン	192
寸法	小形エプロンコンベヤチェーン	193
寸法	エプロンコンベヤチェーン／カーブコンベヤチェーン	194

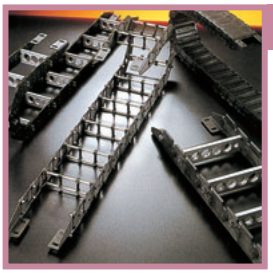

ケーブルチェーン

Cable Chain

仕様	KC形ケーブルチェーンの特長と構造	196
表示	ケーブルチェーンの表示	197
寸法	KC形ケーブルチェーン	198
寸法	N-KCS形ケーブルチェーンの特長と構造	200
寸法	N-KCS形ケーブルチェーン	201
寸法	KCP形ケーブルチェーンの特長と構造	202
寸法	KCP形ケーブルチェーン	203
選定	KC形ケーブルチェーンの選定	204
選定	KC形ケーブルチェーンの選定／簡易選定図表	207
選定	N-KCS形ケーブルチェーンの選定／簡易選定図表	209
選定	KCP形ケーブルチェーンの選定	210
選定	KCP形取付金具の選定	211



チェーンカップリング

Chain Couplings

仕様	ローラチェーン軸継手（チェーンカップリング）の特長と構造	214
仕様	ローラチェーン軸継手（チェーンカップリング）のケースの構造と潤滑	215
寸法	ローラチェーン軸継手（チェーンカップリング）	216
選定	ローラチェーン軸継手（チェーンカップリング）の選定	217
選定/取扱	ローラチェーン軸継手（チェーンカップリング）の取付け	218



トルクリミター

Torque Limiter

仕様	トルクリミターの特長と構造	220
寸法/選定	トルクリミターの選定	221

金属粉末射出成形部品

資料	金属粉末射出成形部品MIM	224

資料	国際単位（SI）およびそれと併用する単位	226
資料	労働安全衛生規則第二編　安全基準	227

本カタログの見方

お探しの商品・情報は各ページ内に記載の分類によって
絞り込んでいただくことが出来ます。
カタログ利用時にお役立てください。

OCM
ORIENTAL CHAIN MFG. CO., LTD.

記載内容分類

該当頁内容のアイコンは白抜き表示されています。

●仕様● ●表示● ●寸法●
●選定● ●取扱い● ●資料●

商品名、及び掲載内容タイトル

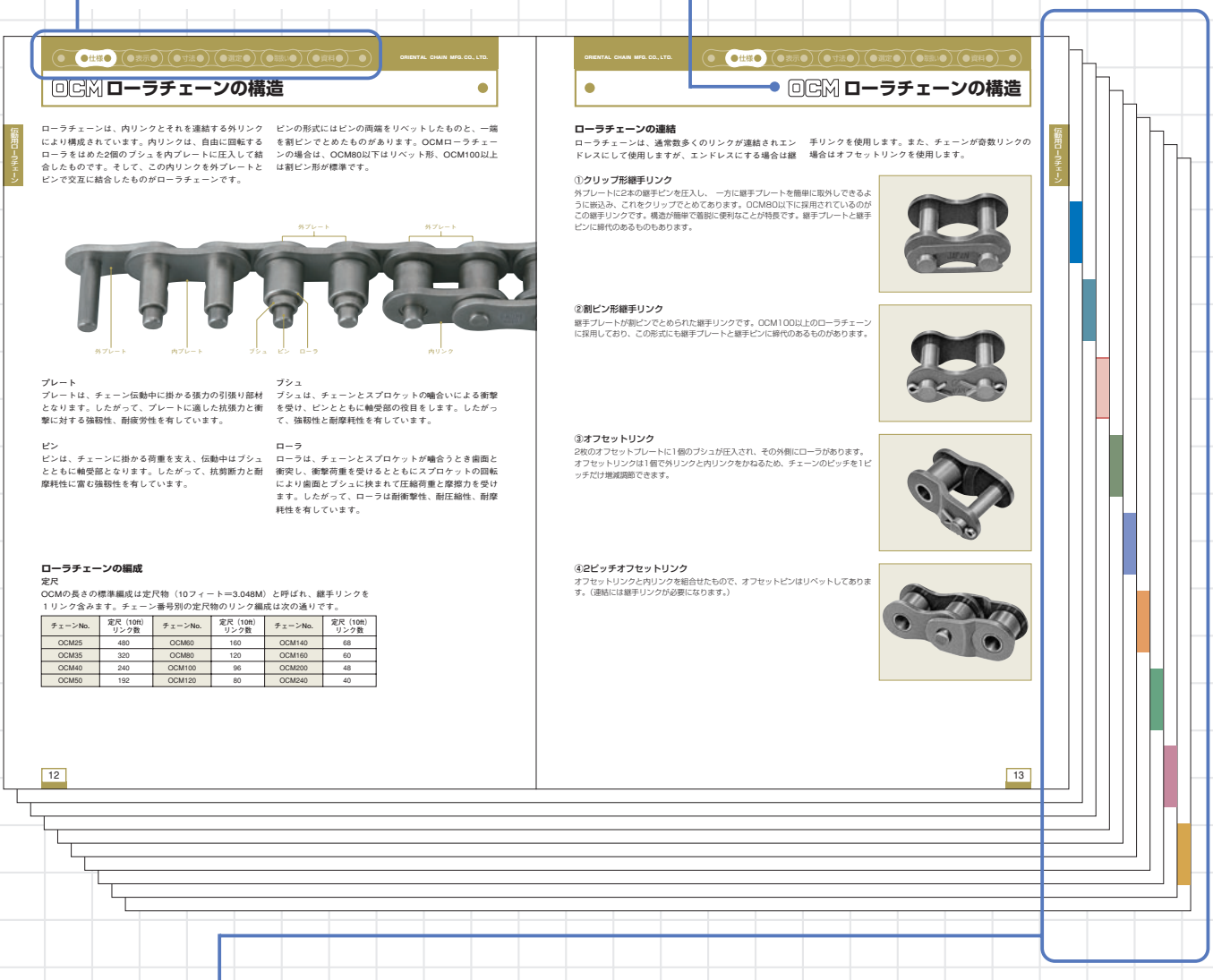

商品分類

各カテゴリーの指定色で表示されてます。

- 伝動用ローラチェーン
- プロセス ボア スプロケット
- 耐環境ローラチェーン
- ローラチェーンの選定
- リーフチェーン
- 樹脂チェーン
- 小形コンベヤチェーン
- コンベヤチェーン
- ケーブルチェーン
- その他のOCM製品　チェーンカップリング・トルクリミター・金属粉末射出成形部品

ORIENTAL CHAIN MFG. CO., LTD.

伝動用ローラチェーン

Transmission Chain



OCM

OCMローラチェーンの特長

New OCM ローラチェーン〔標準シリーズ・LRシリーズ〕

さらに、性能をアップして登場。

（OCM40～80対応）

■継手強度（標準シリーズ・LRシリーズ）

特殊加工により、継手疲労強度が

33%向上

継手リンクは本体チェーンと同等の強度となりました。
（継手リンク使用による強度低下はありません）



●S-N曲線

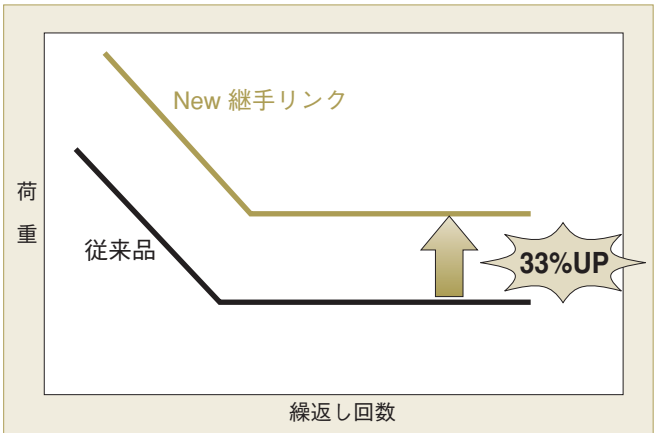

■伝動能力（標準シリーズ・LRシリーズ）

高い製造技術により、チェーンの伝動能力が

55%向上

1サイズ小型のチェーン選択が可能になり、装置や設備の小型化ができます。

●テントカーブ

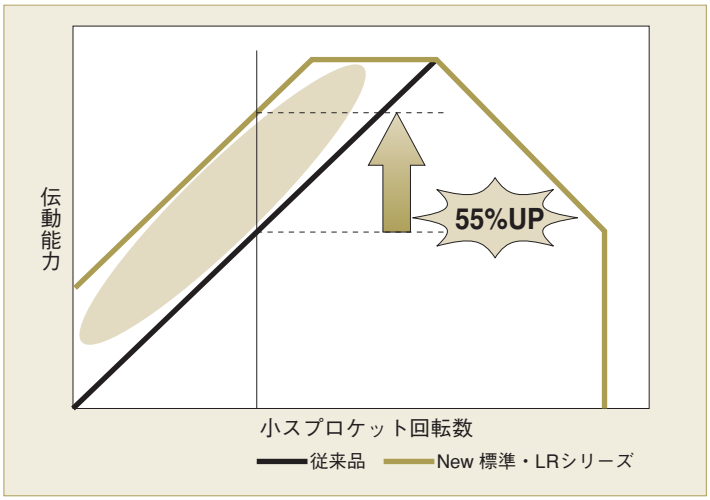

（OCM80）従来品の伝動能力表（kw）

小スプロケット歯数	小スプロケットの回転数 (rpm)					
	25	50	100	200	300	400
11	0.95	1.78	3.32	6.19	8.92	11.6
12	1.05	1.95	3.65	6.80	9.80	12.7
13	1.14	2.13	3.97	7.42	10.7	13.8
14	1.24	2.31	4.31	8.03	11.6	15.0
15	1.33	2.49	4.64	8.66	12.5	16.2
潤滑形式	Ⅰ			Ⅱ		

（OCM80）New 標準・LRシリーズの伝動能力表（kw）

小スプロケット歯数	小スプロケットの回転数 (rpm)					
	25	50	100	150	200	300
11	1.65	3.09	5.76	8.30	10.7	15.5
12	1.82	3.39	6.33	9.11	11.8	17.0
13	1.98	3.70	6.90	9.94	12.9	18.5
14	2.15	4.00	7.47	10.8	13.9	20.1
15	2.31	4.31	8.05	11.6	15.0	21.6
潤滑形式	Ⅰ			Ⅱ		Ⅲ

例）OCM80 伝動能力表（13T-50rpmの場合）
New 標準・LRシリーズ＝3.70kw
従来品＝2.13kw

OCM ローラチェーンの特長

■摩耗寿命

標準シリーズの耐摩耗性

高精度ソリッドブシュの開発により、摩耗伸びが大きく減少。
メンテナンスコストを抑えることが可能となります。

●摩耗性能比較（当社試験による）

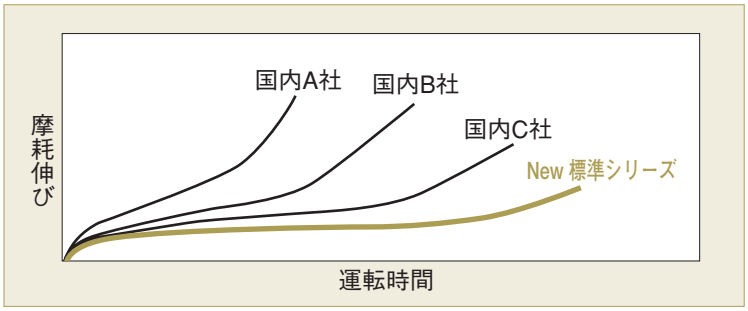

高精度ソリッドブシュ

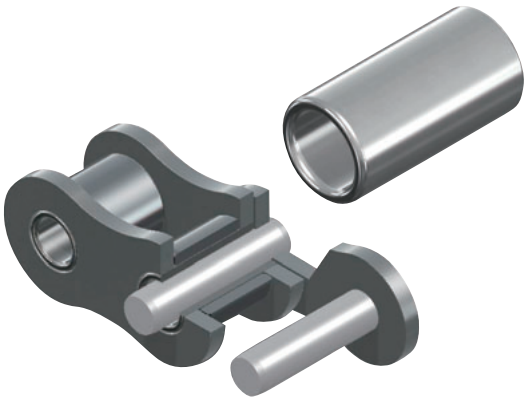

LRシリーズの耐摩耗性

30%向上

オイルポート付高精度ソリッドブシュ採用により、潤滑油の補給効果が向上し、標準シリーズをさらに上回るメンテナンスコスト削減をはかることができます。

●摩耗性能比較（当社比）

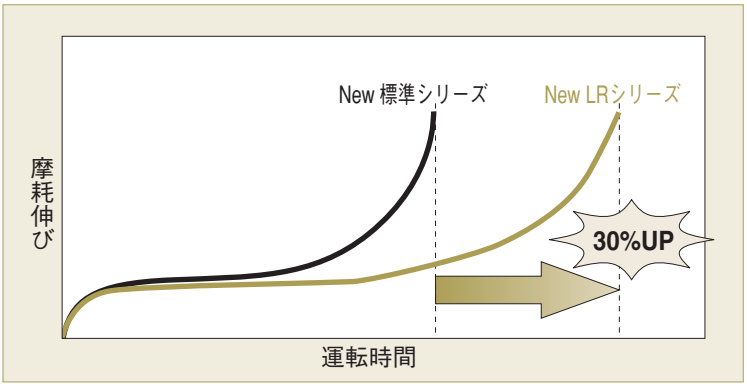

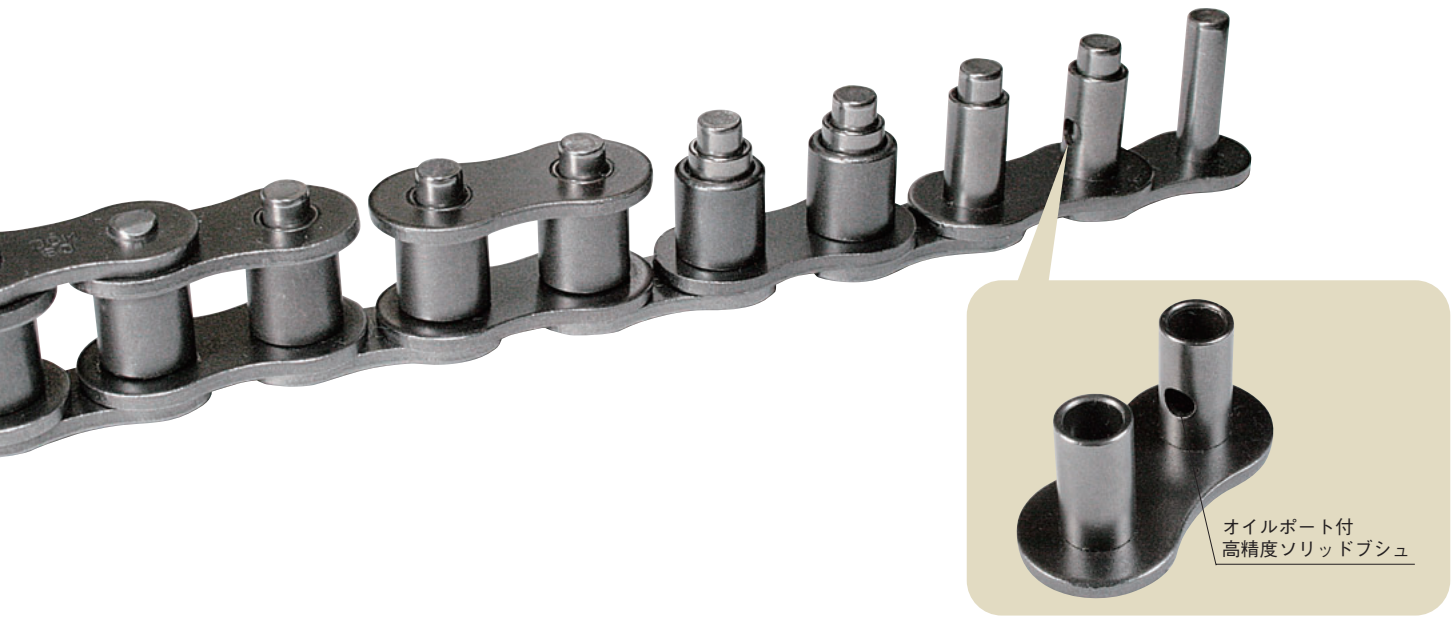

OCMローラチェーンの特長

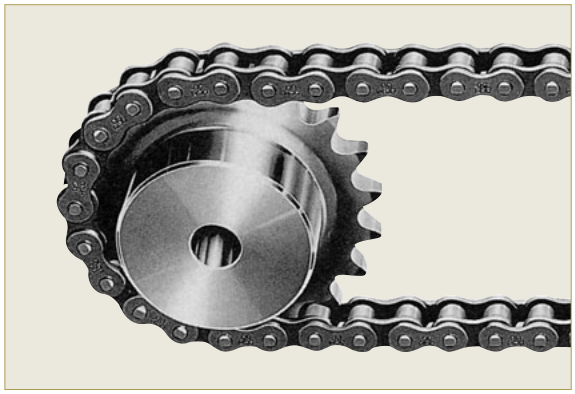

ローラチェーンの主要寸法や硬さなど各社共通です。単純な構造のローラチェーンは、外観からではその優劣を判別することは困難です。チェーンの良否は実際に使用して、はじめてその価値がわかります。
OCMローラチェーンは、摩耗に強いオイルポートや軸受精度を高めるブシュの位置決めなど、OCM独自の技術をいかし、伝動性、耐摩耗性、引張強さなど品質性能すべての点で高水準にあります。



OCM ローラチェーンの特長

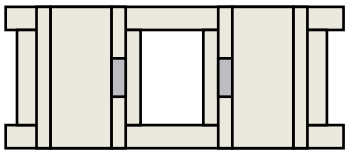

1.摩耗に強いオイルポート

ブシュにオイルポート（油溜）を設け油潤滑の補給を助け、摩耗の進行を防ぐ働きをしています。

■OCMローラチェーンの耐摩耗性の向上率（当社比）

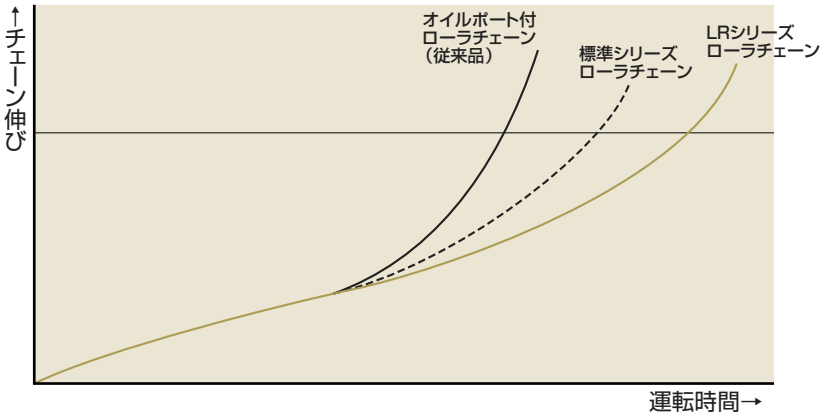

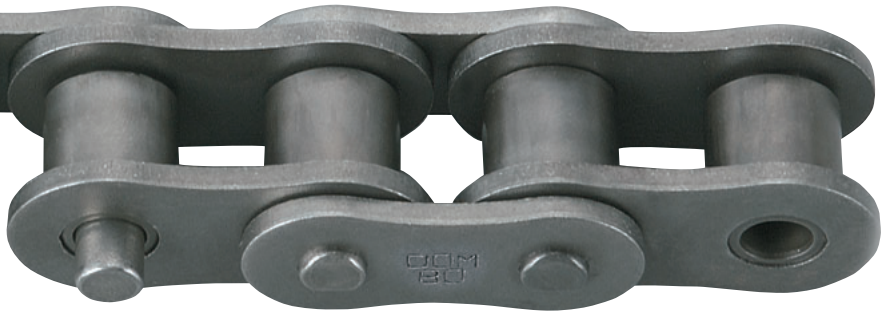

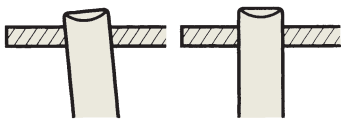

2.耐久力をつける ダブルパンチ

独特のダブルパンチ方式により穴のテーパーを取り除き、穴の径は表・裏どちらから測っても真円です。したがってピンと外プレート、ブシュと内プレートの接触部が最大限に大きく、引張りに対する応力分布が良く、プレートの耐疲労性が向上します。

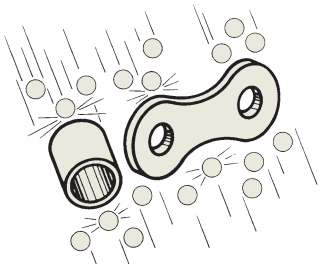

3.疲労強度を高める ショットピーニング加工

プレートやローラにショットピーニング加工を行い、表面硬化を施し、耐疲労性を高めます。

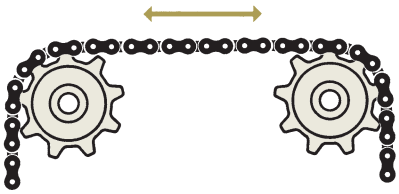

4.連続荷重掛け

組立てたままの状態で使用すると、組立歪みによる初期伸びが発生します。OCMローラチェーンは、組立てられたチェーンに連続的に適当な荷重を掛ける装置を通過させて、初期伸び除去を行っています。

OCMローラチェーンの構造

ローラチェーンは、内リンクとそれを連結する外リンクにより構成されています。内リンクは、自由に回転するローラをはめた2個のブシュを内プレートに圧入して結合したものです。そして、この内リンクを外プレートとピンで交互に結合したものがローラチェーンです。

ピンの形式にはピンの両端をリベットしたものと、一端を割ピンでとめたものがあります。OCMローラチェーンの場合は、OCM80以下はリベット形、OCM100以上は割ピン形が標準です。

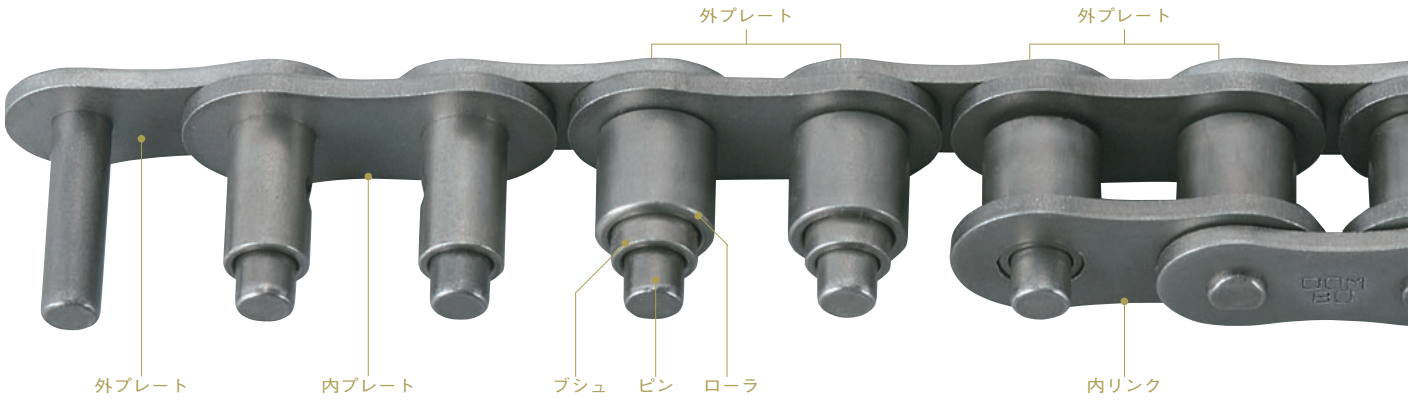

プレート

プレートは、チェーン伝動中に掛かる張力の引張り部材となります。したがって、プレートに適した抗張力と衝撃に対する強靱性、耐疲労性を有しています。

ブシュ

ブシュは、チェーンとスプロケットの噛合いによる衝撃を受け、ピンとともに軸受部の役目をします。したがって、強靱性と耐摩耗性を有しています。

ピン

ピンは、チェーンに掛かる荷重を支え、伝動中はブシュとともに軸受部となります。したがって、抗剪断力と耐摩耗性に富む強靱性を有しています。

ローラ

ローラは、チェーンとスプロケットが噛合うとき歯面と衝突し、衝撃荷重を受けるとともにスプロケットの回転により歯面とブシュに挟まれて圧縮荷重と摩擦力を受けます。したがって、ローラは耐衝撃性、耐圧縮性、耐摩耗性を有しています。

ローラチェーンの編成

定尺

OCMの長さの標準編成は定尺物（10フィート＝3.048M）と呼ばれ、継手リンクを１リンク含みます。チェーン番号別の定尺物のリンク編成は次の通りです。

チェーンNo.	定尺（10ft）リンク数	チェーンNo.	定尺（10ft）リンク数	チェーンNo.	定尺（10ft）リンク数
OCM25	480	OCM60	160	OCM140	68
OCM35	320	OCM80	120	OCM160	60
OCM40	240	OCM100	96	OCM200	48
OCM50	192	OCM120	80	OCM240	40

OCM ローラチェーンの構造

ローラチェーンの連結

ローラチェーンは、通常数多くのリンクが連結されエンドレスにして使用しますが、エンドレスにする場合は継手リンクを使用します。また、チェーンが奇数リンクの場合はオフセットリンクを使用します。

①クリップ形継手リンク

外プレートに2本の継手ピンを圧入し、 一方に継手プレートを簡単に取外しできるように嵌込み、これをクリップでとめてあります。OCM80以下に採用されているのがこの継手リンクです。構造が簡単で着脱に便利なことが特長です。継手プレートと継手ピンに締代のあるものもあります。

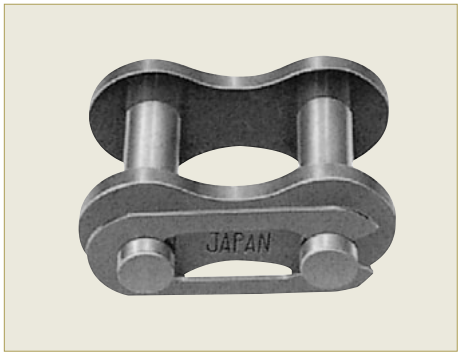

②割ピン形継手リンク

継手プレートが割ピンでとめられた継手リンクです。OCM100以上のローラチェーンに採用しており、この形式にも継手プレートと継手ピンに締代のあるものがあります。



③オフセットリンク

2枚のオフセットプレートに1個のブシュが圧入され、その外側にローラがあります。オフセットリンクは1個で外リンクと内リンクをかねるため、チェーンのピッチを1ピッチだけ増減調節できます。

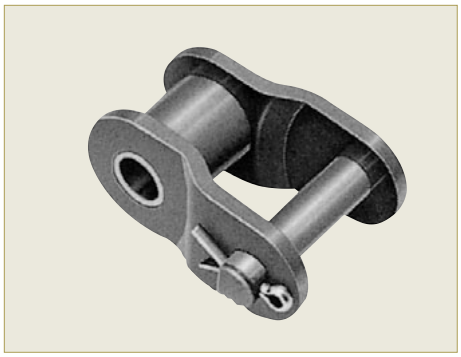

④2ピッチオフセットリンク

オフセットリンクと内リンクを組合せたもので、オフセットピンはリベットしてあります。（連結には継手リンクが必要になります。）

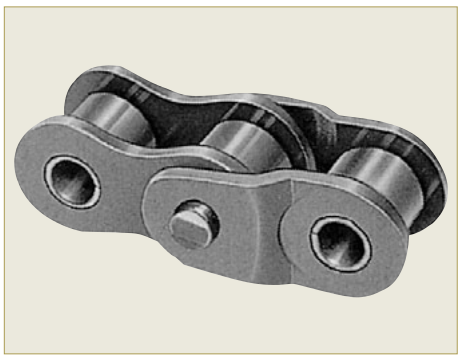

OCMローラチェーンの品質

伝動用ローラチェーンの規格は、1952年12月日本工業規格JIS B1801号で制定され、その後一部が改定されて今日にいたっております。引張強さ・長さ・硬さの項目はJIS規格の一部を要約したものです。
OCMは、JIS認定工場に指定されておりますが、JIS規格以上に厳しい製品規格・検査規格を社内規格に定め、より以上の品質向上に努めています。

引張強さ（JIS）

ローラチェーンの引張強さの測定は、有効部分が5リンク以上のローラチェーンの両端を、つかみ装置に取付けて各リンクにねじれ、曲げなどの応力が生じないように破断にいたるまで徐々に引張り、そのときの最大張力を測定しこれを引張強さとします。引張強さは表１に示す値以上とし、多列のローラチェーンは単列のものを列数倍とします（ただしA系ローラチェーンに限ります）。

表１引張強さと測定荷重

チェーン呼び番号	ピッチmm	最小引張強さ		測定荷重	
		kN	(kgf)	N	(kgf)
25	6.35	3.6	(367)	50	(5.10)
35	9.525	8.7	(887)	70	(7.14)
41	12.70	7.4	(755)	80	(8.16)
40	12.70	15.2	(1,550)	120	(12.24)
50	15.875	24	(2,447)	200	(20.39)
60	19.05	34.2	(3,487)	280	(28.55)
80	25.40	61.2	(6,241)	500	(50.99)
100	31.75	95.4	(9,728)	780	(79.54)
120	38.10	137.1	(13,980)	1,110	(113.2)
140	44.45	185.9	(18,957)	1,510	(154.0)
160	50.80	244.6	(24,942)	2,000	(203.9)
180	57.15	308.2	(31,428)	2,670	(272.3)
200	63.50	381.7	(38,923)	3,110	(317.1)
240	76.20	550.4	(56,125)	4,450	(453.8)

長　さ（JIS）

ローラチェーンの長さの測定は、ピッチ19.05mm以下のものでは基準長さ610mm以上、ピッチ25.4mm以上のものでは基準長さ1220mm以上の塗油していないものを用い、ローラチェーンの一端を固定し、他端には表１に示す測定荷重を掛けて測定し、その許容差は基準長さ（ピッチ×リンク数）の0～＋0.15%とする。水平位置で測定する場合、全長にわたりローラチェーンを水平に支持し荷重を掛けて測定する。なお、多列ローラチェーンの測定荷重は、 表１測定荷重の列数倍となります。

硬　さ（参考）

ローラチェーン各部品の表面硬さは表２によります。

表２部品の表面硬さ

部　品　名	H　V	H　R　C
ピ　　ン	450以上	45以上
ブ　シ　ュ	450以上	45以上
ロ　ー　ラ	390以上	40以上

疲れ強さ

ローラチェーンの品質を左右する重要な項目として疲れ強さがあります。使用する場合、疲れ強さが高いか低いかによってローラチェーンの品質が変わります。ローラチェーンの疲れ強さは、プレートの形状、材質、熱処理、ショットピーニング加工などさまざまな方法により高めることができます。OCMでは各種の試験機を用いて品質のチェックを行っています。

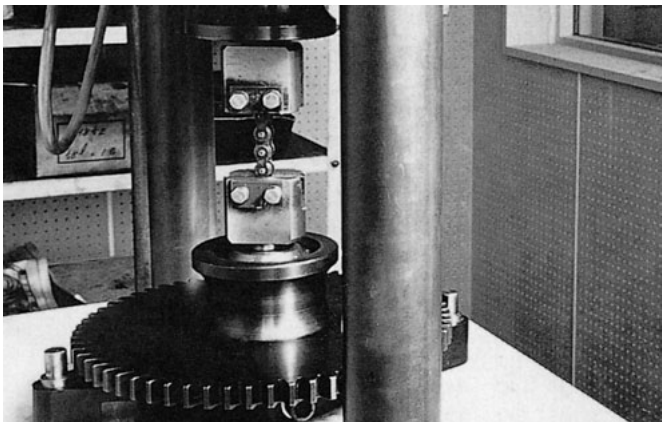

伸　び

ローラチェーンは使用時間の経過とともに、わずかずつ伸びを生じてきます。特に最初の使用時には初期伸びが発生し、この初期伸びは、部品の精度、チェーンの組立状態、ピンとブシュの当り具合などに、大きく影響されます。また、初期伸び後の定常伸びは、チェーンの部品中で最も伸びに関係の深いピン、ブシュの硬度や熱処理方法により大きく左右されます。OCMでは、初期伸びに関しては特に気をくばり、除去方法には特別の工夫をしています。

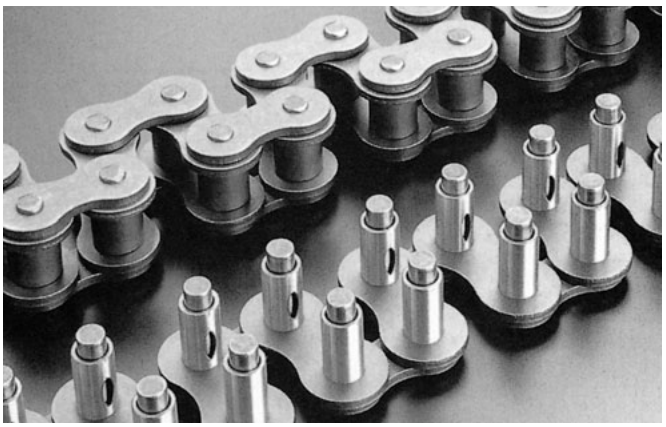

品質の安定

ローラチェーンは多数の部品で構成されていますので、一個でも悪い部品があれば全体の品質に多大な影響をあたえます。そのためにも品質管理が最も重要になります。OCMでは、材質の吟味から組立完成に至るまで、全工程を自動化し、常に均一な製品を造りだすよう努力しています。

OCM カタログ記載の強度とローラチェーンの表示

カタログ記載の強度

（1）JIS引張強さ
JISで定めている最小引張強さ。

（2）最小引張強さ
OCM独自の最小破断荷重を定めた規格値であり、保証引張強さとなります。

（3）平均引張強さ
計算基準に基づき計算し、また、引張強さデータの平均値xによる強度で、実際にはこの値より高い場合又は低い場合もあるので、保証値ではありません。

（4）許容張力
使用上、一般に許される張力の限度を示しています。
（注）・カタログ記載の許容張力の値は、継手リンクおよびオフセットリンクを含まないチェーン本体の許容張力を示します。
・継手リンク（ピンと継手プレートがスキマバメ）が取付けられた場合は本体チェーンより約30%許容張力が低下します。（標準シリーズ・LRシリーズのOCM40～80は除く）
・オフセットリンク（ピンとオフセットプレートがスキマバメ）が取付けられた場合は本体チェーンより30%以上許容張力が低下します。

伝動用ローラチェーンの表示

OCM 80 － 1 C × 120 CL 付

- 付：継手リンクの取付状態
  - 付　：チェーン本体と接続する場合
  - バラ：チェーン本体と接続しない場合
  - ㊀　：チェーン本体と接続し環状にする場合
- CL：ＣＰ：割ピン形継手リンク（OCM100以上）
  ＣＬ：クリップ形継手リンク（OCM80以下）
  ＳＪ：ＨＳシリーズ用継手リンク（継手プレートと継手ピンはしまりばめになっています）
- 120：チェーン全長が120リンクであることを示します
- C：Ｃ：ＣＰ（割ピン形）
  Ｒ：ＲＰ（リベット形）
- 1：列数
- 80：チェーンNo.

OCM80-1RにCL.O.Lを接続し環状にして全長が99リンクを示す場合の表示

OCM 80 － 1 R 99 CL・OL ㊀

- OL：オフセットリンク
- 99：チェーン全長が99リンク

スプロケット表示方法

N 80 B 21T

- 21T：歯数
- B：ハブ形式
  - A　：平板形
  - B　：片ハブ形（一体構造）
  - BW：片ハブ形（溶接構造）
  - C　：両ハブ形（一体構造）
  - CW：両ハブ形（溶接構造）
- 80：チェーンNo.
- N：
  - N　：新Bサイズ
  - ナシ：OCMサイズ

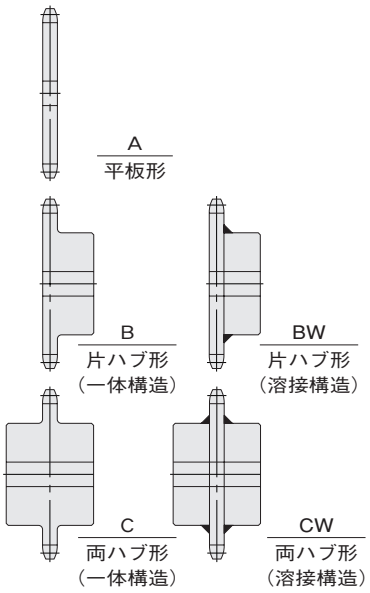

OCM ローラチェーンの編成品表示仕様

ローラチェーンは使用用途により、いろいろな編成が必要となる場合があります。
使用用途にあわせ、ご注文時に注意してご手配ください。

コードNo.	オーダー表示	仕　様　明　細	特記なき場合の、クリップおよび割ピン開口の標準仕様。その他
1	100^{L}JL	一端にJL接続	
2	100^{L}JLバラ	JLバラ 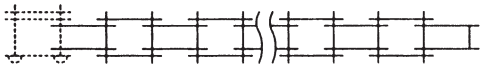	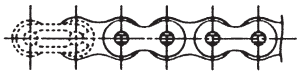
3	100^{L}㊡	リベットエンドレス	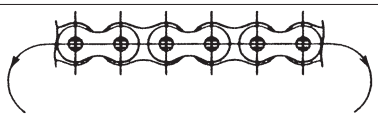
4	100^{L}JL㊡	JL付エンドレス	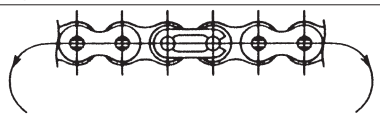
5	99^{L}OL（打込）	OL打込 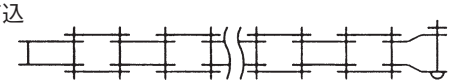	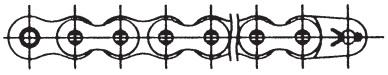
6	99^{L}OL㊡	OL付エンドレス	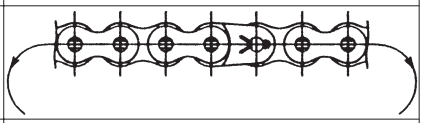
7	99^{L}JL・OL㊡	JL・OL付（連続接続）エンドレス	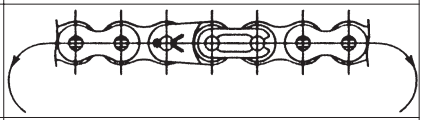
8	99^{L}OL・JL	一端にOL・JL連続接続 	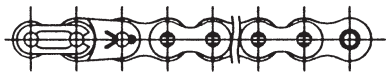
9	99^{L}JL・OL	一端にJL・OL連続接続 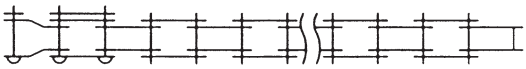	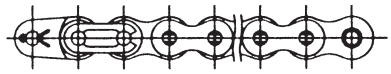
10	99^{L}JL-OL	一端にJL、他端にOL接続 	
11	99^{L}JL-JL	両端にJL接続 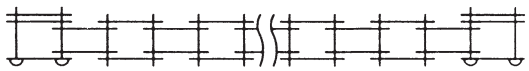	
12	99^{L}PL-PL	両端PL 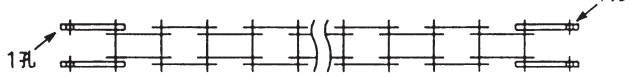	両端の１孔はカシメ品をカットした孔とする。それ以外は、オーダー指示し図面発行する。
13	99^{L}RL-RL	両端RL 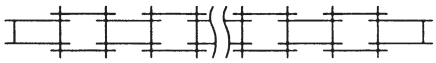	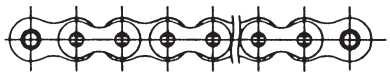
14	100^{L}PL-RL	一端PL、他端RL 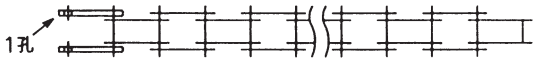	両端の１孔はカシメ品をカットした孔とする。それ以外は、オーダー指示し図面発行する。
15	100^{L}OL-RL	一端にOL接続、他端RL 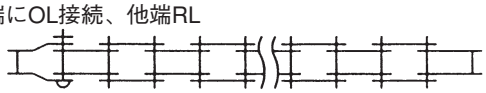	

（コードNo.でも結構です）

OCMローラチェーンの編成品表示仕様

コードNo.	オーダー表示	仕　様　明　細	特記なき場合の、クリップおよび割ピン開口の標準仕様。その他
16	99^{L}OL(RIV)㊀	リベットOL付エンドレス	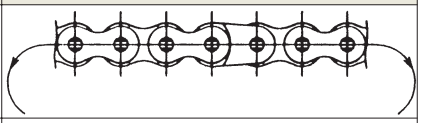
17	99^{L}JL・OL(RIV)㊀	JL・リベットOL付(連続接続)エンドレス	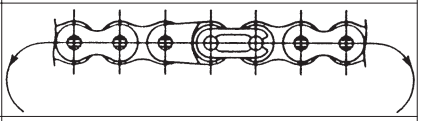
18	99^{L}OL付・JLバラ	一端にOL付JLはバラ 	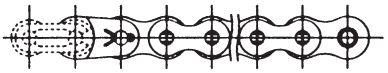
19	99^{L}OL(RIV)・JL	一端にリベットOL付JL連続接続 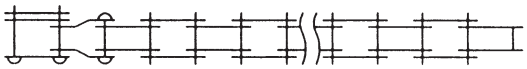	
20	99^{L}OLバラ・JLバラ	一端のOL・JL共バラ 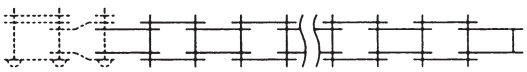	
21	99^{L}JLバラ-OL	一端のJLバラ、他端にOL接続 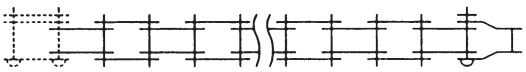	
22	99^{L}JL-OL(RIV)	一端にJL、他端にリベットOL接続 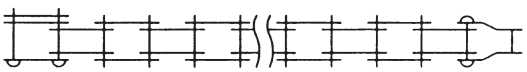	
24	99^{L}JLバラ-JLバラ	両端のJLバラ 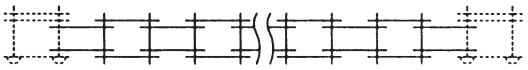	
25	100^{L}OLバラ-RL	一端のOLバラ、他端RL 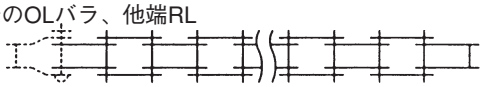	
26	100^{L}OL(RIV)-RL	一端にリベットOL接続、他端RL 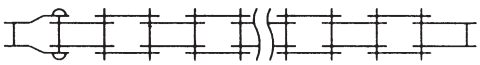	
28	100^{L}OL・OL㊀	OL・OL（連続接続）エンドレス	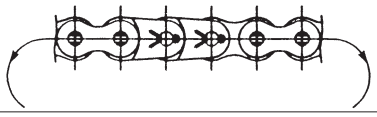
30	100^{L}JL-JL・OL	一端にJL、他端にOL・JL連続接続 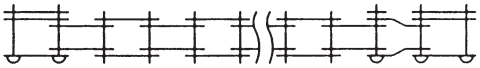	
35	99^{L}JL・2POL㊀	JL・2POL付（連続接続）エンドレス	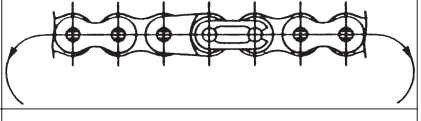
36	99^{L}JL-2POL	一端にJL、他端に2POL接続 	
37	99^{L}JL・2POL-RL	一端にJL・2POL連続接続 	

（コードNo.でも結構です）

OCMローラチェーンの主要寸法

伝動用ローラチェーンは、現在呼び番号25～240の14種類です。しかし、多様化した需要を満たすためには、さらに数多くの種類が必要です。OCMではもっとも一般的な標準シリーズの利用範囲を広げるSシリーズ、Eシリーズ、精密伝動用のミニシリーズ、強力伝動用のANSIヘビーシリーズ、Hシリーズ、特殊用途に設計した特殊シリーズに分類されております。さらに、ご要望により上記分類以外の特殊形も製造しております。

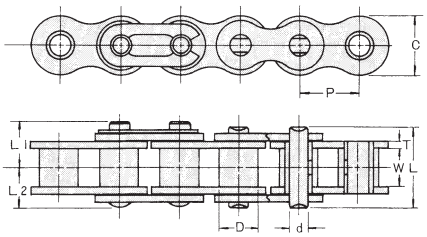

■標準シリーズ寸法

チェーン番号	JIS呼び番号	ピッチ P	ローラ径 D	内リンク内幅 W	プレート C	プレート T	ピン d	ピン L	JIS最小引張強さ kN	JIS最小引張強さ kgf	最小引張強さ kN	最小引張強さ kgf	(参考値)許容張力 kN	(参考値)許容張力 kgf	概略質量 (kg/m)	詳細 記載頁
OCM 25	25	6.35	▲3.30	3.2	5.85	0.75	2.30	7.8	3.6	367	3.92	400	0.69	70	0.13	26
OCM 35	35	9.525	▲5.08	4.8	9.0	1.25	3.58	11.7	8.7	887	9.81	1,000	1.86	190	0.37	30
OCM 41	41	12.70	7.77	6.4	9.7	1.25	3.58	13.3	6.7	683	9.81	1,000	2.06	210	0.41	—
OCM 40	40	12.70	7.92	7.95	12.0	1.5	3.96	16.1	15.2	1,550	15.69	1,600	3.82	390	0.66	32
OCM 50	50	15.875	10.16	9.55	15.0	2.0	5.08	20.3	24	2,447	26.48	2,700	6.18	630	1.08	34
OCM 60	60	19.05	11.91	12.70	18.0	2.4	5.95	25.4	34.2	3,487	37.76	3,850	9.31	950	1.6	36
OCM 80	80	25.40	15.88	15.90	24.1	3.2	7.94	32.7	61.2	6,241	70.61	7,200	16.18	1,650	2.8	38
OCM 100	100	31.75	19.05	19.15	30.1	4.0	9.53	39.9	95.4	9,728	105.91	10,800	24.51	2,500	4.2	40
OCM 120	120	38.10	22.23	25.55	36.2	4.8	11.11	50.1	137.1	13,980	148.08	15,100	32.35	3,300	6.2	42
OCM 140	140	44.45	25.40	25.50	42.2	5.6	12.70	54.2	185.9	18,957	191.23	19,500	43.14	4,400	7.7	44
OCM 160	160	50.80	28.58	31.75	48.2	6.4	14.29	69.1	244.6	24,942	250.07	25,500	53.92	5,500	9.9	46
OCM 180	180	57.15	35.71	35.70	54.2	7.2	17.46	79.7	308.2	31,428	313.81	32,000	62.75	6,400	13.5	48
OCM 200	200	63.50	39.68	38.10	60.1	8.0	19.84	85.3	381.7	38,923	421.69	43,000	70.59	7,200	16.5	50
OCM 240	240	76.20	47.63	48.0	72.4	9.5	23.80	104.7	550.4	56,125	622.72	63,500	97.06	9,900	24.8	52

注）1．▲印は、ブシュ径を示します。　2．OCM100以上は割ピン形を標準とし、100以上のL寸法は割ピン形ピンの寸法です。

■ミニシリーズ寸法

チェーン番号	ピッチ P	ブシュ径 D	内リンク内幅 W	プレート C	プレート T	ピン d	ピン L	ピン L_1	ピン L_2	平均引張強さ kN	平均引張強さ kgf	(参考値)許容張力 kN	(参考値)許容張力 kgf	概略質量 (kg/m)	詳細 記載頁
OCM S10	3.175	▲1.70	1.3	2.9	0.4	1.15	3.65	2.4	1.8	0.98	100	0.2	20	0.03	22
OCM 15	4.7625	▲2.48	2.38	4.4	0.57	1.62	5.7	3.9	2.9	2.16	220	0.39	40	0.09	24
OCM 25H	6.350	▲3.30	3.20	5.85	1.0	2.30	8.9	5.3	4.3	5.10	520	0.93	95	0.16	28

注）1．▲印は、ブシュ径を示します。
2．25HはJIS25の強力型となります。

■Sシリーズ寸法

チェーン番号	ピッチ P	ローラ径 D	内リンク内幅 W	プレート C	プレート T	ピン d	ピン L	ピン L_1	ピン L_2	平均引張強さ kN	平均引張強さ kgf	(参考値)許容張力 kN	(参考値)許容張力 kgf	概略質量 (kg/m)
OCM 42	12.70	7.75	3.4	9.6	1.0	3.63	9.4	5.8	4.7	9.8	1,000	1.33	136	0.32
OCM 43	12.70	7.75	4.8	9.6	1.0	3.63	10.8	6.5	5.4	9.8	1,000	1.33	136	0.35
OCM S43	12.70	7.77	4.8	12.0	1.5	3.96	13.0	8.0	6.5	19.12	1,950	3.82	390	0.53
OCM S44	12.70	7.77	6.4	12.0	1.5	3.96	14.6	8.8	7.2	19.12	1,950	3.82	390	0.58
OCM S52	15.875	10.16	6.4	15.0	2.0	5.08	17.1	10.7	8.5	31.86	3,250	6.18	630	0.95
OCM S525	15.875	10.16	7.9	15.0	2.0	5.08	18.6	11.4	9.2	31.86	3,250	6.18	630	1.0
OCM S63	19.05	11.91	9.55	18.0	2.4	5.95	22.4	13.1	11.1	44.12	4,500	9.31	950	1.4

■Eシリーズ寸法

チェーン番号	ピッチ P	ローラ径 D	内リンク内幅 W	プレート C	プレート T	ピン d	ピン L	ピン L_1	ピン L_2	平均引張強さ kN	平均引張強さ kgf	(参考値)許容張力 kN	(参考値)許容張力 kgf	概略質量 (kg/m)
OCM 40E	12.70	7.92	7.95	12.0	1.5	3.96	16.1	9.7	8.05	19.12	1,950	4.02	410	0.7
OCM 50E	15.875	10.16	9.55	15.0	2.0	5.08	20.3	12.1	10.15	31.86	3,250	6.47	660	1.13
OCM 60E	19.05	11.91	12.70	18.0	2.4	5.95	25.4	14.7	12.7	44.12	4,500	9.8	1,000	1.62
OCM 80E	25.40	15.88	15.90	24.0	3.2	7.94	32.7	18.8	16.3	78.43	8,000	16.18	1,650	3.0
OCM 100E	31.75	19.05	19.15	30.0	4.0	9.53	39.9	23.5	20.0	117.65	12,000	24.51	2,500	4.7

注）1．プレートが小判型のローラチェーンです。

OCMローラチェーンの主要寸法

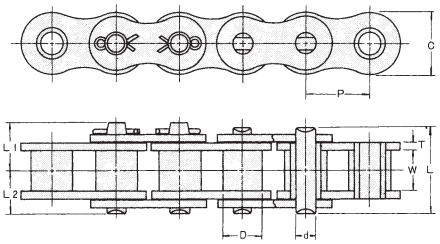

ANSIヘビー・HSシリーズ

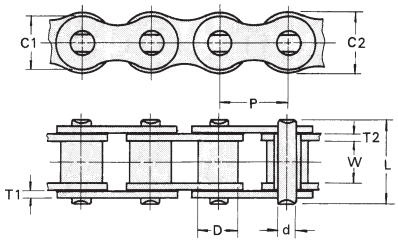

特殊形シリーズ

■ANSIヘビーシリーズ寸法

チェーン番号	ピッチ P	ローラ径 D	内リンク内幅 W	プレート C	プレート T	ピン d	ピン L	ピン L_1	ピン L_2	平均引張強さ kN	平均引張強さ kgf	(参考値)許容張力 kN	(参考値)許容張力 kgf	概略質量 (kg/m)
OCM 60H	19.05	11.91	12.70	18.0	3.2	5.95	28.7	16.5	14.3	44.12	4,500	10.78	1,100	1.88
OCM 80H	25.40	15.88	15.90	24.1	4.0	7.94	35.9	21.3	18.0	78.43	8,000	17.65	1,800	3.1
OCM 100H	31.75	19.05	19.15	30.1	4.8	9.53	43.1	25.2	21.6	117.65	12,000	27.45	2,800	4.6
OCM 120H	38.10	22.23	25.55	36.2	5.6	11.11	53.6	30.1	26.8	164.71	16,800	35.29	3,600	6.6
OCM 140H	44.45	25.40	25.40	42.2	6.4	12.70	57.4	33.4	28.7	216.67	22,100	46.08	4,700	8.4
OCM 160H	50.80	28.58	31.75	48.2	7.2	14.29	67.9	38.6	34.0	267.65	27,300	55.88	5,700	10.7
OCM 200H	63.50	39.68	38.10	60.1	9.5	19.84	86.3	48.5	43.2	460.78	47,000	72.55	7,400	18.2

■HSシリーズ寸法

チェーン番号	ピッチ P	ローラ径 D	内リンク内幅 W	プレート C	プレート T	ピン d	ピン L	ピン L_1	ピン L_2	平均引張強さ kN	平均引張強さ kgf	(参考値)許容張力 kN	(参考値)許容張力 kgf	概略質量 (kg/m)	詳細記載頁
OCM HS 80	25.40	15.88	15.90	24.1	3.2	7.94	32.7	19.7	16.3	93.14	9,500	19.61	2,000	2.81	56
OCM HS100	31.75	19.05	19.15	30.1	4.0	9.53	39.9	23.5	20.0	132.35	13,500	30.39	3,100	4.25	57
OCM HS120	38.10	22.23	25.55	36.2	4.8	11.11	50.1	28.4	25.3	188.24	19,200	39.22	4,000	6.3	58

■特殊形シリーズ寸法

チェーン番号	ピッチ P	ローラ径 D	内リンク内幅 W	外プレート C_1	外プレート T_1	内プレート C_2	内プレート T_2	ピン d	ピン L	平均引張強さ kN	平均引張強さ kgf	(参考値)許容張力 kN	(参考値)許容張力 kgf	概略質量 (kg/m)
OCM 2H33B	9.525	▲5.08	4.80	9.1	2.0	9.1	2.0	3.58	14.8	17.35	1,770	3.24	330	0.53
OCM 2H44E	12.70	7.77	6.40	○12.0	1.5	○12.0	2.0	3.96	16.1	23.04	2,350	5.49	560	0.78
OCM 2H45E	12.70	7.92	7.95	○12.0	1.5	○12.0	2.0	3.96	17.5	23.04	2,350	5.49	560	0.83
OCM H525E	15.875	10.70	7.90	○15.6	2.4	○15.6	3.2	5.24	22.2	45.10	4,600	11.76	1,200	1.6
OCM 2H52	15.875	10.16	6.40	13.0	2.4	15.0	2.4	5.08	18.7	39.22	4,000	6.86	700	1.0
OCM 2H53	15.875	10.16	9.55	13.0	2.4	15.0	2.4	5.08	21.9	39.22	4,000	6.86	700	1.2
OCM 2H53S	15.875	10.16	9.55	13.0	3.2	○15.0	2.4	5.08	23.6	39.22	4,000	8.34	850	1.3
OCM 2H63	19.05	11.91	9.55	15.3	3.2	18.0	3.2	5.95	25.8	54.90	5,600	11.76	1,200	1.74
OCM 2H64	19.05	11.91	12.70	15.3	3.2	18.0	3.2	5.95	29.0	54.90	5,600	11.76	1,200	1.88
OCM 2H64B	19.05	▲11.91	12.79	20.0	3.2	20.0	4.0	7.50	31.4	80.88	8,250	15.05	1,535	2.5
OCM 3H63	19.05	11.91	9.55	18.0	3.2	20.0	3.2	5.95	25.8	57.84	5,900	14.90	1,520	2.0
OCM 4H63	19.05	14.29	9.55	○19.6	3.2	○19.6	4.0	7.00	27.2	72.55	7,400	17.94	1,830	2.58
OCM 5H63	19.05	14.29	9.55	○19.6	3.2	○19.6	4.1	7.30	27.4	77.45	7,900	17.94	1,830	2.58
OCM H745B	22.225	▲14.29	14.29	23.5	4.0	23.5	4.8	9.00	36.2	115.69	11,800	20.88	2,130	3.6
OCM H745E	22.225	15.60	14.30	○23.5	4.0	○23.5	4.8	7.94	35.8	103.92	10,600	26.47	2,700	3.8
OCM H745EP	22.225	15.60	14.30	○23.5	4.0	○23.5	4.8	7.94	35.8	103.92	10,600	28.43	2,900	3.8
OCM 3H85E	25.40	15.88	15.90	○24.0	4.0	○24.0	4.0	7.94	36.2	109.80	11,200	22.55	2,300	3.6
OCM 4H85E	25.40	15.88	15.90	○24.5	4.0	○24.5	4.62	8.28	37.4	126.47	12,900	27.45	2,800	3.9
OCM H85	25.40	18.25	15.90	24.5	4.62	24.5	6.0	9.53	42.1	144.12	14,700	27.75	2,830	4.6
OCM H85B	25.40	▲15.88	15.90	26.6	4.8	26.6	5.6	10.00	42.0	144.12	14,700	28.04	2,860	4.6
OCM H85E	25.40	18.25	15.90	○24.5	4.62	○24.5	6.0	9.53	42.9	144.12	14,700	31.37	3,200	4.7
OCM H955E	28.575	20.74	17.50	○27.9	5.6	○27.9	6.6	10.80	47.5	156.86	16,000	38.24	3,900	6.1

注）1．▲印は、ブシュ径を示してあります。　2．○印のプレートは小判形です。
3．特殊形シリーズは原則としてエンドレス使用のため継手リンクはありません。

OCM S10 ミニシリーズ〔ピッチ3.175mm〕

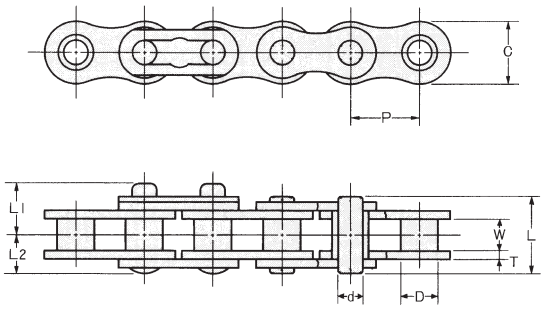

継手リンク

■各部寸法

チェーン番号	ピッチ P	ブシュ径 D	内リンク内幅 W	プレート C	プレート T	ピン d	ピン L	ピン L1	ピン L2	平均引張強さ kN	平均引張強さ kgf	(参考値)許容張力 kN	(参考値)許容張力 kgf	概略質量 (kg/m)
OCM S10	3.175	1.7	1.3	2.9	0.4	1.15	3.65	2.4	1.8	0.98	100	0.2	20	0.03

注）1. ブシュチェーンです。　2.カシメなしです。　3.オフセットリンクはありません。　4.継手リンクは特殊形式です。

■伝動能力表

〈単位W〉

小スプロケット歯数	小スプロケット回転数 rpm																						
	50	100	200	300	500	900	1000	1200	1500	1800	2000	2500	3000	3500	4000	4500	5000	5500	6000	7000	8000	9000	10000
13	3	6	11	16	25	43	47	56	68	81	89	108	128	147	165	184	202	220	238	274	269	225	192
14	3	6	12	17	28	47	51	61	74	87	96	117	138	159	179	199	219	239	258	296	300	251	215
15	4	7	13	19	30	50	55	65	80	94	103	126	149	171	193	215	236	257	278	319	333	279	238
16	4	7	14	20	32	54	59	70	86	101	111	136	160	183	207	230	253	276	298	342	367	307	262
17	4	8	15	21	34	58	63	75	91	108	118	145	170	196	221	246	270	294	318	366	402	336	287
18	5	8	16	23	36	61	67	80	97	115	126	154	181	208	235	261	287	313	338	389	437	367	313
19	5	9	17	24	38	65	72	84	103	121	133	163	192	221	249	277	304	332	359	412	465	398	339
20	5	10	18	26	41	69	76	89	109	128	141	172	203	233	263	293	322	351	379	436	491	429	367
21	5	10	19	27	43	72	80	94	115	135	149	182	214	246	278	309	339	370	400	459	518	462	394
22	6	11	20	28	45	76	84	99	121	142	156	191	225	259	292	324	357	389	420	483	545	495	423
23	6	11	21	30	47	80	88	104	127	149	164	201	236	271	306	340	374	408	441	507	571	530	452
24	6	12	22	31	49	84	92	108	133	156	172	210	247	284	321	356	392	427	462	530	598	564	482
25	6	12	23	33	52	88	96	113	139	163	180	219	259	297	335	372	410	446	483	554	625	600	512
26	7	13	24	34	54	91	100	118	145	170	187	229	270	310	350	389	427	466	503	578	653	636	543
28	7	14	26	37	58	99	109	128	157	182	203	248	292	336	379	421	463	504	545	627	707	711	607
30	8	15	28	40	63	107	117	138	169	199	219	267	315	362	408	454	499	543	588	675	761	789	674
32	8	16	30	43	67	114	126	148	181	213	234	287	338	388	437	486	535	583	630	724	816	869	742
35	9	17	33	47	74	126	138	163	199	235	258	316	372	427	482	536	589	642	694	797	899	994	849
潤滑形式	Ⅰ												Ⅱ										

注）1. 潤滑形式については98頁の潤滑形式と給油方法の項をご参照ください。

OCM S10 標準スプロケット

〔チェーンピッチ3.175mm〕



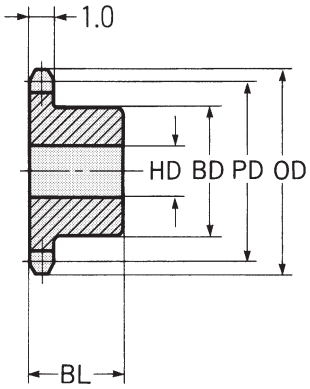

単列 B形

■各部寸法

歯数	ピッチ径 PD	外径 OD	単列 B形					
			軸穴径 HD		ハブ径	ハブ長	概略質量 (kg)	材質
			下穴径	最大	BD	BL		
10	10.27	11.6	4.0	4.0	6.5	7.0	0.002	B形 機械構造用炭素鋼
11	11.27	12.7	4.0	4.5	7.0	7.0	0.002	
12	12.27	13.7	4.0	5.0	8.0	8.0	0.003	
13	13.27	14.7	4.0	5.5	9.0	8.0	0.004	
14	14.27	15.8	4.0	6.5	10.0	8.0	0.005	
15	15.27	16.8	4.0	7.0	11.0	8.0	0.006	
16	16.27	17.8	4.0	8.0	12.0	8.0	0.007	
17	17.28	18.8	4.0	8.0	13.0	8.0	0.009	
18	18.28	19.9	4.0	9.0	14.0	8.0	0.010	
19	19.29	20.9	5.0	10.0	15.0	8.0	0.011	
20	20.30	21.9	5.0	10.0	16.0	8.0	0.013	
21	21.30	22.9	5.0	12.0	17.0	10.0	0.018	
22	22.31	23.9	5.0	12.0	18.0	10.0	0.020	
23	23.32	25.0	5.0	13.0	19.0	10.0	0.022	
24	24.32	26.0	5.0	14.0	20.0	10.0	0.025	
25	25.33	27.0	6.0	14.0	21.0	10.0	0.026	
26	26.34	28.0	6.0	14.0	22.0	10.0	0.029	
27	27.35	29.0	6.0	15.0	23.0	10.0	0.032	
28	28.36	30.0	6.0	15.0	24.0	10.0	0.035	
29	29.37	31.0	6.0	16.0	25.0	12.0	0.045	
30	30.37	32.1	6.0	16.0	25.0	12.0	0.046	
31	31.38	33.1	6.0	16.0	25.0	12.0	0.046	
32	32.39	34.1	6.0	16.0	25.0	12.0	0.047	
33	33.40	35.1	6.0	16.0	25.0	12.0	0.047	
34	34.41	36.1	6.0	16.0	25.0	12.0	0.048	
35	35.42	37.1	6.0	16.0	25.0	12.0	0.048	

注）1. 歯先の高周波焼入はしてありません。
2. 軸穴径の最大は一般的な場合を表しています。
特殊条件でご使用になるときは最大穴径を一般機械設計の基準で決めてください。

OCM 15 ミニシリーズ〔ピッチ4.7625mm〕

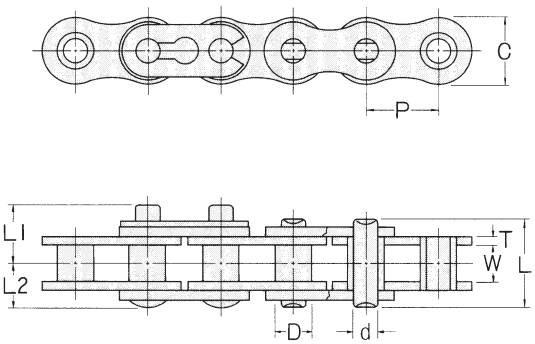

継手リンク

■各部寸法

チェーン番号	ピッチ P	ブシュ径 D	内リンク内幅 W	プレート C	プレート T	ピン d	ピン L	ピン L1	ピン L2	平均引張強さ kN	平均引張強さ kgf	(参考値)許容張力 kN	(参考値)許容張力 kgf	概略質量 (kg/m)
OCM 15	4.7625	2.48	2.38	4.4	0.57	1.62	5.7	3.9	2.9	2.16	220	0.39	40	0.09

注）1. ブシュチェーンです。　2.ピン頭部の形状はリベット形です。　3.オフセットリンクはありません。

■伝動能力表

〈単位W〉

小スプロケット歯数	小スプロケット回転数 rpm																						
	50	100	200	300	500	900	1000	1200	1500	1800	2000	2500	3000	3500	4000	4500	5000	5500	6000	7000	8000	9000	10000
13	11	20	38	54	86	146	161	190	232	273	300	367	432	497	560	623	685	651	542	454	371	311	266
14	12	22	41	59	93	158	174	205	251	296	325	397	468	538	607	675	742	728	639	507	415	348	297
15	13	24	44	64	101	171	188	221	270	319	350	428	505	580	654	727	799	807	709	562	460	386	329
16	14	25	47	68	108	183	201	237	290	342	376	459	541	622	701	799	857	890	781	620	507	425	363
17	14	27	50	73	115	195	215	253	310	365	401	490	578	664	748	832	915	974	855	679	555	465	397
18	15	29	54	77	122	208	229	269	329	388	427	521	614	706	796	885	973	1,060	932	739	605	507	433
19	16	31	57	82	130	220	242	286	349	411	452	553	651	748	844	938	1,030	1,120	1,010	802	656	550	470
20	17	32	60	87	137	233	256	302	369	458	478	584	688	791	892	992	1,090	1,190	1,090	866	709	594	507
21	18	34	63	91	145	246	270	318	389	465	504	616	726	834	940	1,050	1,150	1,250	1,170	932	762	639	546
22	19	36	67	96	152	258	284	335	409	482	530	648	763	877	989	1,100	1,210	1,320	1,260	999	818	685	585
23	20	37	70	101	160	271	298	351	429	506	556	679	801	920	1,040	1,150	1,270	1,380	1,350	1,070	874	732	625
24	21	39	73	106	167	284	312	367	449	529	582	711	838	963	1,090	1,210	1,330	1,450	1,430	1,140	932	781	667
25	22	41	77	110	175	296	326	384	469	553	608	743	876	1,010	1,130	1,260	1,390	1,510	1,520	1,210	990	830	709
26	23	43	80	115	182	309	340	401	490	577	635	776	914	1,050	1,180	1,320	1,450	1,580	1,620	1,280	1,050	880	752
28	25	46	87	125	197	335	368	434	531	625	687	840	990	1,140	1,280	1,430	1,570	1,710	1,810	1,430	1,170	984	840
30	27	50	93	134	213	361	397	468	571	674	741	905	1,070	1,230	1,380	1,540	1,690	1,840	1,990	1,590	1,300	1,090	932
32	29	54	100	144	228	387	426	501	613	722	794	971	1,140	1,310	1,480	1,650	1,810	1,970	2,130	1,750	1,430	1,200	1,030
35	32	59	110	159	251	426	469	552	675	796	875	1,070	1,260	1,450	1,630	1,810	2,000	2,170	2,350	2,000	1,640	1,370	1,170
潤滑形式	Ⅰ							Ⅱ											Ⅲ				

注）1. 潤滑形式については98頁の潤滑形式と給油方法の項をご参照ください。

OCM15 標準スプロケット

〔チェーンピッチ4.7625mm〕



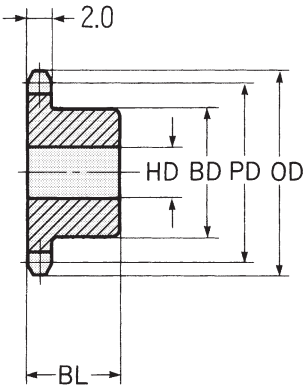

単列 B形

■各部寸法

歯数	ピッチ径 PD	外径 OD	単列 B形					
			軸穴径 HD		ハブ径	ハブ長	概略質量 (kg)	材質
			下穴径	最大	BD	BL		
10	15.41	17.5	4	6	10	10	0.007	B形機械構造用炭素鋼
11	16.90	19.0	4	7	11	10	0.008	
12	18.40	20.5	4	8	12	10	0.010	
13	19.90	22.0	4	9	14	10	0.014	
14	21.40	23.5	6	10	15	12	0.017	
15	22.91	25.0	6	11	17	12	0.022	
16	24.41	26.5	6	12	18	12	0.025	
17	25.92	28.0	8	13	20	14	0.032	
18	27.43	29.5	8	14	22	14	0.039	
19	28.93	31.0	8	15	23	14	0.044	
20	30.44	32.5	8	15	24	14	0.048	
21	31.95	34.0	8	17	26	14	0.057	
22	33.46	35.5	8	17	27	14	0.062	
23	34.98	37.5	8	17	28	14	0.067	
24	36.49	39.0	8	20	30	16	0.087	
25	38.00	40.5	8	20	32	16	0.099	
26	39.51	42.0	10	22	33	16	0.103	
27	41.02	43.5	10	22	35	16	0.116	
28	42.54	45.0	10	23	36	16	0.130	
29	44.05	46.5	10	25	38	16	0.138	
30	45.56	48.0	10	25	39	16	0.146	
31	47.07	49.5	10	25	40	18	0.173	
32	48.59	51.0	10	25	40	18	0.175	
33	50.10	52.5	10	25	40	18	0.177	
34	51.62	54.0	10	25	40	18	0.178	
35	53.13	55.5	10	25	40	18	0.180	

注）1. 歯先の高周波焼入はしてありません。
2. 軸穴径の最大は一般的な場合を表しています。
特殊条件でご使用になるときは最大穴径を一般機械設計の基準で決めてください。

OCM25 標準シリーズ〔ピッチ6.35mm〕

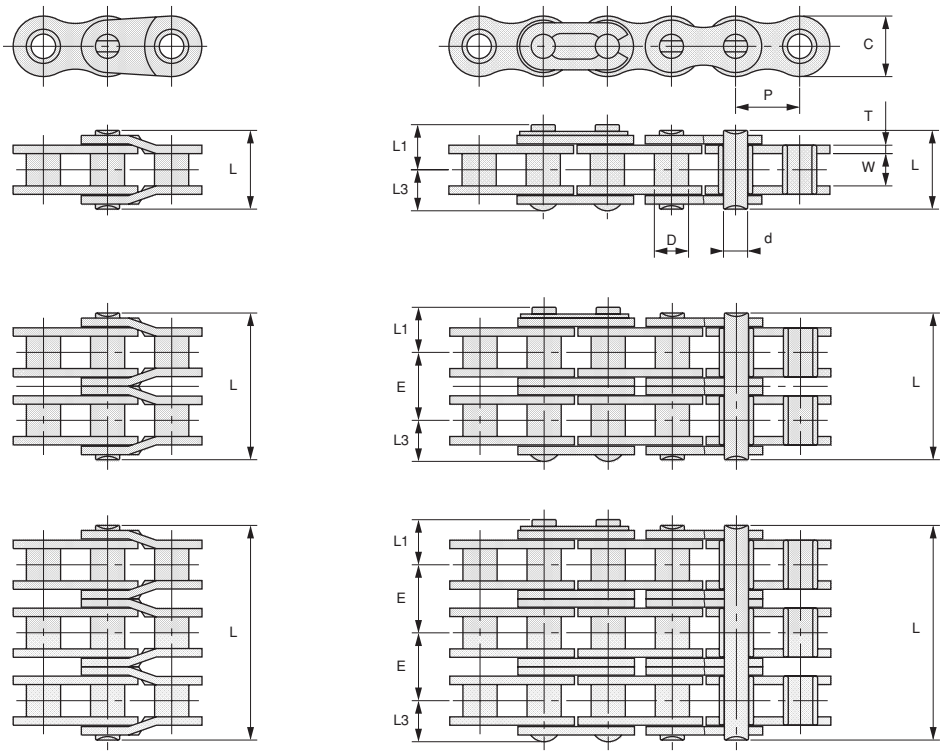

2ピッチオフセットリンク　　継手リンク

■各部寸法

チェーン番号	JIS呼び番号	ピッチ P	ブシュ径 D	内リンク内幅 W	プレート C	プレート T	ピン d	ピン L	ピン L_1	ピン L_3	横ピッチ E	JIS引張強さ kN	JIS引張強さ kgf	最小引張強さ kN	最小引張強さ kgf	(参考値)許容張力 kN	(参考値)許容張力 kgf	平均引張強さ kN	平均引張強さ kgf	概略質量 (kg/m)
OCM 25	25							7.8				3.6	367	3.92	400	0.69	70	4.71	480	0.13
OCM 25-2	25-2	6.35	3.3	3.2	5.85	0.75	2.30	14.3	4.8	3.9	6.4	7.2	734	7.85	800	1.08	110	9.41	960	0.27
OCM 25-3	25-3							20.9				10.8	1,101	11.77	1,200	1.67	170	14.12	1,440	0.4

注）1．ブシュチェーンです。　2.ピン頭部の形状はリベット形です。

■伝動能力表

〈単位kW〉

小スプロケット歯数	小スプロケット回転数 rpm																			
	100	500	900	1200	1800	2500	3000	3500	4000	4500	5000	5500	6000	6500	7000	7500	8000	8500	9000	10000
11	0.04	0.17	0.29	0.38	0.54	0.73	0.86	0.99	1.03	0.86	0.74	0.64	0.56	0.50	0.44	0.40	0.36	0.33	0.30	0.26
12	0.04	0.19	0.32	0.41	0.59	0.80	0.94	1.08	1.17	0.98	0.84	0.73	0.64	0.57	0.51	0.46	0.41	0.38	0.35	0.30
13	0.05	0.20	0.35	0.45	0.65	0.87	1.03	1.18	1.32	1.11	0.95	0.82	0.72	0.64	0.57	0.52	0.47	0.43	0.39	0.33
14	0.05	0.22	0.38	0.49	0.70	0.94	1.11	1.28	1.44	1.24	1.06	0.92	0.80	0.71	0.64	0.58	0.52	0.48	0.44	0.37
15	0.06	0.24	0.41	0.53	0.76	1.02	1.20	1.38	1.55	1.37	1.17	1.02	0.89	0.79	0.71	0.64	0.58	0.53	0.49	0.41
16	0.06	0.26	0.43	0.56	0.81	1.09	1.29	1.48	1.67	1.51	1.29	1.12	0.98	0.87	0.78	0.70	0.64	0.58	0.53	0.46
17	0.06	0.27	0.46	0.60	0.87	1.16	1.37	1.58	1.78	1.66	1.41	1.23	1.08	0.95	0.85	0.77	0.70	0.64	0.59	0.50
18	0.07	0.29	0.49	0.64	0.92	1.24	1.46	1.68	1.89	1.81	1.54	1.34	1.17	1.04	0.93	0.84	0.76	0.70	0.64	0.55
19	0.07	0.31	0.52	0.68	0.98	1.31	1.55	1.78	2.00	1.96	1.67	1.45	1.27	1.13	1.01	0.91	0.83	0.75	0.69	0.59
20	0.08	0.33	0.55	0.72	1.03	1.39	1.64	1.88	2.12	2.11	1.81	1.56	1.37	1.22	1.09	0.98	0.89	0.81	0.75	0.64
21	0.08	0.34	0.58	0.76	1.09	1.46	1.72	1.98	2.23	2.28	1.94	1.68	1.48	1.31	1.17	1.06	0.96	0.88	0.80	0.69
22	0.08	0.36	0.61	0.79	1.14	1.54	1.81	2.08	2.35	2.44	2.08	1.81	1.58	1.41	1.26	1.13	1.03	0.94	0.86	0.74
23	0.09	0.38	0.64	0.83	1.20	1.61	1.90	2.19	2.46	2.61	2.23	1.93	1.69	1.50	1.34	1.21	1.10	1.00	0.92	0.79
24	0.09	0.40	0.67	0.87	1.26	1.69	1.99	2.29	2.58	2.78	2.37	2.06	1.81	1.60	1.43	1.29	1.17	1.07	0.98	0.84
25	0.10	0.41	0.70	0.91	1.31	1.77	2.08	2.39	2.70	2.96	2.52	2.19	1.92	1.70	1.52	1.37	1.25	1.14	1.04	0.89
26	0.10	0.43	0.73	0.95	1.37	1.84	2.17	2.49	2.81	3.13	2.68	2.32	2.04	1.81	1.62	1.46	1.32	1.21	1.11	0.95
28	0.11	0.47	0.80	1.03	1.49	2.00	2.35	2.70	3.05	3.39	2.99	2.59	2.28	2.02	1.81	1.63	1.48	1.35	1.24	1.06
30	0.12	0.51	0.86	1.11	1.60	2.15	2.53	2.91	3.28	3.65	3.32	2.87	2.52	2.24	2.00	1.81	1.64	1.50	1.37	1.17
32	0.13	0.54	0.92	1.19	1.72	2.31	2.72	3.12	3.52	3.91	3.65	3.17	2.78	2.47	2.21	1.99	1.81	1.65	1.51	1.29
35	0.14	0.60	1.01	1.31	1.89	2.54	2.99	3.44	3.88	4.31	4.18	3.62	3.18	2.82	2.52	2.28	2.07	1.89	1.73	1.48
40	0.16	0.69	1.17	1.52	2.18	2.93	3.46	3.97	4.48	4.98	5.11	4.43	3.88	3.45	3.08	2.78	2.52	2.30	2.11	1.81
潤滑形式	Ⅰ		Ⅱ					Ⅲ		Ⅳ										

注）1．多列チェーン伝動kW数は、本表のkW数に多列係数（87頁記載）を乗じてご使用ください。
2．潤滑形式については98頁の潤滑形式と給油方法の項をご参照ください。

OCM 25 標準スプロケット

〔チェーンピッチ 6.35㎜〕

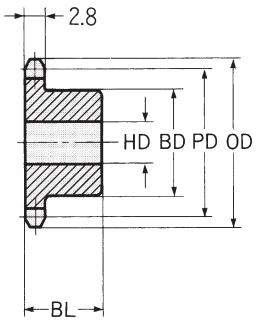

単列 B形

■各部寸法

歯数	ピッチ径 PD	外径 OD	単列 B形					
			軸穴径 HD		ハブ径	ハブ長	概略質量 (kg)	材質
			下穴径	最大	BD	BL		
10	20.55	23.0	6	8	13	12	0.01	B形 機械構造用炭素鋼
11	22.54	25.5	6	10	15	12	0.02	
12	24.53	27.5	6	11	17	12	0.02	
13	26.53	29.5	6	12	19	12	0.03	
14	28.54	31.5	8	13	20	14	0.04	
15	30.54	33.5	8	14	22	14	0.04	
16	32.55	35.5	8	15	24	14	0.05	
17	34.56	37.5	8	17	26	14	0.06	
18	36.57	39.5	8	17	28	14	0.07	
19	38.58	41.5	8	20	30	16	0.09	
20	40.59	44.0	8	20	32	16	0.11	
21	42.61	46.0	10	22	34	16	0.12	
22	44.62	48.0	10	23	36	16	0.13	
23	46.63	50.0	10	24	38	16	0.14	
24	48.65	52.0	10	25	40	18	0.18	
25	50.66	54.0	10	25	40	18	0.18	
26	52.68	56.0	10	25	40	18	0.19	
27	54.70	58.0	10	25	40	18	0.19	
28	56.71	60.0	10	25	40	18	0.19	
29	58.73	62.0	10	25	40	18	0.20	
30	60.75	64.0	10	25	40	18	0.20	
31	62.77	66.0	10	25	40	18	0.21	
32	64.78	68.0	10	25	40	18	0.21	
33	66.80	70.0	10	25	40	18	0.22	
34	68.82	72.0	10	25	40	18	0.22	
35	70.84	74.0	10	25	40	18	0.23	

注）1. 歯先の高周波焼入はしてありません。
2. 軸穴径の最大は一般的な場合を表しています。
特殊条件でご使用になるときは最大穴径を一般機械設計の基準で決めてください。

OCM 25H ミニシリーズ〔ピッチ6.35㎜〕

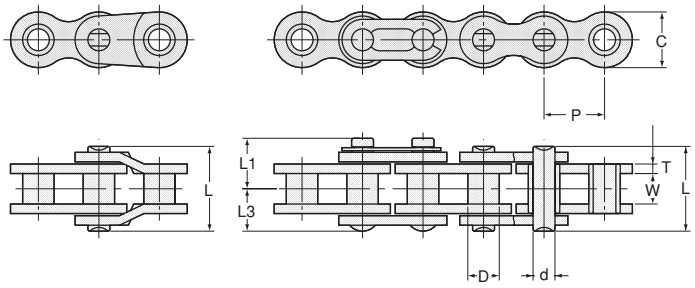

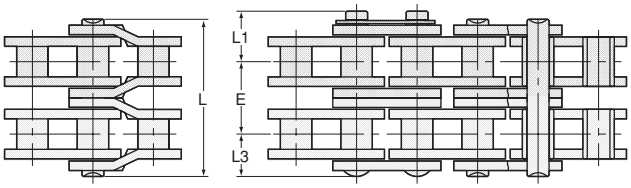

2ピッチオフセットリンク　　継手リンク

■各部寸法

チェーン番号	ピッチ P	ブシュ径 D	内リンク内幅 W	プレート C	プレート T	ピン d	ピン L	ピン L_1	ピン L_3	横ピッチ E	平均引張強さ kN	平均引張強さ kgf	(参考値)許容張力 kN	(参考値)許容張力 kgf	概略質量 (kg/m)
OCM 25H	6.35	3.3	3.2	5.85	1.0	2.30	8.9	5.3	4.3	7.6	5.1	520	0.93	95	0.16
OCM 25H-2							16.6				10.19	1,040	1.57	160	0.33

注）1．ブシュチェーンです。　2.ピン頭部の形状はリベット形です。

■伝動能力表

〈単位kW〉

小スプロケット歯数	小スプロケット回転数 rpm																						
	50	100	200	300	500	900	1000	1200	1500	1800	2000	2500	3000	3500	4000	4500	5000	5500	6000	7000	8000	9000	10000
11	0.03	0.05	0.09	0.14	0.22	0.37	0.41	0.48	0.59	0.69	0.77	0.94	1.10	1.26	1.03	0.86	0.73	0.64	0.56	0.44	0.36	0.30	0.26
12	0.03	0.06	0.10	0.15	0.24	0.41	0.45	0.53	0.65	0.76	0.84	1.03	1.21	1.39	1.17	0.98	0.84	0.73	0.64	0.50	0.41	0.34	0.30
13	0.03	0.06	0.11	0.16	0.26	0.45	0.49	0.58	0.71	0.83	0.92	1.12	1.32	1.52	1.32	1.11	0.94	0.82	0.72	0.57	0.47	0.39	0.33
14	0.04	0.07	0.12	0.18	0.28	0.48	0.53	0.63	0.77	0.90	0.99	1.22	1.43	1.65	1.48	1.24	1.06	0.92	0.80	0.64	0.52	0.44	0.37
15	0.04	0.07	0.13	0.19	0.31	0.52	0.57	0.68	0.83	0.97	1.07	1.31	1.54	1.77	1.64	1.37	1.17	1.02	0.89	0.71	0.58	0.49	0.41
16	0.04	0.08	0.14	0.20	0.33	0.56	0.61	0.72	0.89	1.04	1.15	1.40	1.65	1.90	1.81	1.51	1.29	1.12	0.98	0.78	0.64	0.54	0.46
17	0.04	0.08	0.15	0.22	0.35	0.60	0.65	0.77	0.95	1.12	1.23	1.50	1.77	2.03	1.98	1.66	1.41	1.23	1.08	0.85	0.70	0.59	0.50
18	0.05	0.09	0.16	0.24	0.37	0.63	0.70	0.82	1.01	1.19	1.30	1.59	1.88	2.16	2.15	1.81	1.54	1.34	1.17	0.93	0.76	0.64	0.54
19	0.05	0.09	0.17	0.25	0.39	0.67	0.74	0.87	1.07	1.26	1.38	1.69	1.99	2.29	2.34	1.96	1.67	1.45	1.27	1.01	0.82	0.69	0.59
20	0.05	0.10	0.18	0.26	0.42	0.71	0.78	0.92	1.13	1.33	1.46	1.79	2.11	2.42	2.52	2.11	1.81	1.56	1.37	1.10	0.89	0.75	0.64
21	0.05	0.10	0.19	0.28	0.44	0.75	0.82	0.97	1.19	1.40	1.54	1.88	2.22	2.55	2.71	2.28	1.94	1.68	1.48	1.17	0.96	0.80	0.69
22	0.06	0.11	0.20	0.29	0.46	0.79	0.87	1.02	1.25	1.47	1.62	1.98	2.33	2.68	2.91	2.44	2.08	1.81	1.58	1.26	1.03	0.86	0.74
23	0.06	0.11	0.21	0.31	0.49	0.83	0.91	1.07	1.31	1.55	1.70	2.08	2.45	2.81	3.11	2.61	2.23	1.93	1.69	1.34	1.10	0.92	0.79
24	0.06	0.12	0.22	0.32	0.51	0.87	0.95	1.12	1.37	1.62	1.78	2.18	2.56	2.95	3.32	2.78	2.37	2.06	1.81	1.43	1.17	0.98	0.84
25	0.07	0.12	0.23	0.34	0.53	0.91	0.99	1.17	1.44	1.69	1.86	2.27	2.68	3.08	3.47	2.96	2.52	2.19	1.92	1.52	1.25	1.04	0.89
26	0.07	0.13	0.24	0.35	0.56	0.94	1.04	1.23	1.50	1.77	1.94	2.37	2.80	3.21	3.62	3.13	2.68	2.32	2.04	1.62	1.32	1.11	0.94
28	0.07	0.14	0.26	0.38	0.60	1.02	1.13	1.33	1.62	1.91	2.10	2.57	3.03	3.48	3.92	3.50	2.99	2.59	2.28	1.81	1.48	1.24	1.06
30	0.08	0.15	0.28	0.41	0.65	1.10	1.21	1.43	1.75	2.06	2.27	2.77	3.26	3.75	4.23	3.88	3.32	2.87	2.52	2.00	1.64	1.37	1.17
32	0.09	0.16	0.30	0.44	0.70	1.18	1.30	1.53	1.87	2.21	2.43	2.97	3.50	4.02	4.53	4.28	3.65	3.17	2.78	2.21	1.81	1.51	1.29
35	0.10	0.18	0.33	0.48	0.76	1.30	1.43	1.69	2.07	2.43	2.68	3.27	3.85	4.43	4.99	4.90	4.18	3.62	3.18	2.52	2.07	1.73	1.48
潤滑形式	Ⅰ					Ⅱ								Ⅲ			Ⅳ						

注）1．多列チェーン伝動kW数は、本表のkW数に多列係数(87頁記載)を乗じてご使用ください。
2．潤滑形式については98頁の潤滑形式と給油方法の項をご参照ください。
3．25HはJIS25の強力型となります。
4．スプロケットはOCM25と同一寸法です。

OCM 25 標準スプロケット

〔チェーンピッチ 6.35㎜〕

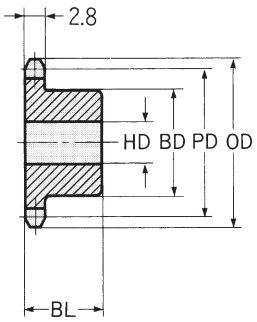

単列 B形

■各部寸法

歯数	ピッチ径 PD	外径 OD	単列 B形					
			軸穴径 HD		ハブ径	ハブ長	概略質量 (kg)	材質
			下穴径	最大	BD	BL		
10	20.55	23.0	6	8	13	12	0.01	B形 機械構造用炭素鋼
11	22.54	25.5	6	10	15	12	0.02	
12	24.53	27.5	6	11	17	12	0.02	
13	26.53	29.5	6	12	19	12	0.03	
14	28.54	31.5	8	13	20	14	0.04	
15	30.54	33.5	8	14	22	14	0.04	
16	32.55	35.5	8	15	24	14	0.05	
17	34.56	37.5	8	17	26	14	0.06	
18	36.57	39.5	8	17	28	14	0.07	
19	38.58	41.5	8	20	30	16	0.09	
20	40.59	44.0	8	20	32	16	0.11	
21	42.61	46.0	10	22	34	16	0.12	
22	44.62	48.0	10	23	36	16	0.13	
23	46.63	50.0	10	24	38	16	0.14	
24	48.65	52.0	10	25	40	18	0.18	
25	50.66	54.0	10	25	40	18	0.18	
26	52.68	56.0	10	25	40	18	0.19	
27	54.70	58.0	10	25	40	18	0.19	
28	56.71	60.0	10	25	40	18	0.19	
29	58.73	62.0	10	25	40	18	0.20	
30	60.75	64.0	10	25	40	18	0.20	
31	62.77	66.0	10	25	40	18	0.21	
32	64.78	68.0	10	25	40	18	0.21	
33	66.80	70.0	10	25	40	18	0.22	
34	68.82	72.0	10	25	40	18	0.22	
35	70.84	74.0	10	25	40	18	0.23	

注）1. 歯先の高周波焼入はしてありません。
2. 軸穴径の最大は一般的な場合を表しています。
特殊条件でご使用になるときは最大穴径を一般機械設計の基準で決めてください。

OCM 35 標準シリーズ〔ピッチ9.525mm〕

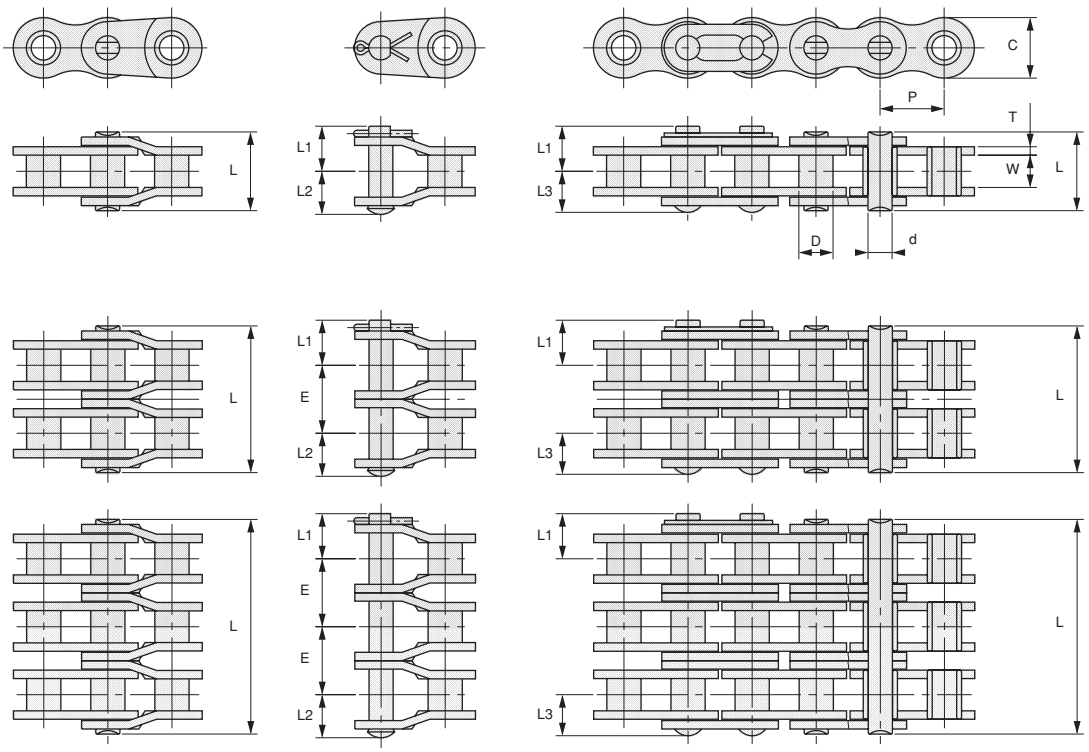

2ピッチオフセットリンク　オフセットリンク　継手リンク

■各部寸法

チェーン番号	JIS呼び番号	ピッチ P	ブシュ径 D	内リンク内幅 W	プレート C	プレート T	ピン d	ピン L	ピン L1	ピン L2	ピン L3	横ピッチ E	JIS引張強さ kN	JIS引張強さ kgf	最小引張強さ kN	最小引張強さ kgf	(参考値)許容張力 kN	(参考値)許容張力 kgf	平均引張強さ kN	平均引張強さ kgf	概略質量 (kg/m)
OCM 35	35	9.525	5.08	4.8	9.0	1.25	3.58	11.7	6.7	6.4	6.1	10.1	8.7	887	9.81	1,000	1.86	190	11.57	1,180	0.37
OCM 35-2	35-2							21.9					17.4	1,774	19.61	2,000	3.14	320	23.14	2,360	0.70
OCM 35-3	35-3							32.0					26.1	2,661	29.42	3,000	4.61	470	34.71	3,540	1.03
OCM 35-4	35-4							42.1					34.8	3,549	39.23	4,000	6.08	620	46.27	4,720	1.37

注）1. ブシュチェーンです。　2.ピン頭部の形状はリベット形です。

■伝動能力表

〈単位kW〉

小スプロケット歯数	小スプロケット回転数 rpm																			
	100	500	900	1200	1800	2500	3000	3500	4000	4500	5000	5500	6000	6500	7000	7500	8000	8500	9000	10000
11	0.16	0.67	1.14	1.48	2.13	2.87	2.19	1.74	1.42	1.19	1.02	0.88	0.77	0.69	0.61	0.55	0.50	0.46	0.42	0.36
12	0.17	0.74	1.26	1.63	2.34	3.15	2.50	1.98	1.62	1.36	1.16	1.01	0.88	0.78	0.70	0.63	0.57	0.52	0.48	0.41
13	0.19	0.81	1.37	1.77	2.55	3.43	2.82	2.23	1.83	1.53	1.31	1.13	1.00	0.88	0.79	0.71	0.65	0.59	0.54	0.46
14	0.21	0.87	1.48	1.92	2.77	3.72	3.15	2.50	2.04	1.71	1.46	1.27	1.11	0.99	0.88	0.80	0.72	0.66	0.61	0.52
15	0.22	0.94	1.60	2.07	2.98	4.01	3.49	2.77	2.27	1.90	1.62	1.41	1.23	1.09	0.98	0.88	0.80	0.73	0.67	0.57
16	0.24	1.01	1.71	2.22	3.20	4.30	3.84	3.05	2.50	2.09	1.79	1.55	1.36	1.21	1.08	0.97	0.88	0.81	0.74	0.63
17	0.25	1.08	1.83	2.37	3.41	4.59	4.21	3.34	2.73	2.29	1.96	1.70	1.49	1.32	1.18	1.07	0.97	0.88	0.81	0.69
18	0.27	1.15	1.94	2.52	3.63	4.88	4.59	3.64	2.98	2.50	2.13	1.85	1.62	1.44	1.29	1.16	1.05	0.96	0.88	0.75
19	0.29	1.21	2.06	2.67	3.85	5.17	4.98	3.95	3.23	2.71	2.31	2.00	1.76	1.56	1.40	1.26	1.14	1.04	0.96	0.82
20	0.30	1.28	2.18	2.82	4.07	5.47	5.37	4.26	3.49	2.92	2.50	2.16	1.90	1.68	1.51	1.36	1.23	1.13	1.03	0.88
21	0.32	1.35	2.30	2.98	4.29	5.76	5.78	4.59	3.75	3.15	2.69	2.33	2.04	1.81	1.62	1.46	1.33	1.21	1.11	0.95
22	0.33	1.42	2.42	3.13	4.51	6.06	6.20	4.92	4.03	3.37	2.88	2.50	2.19	1.94	1.74	1.57	1.42	1.30	1.19	1.02
23	0.35	1.49	2.53	3.28	4.73	6.36	6.63	5.26	4.30	3.61	3.08	2.67	2.34	2.08	1.86	1.68	1.52	1.39	1.28	1.09
24	0.37	1.56	2.65	3.44	4.95	6.66	7.06	5.60	4.59	3.84	3.28	2.85	2.50	2.21	1.98	1.79	1.62	1.48	1.36	1.16
25	0.38	1.63	2.77	3.59	5.18	6.96	7.51	5.96	4.88	4.09	3.49	3.02	2.65	2.35	2.11	1.90	1.72	1.57	1.45	1.23
26	0.40	1.70	2.89	3.75	5.40	7.26	7.96	6.32	5.17	4.34	3.70	3.21	2.82	2.50	2.23	2.01	1.83	1.67	1.53	1.31
28	0.43	1.85	3.13	4.06	5.85	7.86	8.90	7.06	5.78	4.84	4.14	3.59	3.15	2.79	2.50	2.25	2.04	1.87	1.71	1.46
30	0.47	1.99	3.38	4.37	6.30	8.47	9.87	7.83	6.41	5.37	4.59	3.98	3.49	3.10	2.77	2.50	2.27	2.07	1.90	1.62
32	0.50	2.13	3.62	4.69	6.76	9.08	10.7	8.63	7.06	5.92	5.05	4.38	3.84	3.41	3.05	2.75	2.50	2.28	2.09	1.79
35	0.55	2.35	3.99	5.17	7.44	10.0	11.8	9.87	8.08	6.77	5.78	5.01	4.40	3.90	3.49	3.15	2.86	2.61	2.39	0
40	0.64	2.71	4.61	5.97	8.60	11.6	13.6	12.1	9.87	8.27	7.06	6.12	5.37	4.77	4.26	3.84	3.49	0	0	
潤滑形式	Ⅰ	Ⅱ		Ⅲ		Ⅳ														

注）1. 多列チェーン伝動kWは、本表のkW数に多列係数(87頁記載)を乗じてご使用ください。
2. 潤滑形式については98頁の潤滑形式と給油方法の項をご参照ください。

OCM 35 標準スプロケット

〔チェーンピッチ 9.525mm〕

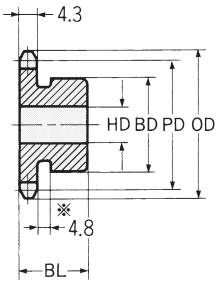

単列 新B形

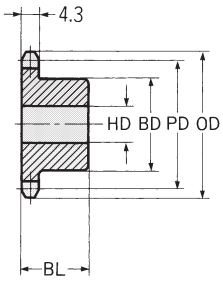

単列 B形・新B形

■各部寸法

歯数	共通寸法		単列 新B形						単列 B形					
	ピッチ径	外径	軸穴径 HD		ハブ径	ハブ長	概略質量	材質	軸穴径 HD		ハブ径	ハブ長	概略質量	材質
	PD	OD	下穴径	最大	BD	BL	(kg)		下穴径	最大	BD	BL	(kg)	
9	27.85	31	8	11	22	20	0.06	*	8	11	18	20	0.04	B形 機械構造用炭素鋼
10	30.82	35	8	12	25	20	0.08	*	8	13	20	20	0.06	
11	33.81	38	8	14	27	20	0.09	*	8	13	20	20	0.07	
12	36.80	41	9	16	31	20	0.12	*	10	16	25	20	0.08	
13	39.80	44	9	18	32	20	0.12	*	10	16	25	20	0.09	
14	42.81	47	9	20	30	20	0.12	新B形 機械構造用炭素鋼	10	20	30	20	0.12	
15	45.81	51	9	22	35	20	0.16		10	20	30	20	0.13	
16	48.82	54	9	23	37	20	0.19		10	22	35	20	0.19	
17	51.84	57	11	25	41	20	0.22		10	25	40	20	0.22	
18	54.85	60	11	28	44	20	0.25		10	25	40	20	0.23	
19	57.87	63	11	30	47	20	0.28		10	28	45	20	0.28	
20	60.89	66	11	32	50	20	0.32		10	28	45	25	0.34	
21	63.91	69	11	32	53	20	0.36		12	32	50	25	0.41	
22	66.93	72	11	32	53	20	0.37		12	32	50	25	0.42	
23	69.95	75	11	32	53	20	0.38		12	32	50	25	0.43	
24	72.97	78	11	32	53	22	0.43		12	32	50	25	0.45	
25	76.00	81	11	32	53	22	0.44		12	32	50	25	0.46	
26	79.02	84	11	32	53	22	0.45		12	32	50	25	0.47	
27	82.05	87	11	32	53	22	0.46		12	32	50	25	0.49	
28	85.07	90	11	32	53	22	0.48		12	32	50	25	0.5	
29	88.10	93	11	32	53	22	0.49		12	32	50	25	0.51	
30	91.12	96	11	32	53	22	0.51		12	32	50	25	0.53	
31	94.15	99	11	32	53	22	0.52		12	32	50	25	0.54	
32	97.18	102	11	32	53	22	0.54		12	32	50	25	0.55	
33	100.20	105	11	32	53	22	0.56		12	32	50	25	0.57	
34	103.23	109	11	32	53	22	0.57		12	32	50	25	0.59	
35	106.26	112	11	32	53	22	0.59		12	32	50	25	0.6	
36	109.29	115	11	32	53	22	0.61							
38	115.34	121	11	42	63	25	0.82							
40	121.40	127	11	42	63	25	0.85							
42	127.46	133	15	42	63	25	0.92							
45	136.55	142	15	42	63	25	0.95							
48	145.64	151	15	42	63	25	1.0							
50	151.70	157	15	42	63	25	1.05							
54	163.81	169	15	42	63	25	1.2							
60	182.00	187	15	42	63	25	1.3							
65	197.15	203	15	45	68	25	1.6							
70	212.30	218	15	45	68	25	1.7							
75	227.46	233	15	45	68	25	1.8							

注）1. 着色部分のものは、高周波焼入を行い歯先を硬化しています。
2. 軸穴径の最大は一般的な場合を表しています。
特殊条件でご使用になるときは最大穴径を一般機械設計の基準で決めてください。
3. ＊印単列新B形の歯数9T～13Tのものにはハブ部分に溝があります（溝の外径は9T:φ16、10T:φ18、11T:φ22、12T:φ24、13T:φ28）。

OCM 40 標準シリーズ〔ピッチ12.70mm〕

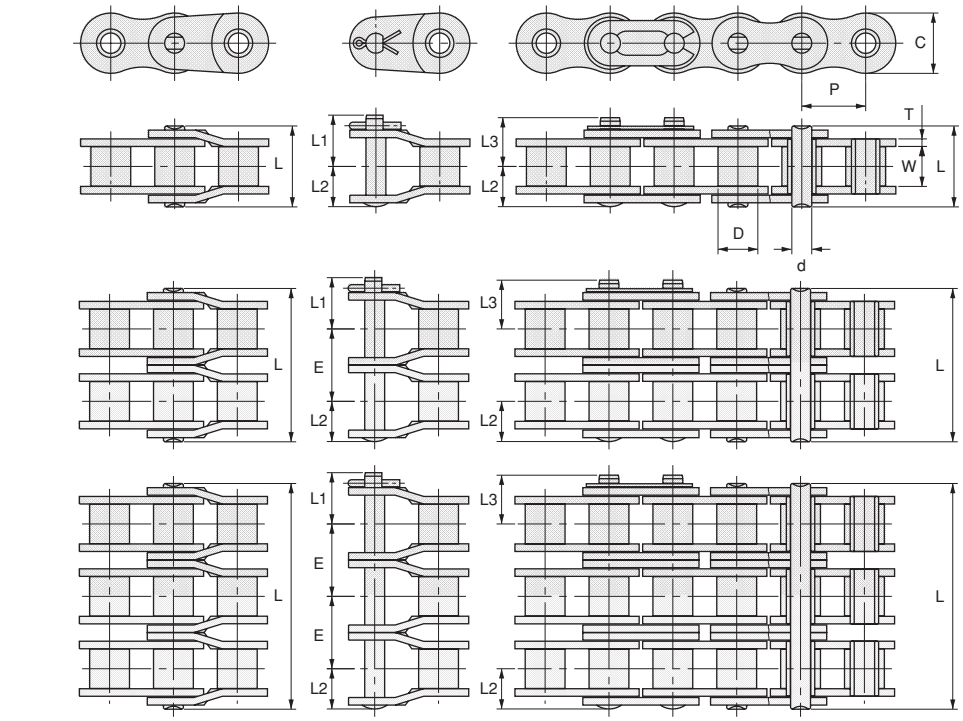

2ピッチオフセットリンク　オフセットリンク　継手リンク

■各部寸法

チェーン番号	JIS呼び番号	ピッチ P	ローラ径 D	内リンク内幅 W	プレート C	プレート T	ピン d	ピン L	ピン L1	ピン L2	ピン L3	横ピッチ E	JIS引張強さ kN	JIS引張強さ kgf	最小引張強さ kN	最小引張強さ kgf	(参考値)許容張力 kN	(参考値)許容張力 kgf	平均引張強さ kN	平均引張強さ kgf	概略質量 (kg/m)
OCM 40	40	12.70	7.92	7.95	12.0	1.5	3.96	16.1	10.2	8.1	9.7	14.4	15.2	1,550	15.69	1,600	3.82	390	19.12	1,950	0.66
OCM 40-2	40-2							30.5					30.4	3,100	31.38	3,200	6.47	660	38.24	3,900	1.30
OCM 40-3	40-3							45.0					45.6	4,650	47.07	4,800	9.51	970	57.35	5,850	1.94
OCM 40-4	40-4							59.4					60.8	6,200	62.76	6,400	12.55	1,280	76.47	7,800	2.59
OCM 40-5	40-5							73.8					76.0	7,750	78.45	8,000	14.90	1,520	95.59	9,750	3.23
OCM 40-6	40-6							88.2					91.2	9,300	94.14	9,600	17.55	1,790	114.71	11,700	3.87

注）1. ピン頭部の形状はリベット形です。

■伝動能力表

〈単位kW〉

小スプロケット歯数	小スプロケット回転数 rpm																								
	10	25	50	100	200	300	400	500	700	900	1000	1200	1400	1600	1800	2100	2400	2700	3000	3500	4000	5000	6000	7000	8000
11	0.09	0.20	0.36	0.68	1.27	1.83	2.37	2.90	3.92	4.92	5.07	5.07	5.07	4.15	3.48	2.76	2.26	1.89	1.62	1.28	1.05	0.75	0.57	0.45	0.37
12	0.09	0.21	0.40	0.75	1.40	2.01	2.60	3.18	4.31	5.40	5.67	5.67	5.67	4.73	3.96	3.15	2.58	2.16	1.84	1.46	1.20	0.86	0.65	0.52	0.42
13	0.10	0.23	0.44	0.82	1.52	2.19	2.84	3.47	4.70	5.89	6.18	6.18	6.18	5.33	4.47	3.55	2.90	2.43	2.08	1.65	1.35	0.97	0.73	0.58	0.48
14	0.11	0.25	0.47	0.88	1.65	2.37	3.08	3.76	5.09	6.38	6.70	6.70	6.70	5.96	5.00	3.96	3.25	2.72	2.32	1.84	1.51	1.08	0.82	0.65	0.53
15	0.12	0.27	0.51	0.95	1.78	2.56	3.31	4.05	5.48	6.87	7.21	7.21	7.21	6.61	5.54	4.40	3.60	3.02	2.58	2.04	1.67	1.20	0.91	0.72	0.59
16	0.13	0.29	0.55	1.02	1.90	2.74	3.55	4.34	5.88	7.37	7.73	7.73	7.73	7.28	6.10	4.84	3.96	3.32	2.84	2.25	1.84	1.32	1.00	0.80	0.65
17	0.14	0.31	0.58	1.09	2.03	2.93	3.79	4.64	6.28	7.87	8.26	8.26	8.26	7.98	6.69	5.31	4.34	3.64	3.11	2.47	2.02	1.44	1.10	0.87	0.71
18	0.15	0.33	0.62	1.16	2.16	3.11	4.03	4.93	6.68	8.37	8.78	8.78	8.78	8.69	7.28	5.78	4.73	3.96	3.39	2.69	2.20	1.57	1.20	0.95	0
19	0.15	0.35	0.66	1.23	2.29	3.30	4.28	5.23	7.08	8.87	9.43	9.43	9.43	9.43	7.90	6.27	5.13	4.30	3.67	2.91	2.38	1.71	1.30	1.03	0
20	0.16	0.37	0.70	1.30	2.42	3.49	4.52	5.53	7.48	9.38	10.2	10.2	10.2	10.2	8.53	6.77	5.54	4.64	3.96	3.15	2.58	1.84	1.40	1.11	0
21	0.17	0.39	0.73	1.37	2.55	3.68	4.77	5.83	7.89	9.89	10.9	11.0	11.0	11.0	9.18	7.28	5.96	5.00	4.27	3.39	2.77	1.98	1.51	1.20	0
22	0.18	0.41	0.77	1.44	2.69	3.87	5.01	6.13	8.29	10.4	11.4	11.7	11.7	11.7	9.84	7.81	6.39	5.36	4.57	3.63	2.97	2.13	1.62	1.28	0
23	0.19	0.43	0.81	1.51	2.82	4.06	5.26	6.43	8.70	10.9	12.0	12.6	12.6	12.6	10.5	8.3	6.83	5.73	4.89	3.88	3.18	2.27	1.73	1.37	0
24	0.20	0.45	0.85	1.58	2.95	4.25	5.50	6.73	9.11	11.4	12.6	13.4	13.4	13.4	11.2	8.9	7.28	6.10	5.21	4.14	3.39	2.42	1.84	1.46	0
25	0.21	0.47	0.89	1.65	3.08	4.44	5.75	7.03	9.52	11.9	13.1	14.1	14.1	14.1	11.9	9.5	7.74	6.49	5.54	4.40	3.60	2.58	1.96	0	
26	0.22	0.49	0.92	1.72	3.22	4.63	6.00	7.34	9.93	12.5	13.7	14.7	14.7	14.7	12.6	10.0	8.21	6.88	5.88	4.66	3.82	2.73	2.08	0	
28	0.24	0.54	1.00	1.87	3.48	5.02	6.50	7.95	10.76	13.5	14.8	16.0	16.0	16.0	14.1	11.2	9.18	7.69	6.57	5.21	4.27	3.05	2.32	0	
30	0.25	0.58	1.08	2.01	3.75	5.41	7.00	8.56	11.59	14.5	16.0	17.2	17.2	17.2	15.7	12.4	10.2	8.5	7.28	5.78	4.73	3.39	2.58	0	
32	0.27	0.62	1.16	2.16	4.02	5.80	7.51	9.18	12.43	15.6	17.1	18.4	18.4	18.4	17.3	13.7	11.2	9.4	8.02	6.37	5.21	3.73	0		
35	0.30	0.68	1.27	2.38	4.43	6.39	8.27	10.11	13.69	17.2	18.9	20.3	20.3	20.3	19.7	15.7	12.8	10.8	9.18	7.28	5.96	4.27	0		
40	0.35	0.79	1.47	2.74	5.12	7.38	9.56	11.68	15.81	19.8	21.8	24.1	24.1	24.1	24.1	19.1	15.7	13.1	11.2	8.90	7.28	5.21	0		
潤滑形式	Ⅰ			Ⅱ	Ⅲ						Ⅳ														

注）1. 多列チェーンの伝動kW数は、本表のkW数に多列係数（87頁記載）を乗じてご使用ください。
2. オフセットリンクをご使用の場合の伝動能力は上表の約70%になります。
3. 潤滑形式については98頁の潤滑形式と給油方法の項をご参照ください。
4. 伝動能力表の着色部分でご使用の場合は当社までご相談ください。

OCM 40 標準スプロケット

〔チェーンピッチ 12.70mm〕

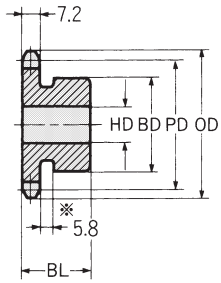

単列 新B形

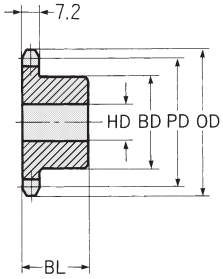

単列 B形・新B形

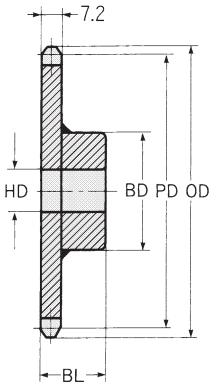

単列 新BW形

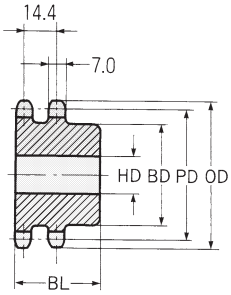

2列 新B形

■各部寸法

歯数	共通寸法		単列 新B形・新BW形						単列 B形						2列 新B形					
	ピッチ径	外径	軸穴径 HD		ハブ径	ハブ長	概略質量	材質	軸穴径 HD		ハブ径	ハブ長	概略質量	材質	軸穴径 HD		ハブ径	ハブ長	概略質量	材質
	PD	OD	下穴径	最大	BD	BL	(kg)		下穴径	最大	BD	BL	(kg)		下穴径	最大	BD	BL	(kg)	
9	37.13	42	9	14	28	22	0.11	*	8	15	23	25	0.1							
10	41.10	46	9	17	32	22	0.14	*	10	17	27	25	0.14		13	17	25	35	0.24	
11	45.08	51	10	20	37	22	0.19	*	12	20	30	25	0.17		13	18	30	35	0.27	
12	49.07	55	10	22	40	22	0.22	*	12	22	35	25	0.22		14	19	32	35	0.34	
13	53.07	59	13	23	37	22	0.23		12	22	35	25	0.24		14	20	38	35	0.39	
14	57.07	63	13	26	42	22	0.28		12	25	40	25	0.31		14	24	42	35	0.47	
15	61.08	67	13	28	46	22	0.34		12	28	45	25	0.37		14	28	46	35	0.56	
16	65.10	71	13	32	50	22	0.4		12	28	45	25	0.4		14	30	50	35	0.65	
17	69.12	76	13	32	54	22	0.46		12	32	50	25	0.47		14	32	54	35	0.75	
18	73.14	80	13	35	57	22	0.51		12	32	50	25	0.5		14	35	59	35	0.85	
19	77.16	84	13	38	62	22	0.59		12	32	50	25	0.53		14	40	63	35	0.98	
20	81.18	88	14	42	67	25	0.76		15	38	60	28	0.73		14	45	67	40	1.3	
21	85.21	92	14	45	71	25	0.85		15	38	60	28	0.76		14	47	71	40	1.4	
22	89.24	96	14	48	75	25	0.95		15	38	60	28	0.79		14	49	74	40	1.6	
23	93.27	100	14	50	77	25	1.0		15	38	60	28	0.82		14	49	78	40	1.7	
24	97.30	104	14	42	63	25	0.84		15	38	60	28	0.85		14	50	80	40	1.9	
25	101.33	108	14	42	63	25	0.88		15	38	60	28	0.89		18	59	87	40	2.1	
26	105.36	112	14	42	63	25	0.92		15	48	75	30	1.2		18	62	90	40	2.3	
27	109.40	116	14	42	63	25	0.96		15	48	75	30	1.2		18	65	95	40	2.6	
28	113.43	120	14	42	63	25	1.0		15	48	75	30	1.3		18	65	95	40	2.8	
29	117.46	124	14	42	63	25	1.05		15	48	75	30	1.3		18	65	95	40	2.9	
30	121.50	128	14	42	63	25	1.1		15	48	75	30	1.4		18	65	100	40	3.0	
31	125.53	133	14	42	63	28	1.2		15	48	75	30	1.4		18	65	100	40	3.0	
32	129.57	137	14	45	68	28	1.3		15	48	75	30	1.4		23	65	100	50	3.0	
33	133.61	141	14	45	68	28	1.3		15	48	75	30	1.5		23	65	100	50	3.1	
34	137.64	145	14	45	68	28	1.3		15	48	75	30	1.5		23	65	100	50	3.1	
35	141.68	149	14	45	68	28	1.4		15	48	75	30	1.6		23	65	100	50	3.1	
36	145.72	153	17	45	68	28	1.4													
38	153.79	161	17	45	68	28	1.5													
40	161.87	169	17	45	68	28	1.6													
42	169.95	177	17	48	73	32	2.0													
45	182.06	189	17	48	73	32	2.1													
48	194.18	201	17	48	73	32	2.3													
50	202.26	209	17	48	73	32	2.4													
54	218.42	226	17	48	73	32	2.8													
60	242.66	250	17	48	73	32	3.2													
65	262.87	270	17	55	83	32	3.9													
70	283.07	290	19	55	83	32	4.3													
75	303.28	311	19	55	83	32	4.8													

新B形 機械構造用炭素鋼

新BW形 機械構造用圧延鋼 一般

B形 機械構造用炭素鋼

2列新B形 機械構造用炭素鋼

注）1. 着色部分のものは、高周波焼入を行い歯先を硬化しています。
2. 軸穴径の最大は一般的な場合を表しています。
特殊条件でご使用になるときは最大穴径を一般機械設計の基準で決めてください。
3. ＊印単列新B形の歯数9T～12Tのものにはハブ部分に溝があります（溝の外径は9T:φ21、10T:φ25、11T:φ30、12T:φ32）。

OCM 50 標準シリーズ〔ピッチ15.875mm〕

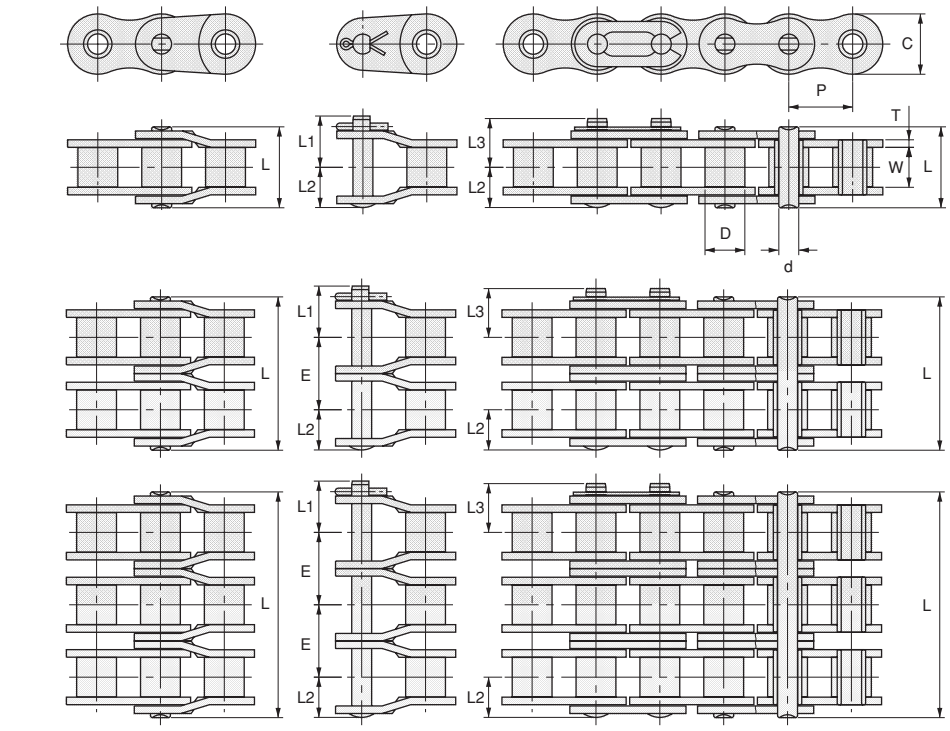

2ピッチオフセットリンク　オフセットリンク　継手リンク

■各部寸法

チェーン番号	JIS呼び番号	ピッチ P	ローラ径 D	内リンク内幅 W	プレート C	プレート T	ピン d	ピン L	ピン L1	ピン L2	ピン L3	横ピッチ E	JIS引張強さ kN	JIS引張強さ kgf	最小引張強さ kN	最小引張強さ kgf	(参考値)許容張力 kN	(参考値)許容張力 kgf	平均引張強さ kN	平均引張強さ kgf	概略質量 (kg/m)
OCM 50	50	15.875	10.16	9.55	15.0	2.0	5.08	20.3	12.1	10.4	12.1	18.1	24	2,447	26.48	2,700	6.18	630	31.86	3,250	1.08
OCM 50-2	50-2							38.4					48	4,895	52.96	5,400	10.49	1,070	63.73	6,500	2.13
OCM 50-3	50-3							56.6					72	7,342	79.43	8,100	15.39	1,570	95.59	9,750	3.18
OCM 50-4	50-4							74.7					96	9,789	105.91	10,800	20.29	2,070	127.45	13,000	4.23
OCM 50-5	50-5							92.8					120	12,237	132.39	13,500	24.02	2,450	159.31	16,250	5.28
OCM 50-6	50-6							110.9					144	14,684	158.87	16,200	28.33	2,890	191.18	19,500	6.32

注）1. ピン頭部の形状はリベット形です。

■伝動能力表

〈単位kW〉

小スプロケット歯数	小スプロケット回転数 rpm																								
	10	25	50	100	200	300	400	500	700	900	1000	1200	1400	1600	1800	2100	2400	2700	3000	3500	4000	4500	5000	5500	6000
11	0.17	0.39	0.74	1.37	2.56	3.69	4.79	5.85	7.92	9.93	7.88	7.64	6.06	4.96	4.16	3.30	2.70	2.26	1.93	1.53	1.26	1.05	0.90	0.78	0.68
12	0.19	0.43	0.81	1.51	2.82	4.06	5.26	6.43	8.70	8.71	8.71	8.71	6.91	5.66	4.74	3.76	3.08	2.58	2.20	1.75	1.43	1.20	1.02	0.89	0.78
13	0.21	0.47	0.88	1.65	3.07	4.42	5.73	7.01	9.49	9.82	9.82	9.82	7.79	6.38	5.34	4.24	3.47	2.91	2.48	1.97	1.61	1.35	1.15	1.00	0
14	0.22	0.51	0.96	1.78	3.33	4.79	6.21	7.59	10.3	11.0	11.0	11.0	8.71	7.13	5.97	4.74	3.88	3.25	2.78	2.20	1.80	1.51	1.29	1.12	0
15	0.24	0.55	1.03	1.92	3.59	5.16	6.69	8.18	11.1	12.2	12.2	12.2	9.66	7.90	6.62	5.26	4.30	3.61	3.08	2.44	2.00	1.68	1.43	1.24	0
16	0.26	0.59	1.10	2.06	3.84	5.54	7.17	8.77	11.9	13.4	13.4	13.4	10.6	8.71	7.30	5.79	4.74	3.97	3.39	2.69	2.20	1.85	1.58	1.37	0
17	0.28	0.63	1.18	2.20	4.10	5.91	7.66	9.36	12.7	14.7	14.7	14.7	11.7	9.54	7.99	6.34	5.19	4.35	3.71	2.95	2.41	2.02	1.73	1.50	0
18	0.29	0.67	1.25	2.34	4.37	6.29	8.15	9.96	13.5	15.8	15.8	15.8	12.7	10.4	8.71	6.91	5.66	4.74	4.05	3.21	2.63	2.20	1.88	0	
19	0.31	0.71	1.33	2.48	4.63	6.67	8.64	10.6	14.3	16.8	16.8	16.8	13.8	11.3	9.44	7.49	6.13	5.14	4.39	3.48	2.85	2.39	2.04	0	
20	0.33	0.75	1.40	2.62	4.89	7.05	9.13	11.2	15.1	17.7	17.7	17.7	14.9	12.2	10.2	8.09	6.62	5.55	4.74	3.76	3.08	2.58	2.20	0	
21	0.35	0.79	1.48	2.76	5.16	7.43	9.62	11.8	15.9	18.7	18.7	18.7	16.0	13.1	11.0	8.71	7.13	5.97	5.10	4.05	3.31	2.78	2.37	0	
22	0.37	0.83	1.56	2.91	5.42	7.81	10.1	12.4	16.7	19.6	19.6	19.6	17.2	14.0	11.8	9.34	7.64	6.40	5.47	4.34	3.55	2.98	2.54	0	
23	0.38	0.88	1.63	3.05	5.69	8.19	10.6	13.0	17.6	20.6	20.6	20.6	18.3	15.0	12.6	9.98	8.17	6.85	5.85	4.64	3.80	3.18	0		
24	0.40	0.92	1.71	3.19	5.96	8.58	11.1	13.6	18.4	21.6	21.6	21.6	19.5	16.0	13.4	10.6	8.71	7.30	6.23	4.94	4.05	3.39	0		
25	0.42	0.96	1.79	3.34	6.22	8.97	11.6	14.2	19.2	22.5	22.5	22.5	20.8	17.0	14.3	11.3	9.26	7.76	6.62	5.26	4.30	3.61	0		
26	0.44	1.00	1.86	3.48	6.49	9.35	12.1	14.8	20.1	23.5	23.5	23.5	22.0	18.0	15.1	12.0	9.82	8.23	7.03	5.58	4.56	3.82	0		
28	0.47	1.08	2.02	3.77	7.04	10.1	13.1	16.0	21.7	25.5	25.5	25.5	24.6	20.2	16.9	13.4	11.0	9.20	7.85	6.23	5.10	4.27	0		
30	0.51	1.17	2.18	4.06	7.58	10.9	14.1	17.3	23.4	27.5	27.5	27.5	27.3	22.4	18.7	14.9	12.2	10.2	8.71	6.91	5.66	0			
32	0.55	1.25	2.33	4.36	8.13	11.7	15.2	18.5	25.1	30.1	30.1	30.1	30.1	24.6	20.6	16.4	13.4	11.2	9.59	7.61	6.23	0			
35	0.60	1.38	2.57	4.80	8.95	12.9	16.7	20.4	27.6	34.4	34.4	34.4	34.4	28.2	23.6	18.7	15.3	12.9	11.0	8.71	7.13	0			
40	0.70	1.59	2.97	5.54	10.34	14.9	19.3	23.6	31.9	40.0	42.1	42.1	42.1	34.4	28.8	22.9	18.7	15.7	13.4	10.6	0				
潤滑形式	Ⅰ			Ⅱ	Ⅲ					Ⅳ															

注）1. 多列チェーンの伝動kW数は、本表のkW数に多列係数（87頁記載）を乗じてご使用ください。
2. オフセットリンクをご使用の場合の伝動能力は上表の約70%になります。
3. 潤滑形式については98頁の潤滑形式と給油方法の項をご参照ください。
4. 伝動能力表の着色部分でご使用の場合は当社までご相談ください。

OCM 50 標準スプロケット

〔チェーンピッチ 15.875mm〕

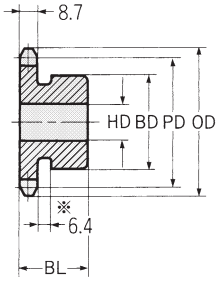

単列 新B形

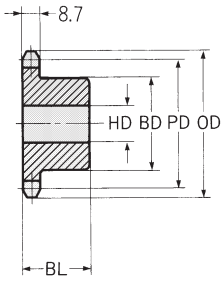

単列 B形・新B形

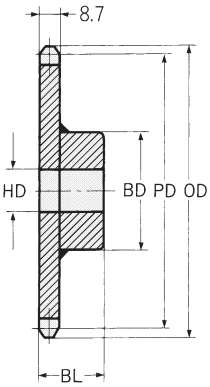

単列 新BW形

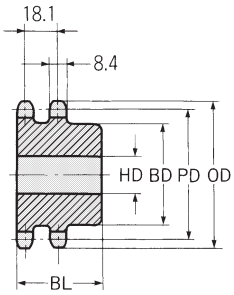

2列 新B形

■各部寸法

歯数	共通寸法		単列 新B形・新BW形						単列 B形						2列 新B形					
	ピッチ径	外径	軸穴径 HD		ハブ径	ハブ長	概略質量	材質	軸穴径 HD		ハブ径	ハブ長	概略質量	材質	軸穴径 HD		ハブ径	ハブ長	概略質量	材質
	PD	OD	下穴径	最大	BD	BL	(kg)		下穴径	最大	BD	BL	(kg)		下穴径	最大	BD	BL	(kg)	
9	46.41	53	10	19	34	25	0.2	*	10	16	25	25	0.15	B形 機械構造用炭素鋼						2列 新B形 機械構造用炭素鋼
10	51.37	58	10	22	40	25	0.27	*	12	20	30	25	0.21		14	22	32	40	0.38	
11	56.35	64	13	24	46	25	0.33	*	12	22	35	25	0.28		14	24	37	40	0.5	
12	61.34	69	13	28	50.5	25	0.41	*	12	25	40	25	0.36		14	26	42	40	0.6	
13	66.34	74	13	32	51	25	0.46	*	12	28	45	25	0.39		14	30	47	40	0.73	
14	71.34	79	13	32	52	25	0.52		12	32	50	25	0.47		14	32	52	40	0.87	
15	76.35	84	13	35	57	25	0.62		12	35	55	30	0.7		14	35	57	40	1.0	
16	81.37	89	13	38	62	25	0.72		15	35	55	30	0.74		14	40	62	45	1.3	
17	86.39	94	13	42	67	25	0.83		15	42	65	30	0.94		14	45	67	45	1.5	
18	91.42	100	13	45	72	28	1.0		15	42	65	30	1.0		14	48	72	45	1.7	
19	96.45	105	13	48	73	28	1.1		15	42	65	30	1.0		14	50	79	45	2.0	
20	101.48	110	14	48	73	28	1.2		20	50	80	30	1.3		18	55	84	45	2.2	
21	106.51	115	14	48	73	28	1.2		20	50	80	30	1.4		18	60	89	45	2.5	
22	111.55	120	16	48	73	28	1.3		20	50	80	30	1.4		18	65	94	50	2.9	
23	116.58	125	16	48	73	28	1.3		20	50	80	35	1.7		18	67	99	50	3.3	
24	121.62	130	16	48	73	28	1.45	新B形 機械構造用炭素鋼	20	50	80	35	1.7		18	70	104	50	3.6	
25	126.66	135	16	48	73	28	1.5		20	50	80	35	1.8		18	70	105	50	4.0	
26	131.70	140	16	48	73	28	1.5		20	50	80	35	1.9		18	70	105	50	4.4	
27	136.74	145	16	48	73	28	1.5		20	50	80	35	1.9		18	70	105	50	4.8	
28	141.79	150	16	48	73	28	1.6		20	50	80	35	2.0		18	75	110	50	4.9	
29	146.83	155	16	48	73	28	1.7		20	50	80	35	2.1		18	75	110	50	4.95	
30	151.87	161	16	48	73	28	1.8		20	50	80	35	2.1		18	80	120	50	5.0	
31	156.92	166	16	48	73	28	1.8		20	50	80	35	2.2		23	80	120	50	5.2	
32	161.96	171	16	48	73	28	1.9		20	50	80	35	2.3		23	80	120	50	5.3	
33	167.01	176	16	48	73	28	2.0		20	50	80	35	2.4		23	80	120	50	5.4	
34	172.05	181	16	48	73	28	2.1		20	50	80	35	2.5		23	80	120	50	5.6	
35	177.10	186	16	48	73	28	2.2		20	50	80	35	2.5		23	80	117	50	5.8	
36	182.14	191	19	55	83	35	2.7													
38	192.24	201	19	55	83	35	2.9													
40	202.33	211	19	55	83	35	3.1													
42	212.43	221	19	55	83	35	3.4													
45	227.58	237	19	55	83	35	3.7													
48	242.73	252	19	55	83	35	4.1													
50	252.83	262	19	55	83	35	4.4													
54	273.02	282	19	55	83	35	5.0													
60	303.33	312	19	55	83	35	5.9	新BW形 一般構造用圧延鋼												
65	328.58	338	19	60	93	40	7.2													
70	353.84	363	20	60	93	40	8.2													
75	379.10	388	20	60	93	40	9.2													

注）1. 着色部分のものは、高周波焼入を行い歯先を硬化しています。
2. 軸穴径の最大は一般的な場合を表しています。
特殊条件でご使用になるときは最大穴径を一般機械設計の基準で決めてください。
3. ＊印単列新B形の歯数9T～13Tのものにはハブ部分に溝があります（溝の外径は9T:φ27、10T:φ32、11T:φ37、12T:φ42、13T:φ47）。

OCM 60 標準シリーズ〔ピッチ19.05mm〕

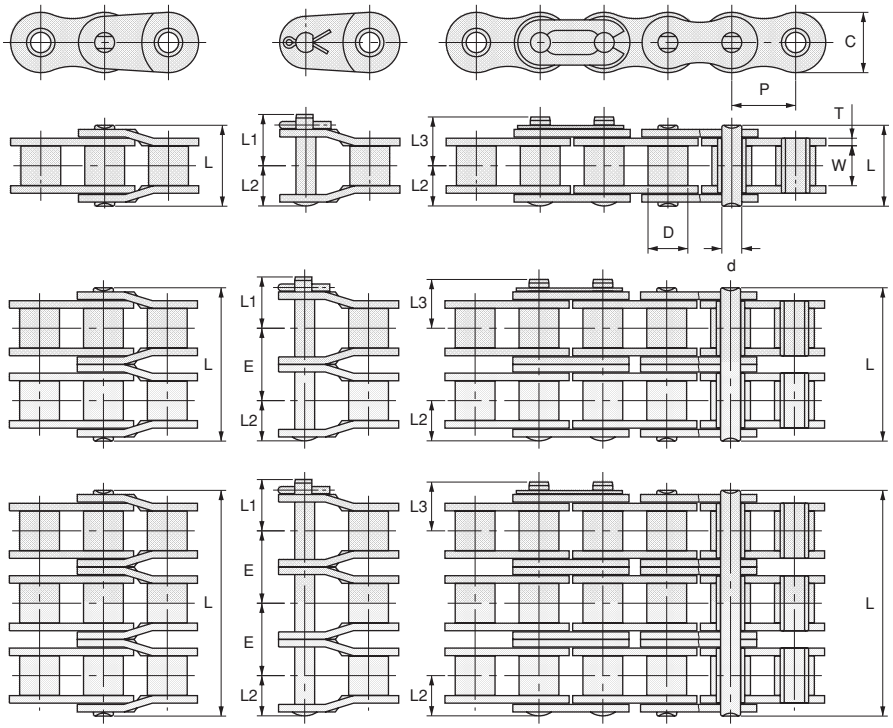

2ピッチオフセットリンク　オフセットリンク　継手リンク

■各部寸法

チェーン番号	JIS呼び番号	ピッチ P	ローラ径 D	内リンク内幅 W	プレート C	プレート T	ピン d	ピン L	ピン L_1	ピン L_2	ピン L_3	横ピッチ E	JIS引張強さ kN	JIS引張強さ kgf	最小引張強さ kN	最小引張強さ kgf	(参考値)許容張力 kN	(参考値)許容張力 kgf	平均引張強さ kN	平均引張強さ kgf	概略質量 (kg/m)
OCM 60	60	19.05	11.91	12.7	18.0	2.4	5.95	25.4	15.2	12.7	14.7	22.8	34.2	3,487	37.76	3,850	9.31	950	44.12	4,500	1.6
OCM 60-2	60-2							48.2					68.4	6,975	75.51	7,700	15.78	1,610	88.24	9,000	3.1
OCM 60-3	60-3							71.1					102.6	10,462	113.27	11,550	23.24	2,370	132.35	13,500	4.6
OCM 60-4	60-4							93.9					136.8	13,950	151.02	15,400	30.69	3,130	176.47	18,000	6.2
OCM 60-5	60-5							116.7					171.0	17,437	188.78	19,250	36.27	3,700	220.59	22,500	7.7
OCM 60-6	60-6							139.5					205.2	20,925	226.53	23,100	42.84	4,370	264.71	27,000	9.2

注）1. ピン頭部の形状はリベット形です。

■伝動能力表

〈単位kW〉

小スプロケット歯数	小スプロケット回転数 rpm																								
	10	25	50	100	150	200	300	400	500	600	700	800	900	1000	1100	1200	1400	1600	1800	2000	2500	3000	3500	4000	4500
11	0.31	0.71	1.33	2.49	3.58	4.64	6.69	8.66	10.6	12.5	12.7	12.7	12.7	11.6	10.1	8.84	7.02	5.74	4.81	4.11	2.94	2.24	1.78	1.45	1.22
12	0.34	0.78	1.46	2.73	3.94	5.10	7.34	9.51	11.6	13.7	13.9	13.9	13.9	13.2	11.5	10.1	7.99	6.54	5.48	4.68	3.35	2.55	2.02	1.66	1.39
13	0.38	0.86	1.60	2.98	4.29	5.56	8.01	10.4	12.7	14.9	15.2	15.2	15.2	14.9	12.9	11.4	9.01	7.38	6.18	5.28	3.78	2.87	2.28	1.87	0
14	0.41	0.93	1.73	3.23	4.65	6.02	8.67	11.2	13.7	16.2	16.7	16.7	16.7	16.7	14.5	12.7	10.1	8.25	6.91	5.90	4.22	3.21	2.55	2.09	0
15	0.44	1.00	1.86	3.48	5.01	6.49	9.35	12.1	14.8	17.4	18.5	18.5	18.5	18.5	16.0	14.1	11.2	9.15	7.66	6.54	4.68	3.56	2.83	2.31	0
16	0.47	1.07	2.00	3.73	5.37	6.96	10.0	13.0	15.9	18.7	20.4	20.4	20.4	20.4	17.7	15.5	12.3	10.1	8.44	7.21	5.16	3.92	3.11	2.55	0
17	0.50	1.14	2.13	3.98	5.73	7.43	10.7	13.9	16.9	20.0	22.3	22.3	22.3	22.3	19.4	17.0	13.5	11.0	9.25	7.90	5.65	4.30	3.41	2.79	0
18	0.53	1.22	2.27	4.23	6.10	7.90	11.4	14.7	18.0	21.2	23.7	23.7	23.7	23.7	21.1	18.5	14.7	12.0	10.1	8.60	6.16	4.68	3.72	3.04	0
19	0.57	1.29	2.41	4.49	6.46	8.37	12.1	15.6	19.1	22.5	25.1	25.1	25.1	25.1	22.9	20.1	15.9	13.0	10.9	9.33	6.68	5.08	4.03	3.30	0
20	0.60	1.36	2.54	4.74	6.83	8.85	12.8	16.5	20.2	23.8	26.6	26.6	26.6	26.6	24.7	21.7	17.2	14.1	11.8	10.1	7.21	5.48	4.35	0	
21	0.63	1.44	2.68	5.00	7.20	9.33	13.4	17.4	21.3	25.1	28.0	28.0	28.0	28.0	26.6	23.3	18.5	15.1	12.7	10.8	7.76	5.90	4.68	0	
22	0.66	1.51	2.82	5.26	7.57	9.81	14.1	18.3	22.4	26.4	29.5	29.5	29.5	29.5	28.5	25.0	19.8	16.2	13.6	11.6	8.32	6.33	5.02	0	
23	0.69	1.58	2.96	5.52	7.95	10.3	14.8	19.2	23.5	27.7	30.9	30.9	30.9	30.9	30.5	26.7	21.2	17.4	14.6	12.4	8.89	6.76	5.37	0	
24	0.73	1.66	3.10	5.78	8.32	10.8	15.5	20.1	24.6	29.0	32.5	32.5	32.5	32.5	32.5	28.5	22.6	18.5	15.5	13.2	9.48	7.21	5.72	0	
25	0.76	1.73	3.23	6.04	8.69	11.3	16.2	21.0	25.7	30.3	34.5	34.5	34.5	34.5	34.5	30.3	24.0	19.7	16.5	14.1	10.1	7.66	6.08	0	
26	0.79	1.81	3.37	6.30	9.07	11.8	16.9	21.9	26.8	31.6	36.3	36.6	36.6	36.6	36.6	32.1	25.5	20.9	17.5	14.9	10.7	8.13	6.45	0	
28	0.86	1.96	3.66	6.82	9.83	12.7	18.3	23.8	29.0	34.2	39.3	40.9	40.9	40.9	40.9	35.9	28.5	23.3	19.5	16.7	11.9	9.08	0		
30	0.93	2.11	3.94	7.35	10.6	13.7	19.8	25.6	31.3	36.9	42.4	44.9	44.9	44.9	44.9	39.8	31.6	25.9	21.7	18.5	13.2	10.1	0		
32	0.99	2.26	4.22	7.88	11.4	14.7	21.2	27.4	33.5	39.5	45.4	48.1	48.1	48.1	48.1	43.9	34.8	28.5	23.9	20.4	14.6	11.1	0		
35	1.09	2.49	4.65	8.68	12.5	16.2	23.3	30.2	37.0	43.5	50.0	53.0	53.0	53.0	53.0	50.2	39.8	32.6	27.3	23.3	16.7	12.7	0		
40	1.26	2.88	5.37	10.0	14.4	18.7	27.0	34.9	42.7	50.3	57.8	61.3	61.3	61.3	61.3	61.3	48.7	39.8	33.4	28.5	20.4	0			
潤滑形式	Ⅰ		Ⅱ		Ⅲ					Ⅳ															

注）1. 多列チェーンの伝動kW数は、本表のkW数に多列係数（87頁記載）を乗じてご使用ください。
2. オフセットリンクをご使用の場合の伝動能力は上表の約70%になります。
3. 潤滑形式については98頁の潤滑形式と給油方法の項をご参照ください。
4. 伝動能力表の着色部分でご使用の場合は当社までご相談ください。

OCM 60 標準スプロケット

〔チェーンピッチ 19.05mm〕

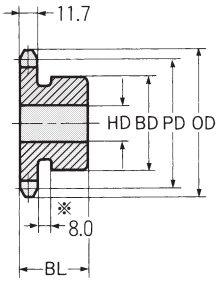

単列 新B形

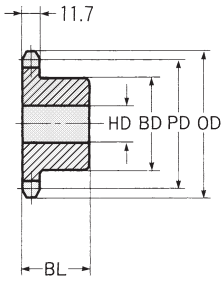

単列 B形・新B形

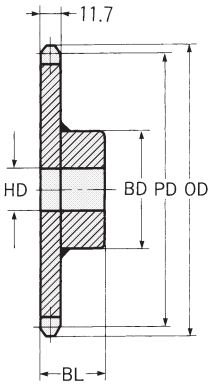

単列 新BW形

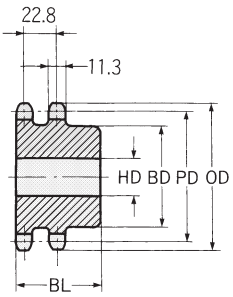

2列 新B形

■各部寸法

歯数	共通寸法		単列 新B形・新BW形						単列 B形						2列 新B形					
	ピッチ径	外径	軸穴径 HD		ハブ径	ハブ長	概略質量	材質	軸穴径 HD		ハブ径	ハブ長	概略質量	材質	軸穴径 HD		ハブ径	ハブ長	概略質量	材質
	PD	OD	下穴径	最大	BD	BL	(kg)		下穴径	最大	BD	BL	(kg)		下穴径	最大	BD	BL	(kg)	
9	55.70	63	10	23	43	32	0.4	*	12	20	32	35	0.31							
10	61.65	70	14	27	49	32	0.49	*	15	24	38	35	0.44		15	22	37	50	0.7	
11	67.62	76	14	32	51	32	0.6	*	15	28	45	35	0.58		15	28	45	50	0.8	
12	73.60	83	14	32	51	32	0.69		15	32	50	35	0.72		15	32	51	50	1.1	
13	79.60	89	14	35	57	32	0.81		15	35	55	35	0.86		15	35	57	50	1.3	
14	85.61	95	16	38	62	32	0.96		15	38	60	35	1.0		15	38	64	56	1.7	
15	91.62	101	16	45	68	32	1.1		17	45	70	35	1.2		17	42	70	56	2.0	
16	97.65	107	16	48	73	32	1.3		17	45	70	35	1.3		17	48	76	56	2.4	
17	103.67	113	16	48	73	32	1.4		17	48	75	35	1.5		20	55	82	56	2.8	
18	109.71	119	16	55	83	40	2.0		17	48	75	40	1.7		20	58	88	56	3.1	
19	115.74	126	16	55	83	40	2.1		17	48	75	40	1.8		20	65	94	56	3.6	
20	121.78	132	16	55	83	40	2.2		20	50	80	40	2.1		25	65	100	56	4.1	
21	127.82	138	16	55	83	40	2.3		20	50	80	40	2.2		25	65	100	56	4.5	
22	133.86	144	16	55	83	40	2.5		20	50	80	40	2.3		25	75	100	56	4.6	
23	139.90	150	16	55	83	40	2.5		20	50	80	40	2.4		25	75	100	56	5.0	
24	145.95	156	16	55	83	40	2.6		20	55	85	40	2.7		30	80	120	56	4.8	
25	151.99	162	16	55	83	40	2.7		20	55	85	40	2.8		30	80	120	56	5.0	
26	158.04	168	16	55	83	40	2.9		20	55	85	40	2.8		30	85	120	56	5.3	
27	164.09	174	16	55	83	40	3.0		20	55	85	40	3.1		30	85	120	56	5.5	
28	170.14	180	16	55	83	40	3.1		20	55	85	40	3.2		30	85	120	56	5.9	
29	176.20	187	16	55	83	40	3.2		20	55	85	40	3.4		30	85	120	56	6.0	
30	182.25	193	20	55	83	40	3.4		20	55	85	40	3.5		30	85	130	56	6.5	
31	188.30	199	20	55	83	40	3.55		20	55	85	40	3.7		30	85	130	56	6.8	
32	194.35	205	20	55	83	40	3.7		20	55	85	40	3.9		30	85	127	56	7.0	
33	200.41	211	20	55	83	40	3.85		20	55	85	40	4.0		30	85	127	56	7.4	
34	206.46	217	20	55	83	40	4.0		20	55	85	40	4.2		30	85	127	56	7.5	
35	212.52	223	20	55	83	40	4.2		20	55	85	40	4.4		30	85	127	56	7.6	
36	218.57	229	20	55	83	40	4.4													
38	230.69	241	20	55	83	40	4.8													
40	242.80	253	20	55	83	40	5.1													
42	254.92	266	20	60	93	45	6.2													
45	273.09	284	20	60	93	45	6.9													
48	291.27	302	20	60	93	45	7.7													
50	303.39	314	20	60	93	45	8.2													
54	327.63	339	20	60	93	45	9.3													
60	363.99	375	20	60	93	45	11.1													
65	394.30	405	20	75	107	45	12.8													
70	424.61	436	20	75	107	45	14.4													
75	454.92	466	20	75	107	45	16.3													

新B形 機械構造用炭素鋼
新BW形 一般構造用圧延鋼
B形 機械構造用炭素鋼
2列新B形 機械構造用炭素鋼

注）1. 着色部分のものは、高周波焼入を行い歯先を硬化しています。
2. 軸穴径の最大は一般的な場合を表しています。
特殊条件でご使用になるときは最大穴径を一般機械設計の基準で決めてください。
3. ＊印単列新B形の歯数9T～11Tのものにはハブ部分に溝があります（溝の外径　9T:φ32、10T:φ37、11T:φ45）。

OCM 80 標準シリーズ〔ピッチ25.40mm〕

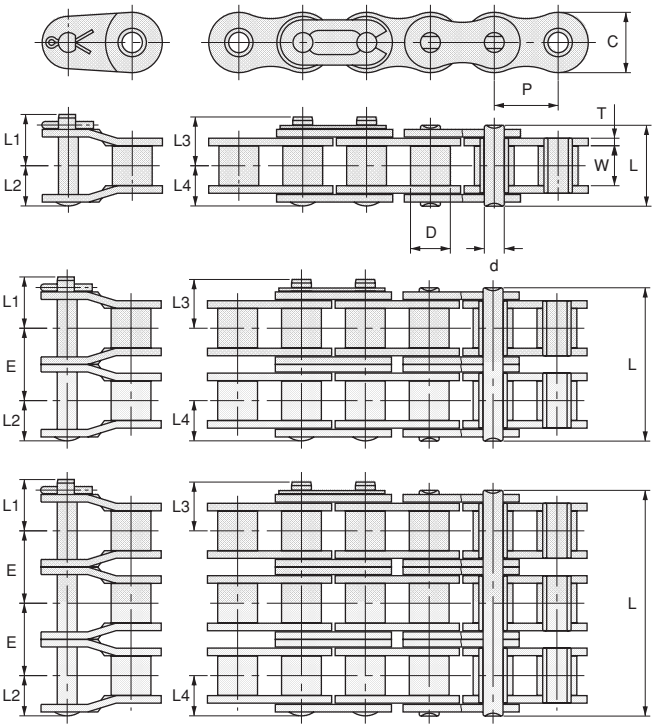

オフセットリンク　　継手リンク

■各部寸法

チェーン番号	JIS呼び番号	ピッチ P	ローラ径 D	内リンク内幅 W	プレート C	プレート T	ピン d	ピン L	ピン L1	ピン L2	ピン L3	ピン L4	横ピッチ E	JIS引張強さ kN	JIS引張強さ kgf	最小引張強さ kN	最小引張強さ kgf	(参考値)許容張力 kN	(参考値)許容張力 kgf	平均引張強さ kN	平均引張強さ kgf	概略質量 (kg/m)
OCM 80	80	25.40	15.88	15.9	24.1	3.2	7.94	32.7	19.7	18.0	18.8	16.3	29.3	61.2	6,241	70.61	7,200	16.18	1,650	78.43	8,000	2.8
OCM 80-2	80-2							62.1						122.4	12,481	141.22	14,400	27.5	2,805	156.86	16,000	5.6
OCM 80-3	80-3							91.4						183.6	18,722	211.82	21,600	40.44	4,125	235.29	24,000	8.3
OCM 80-4	80-4							120.7						244.8	24,963	282.43	28,800	53.38	5,445	313.73	32,000	11
OCM 80-5	80-5							150.0						306.0	31,203	353.04	36,000	63.09	6,435	392.16	40,000	13.7
OCM 80-6	80-6							179.3						367.2	37,444	423.65	43,200	74.41	7,590	470.59	48,000	16.4

注）1. ピン頭部の形状はリベット形を標準としますが、割ピン形もあります。

■伝動能力表

〈単位kW〉

小スプロケット歯数	小スプロケット回転数 rpm																								
	10	25	50	100	150	200	300	400	500	600	700	800	900	1000	1100	1200	1400	1600	1800	2000	2200	2400	2700	3000	3400
11	0.73	1.65	3.09	5.76	8.30	10.7	15.5	20.1	22.6	22.6	22.6	20.4	17.1	14.6	12.7	11.1	8.83	7.23	6.06	5.17	4.48	3.94	3.30	2.82	2.33
12	0.80	1.82	3.39	6.33	9.11	11.8	17.0	22.0	24.9	24.9	24.9	23.3	19.5	16.7	14.5	12.7	10.1	8.24	6.90	5.89	5.11	4.48	3.76	3.21	2.66
13	0.87	1.98	3.70	6.90	9.94	12.9	18.5	24.0	27.1	27.1	27.1	26.3	22.0	18.8	16.3	14.3	11.3	9.29	7.78	6.65	5.76	5.06	4.24	3.62	3.00
14	0.94	2.15	4.00	7.47	10.8	13.9	20.1	26.0	29.4	29.4	29.4	29.4	24.6	21.0	18.2	16.0	12.7	10.4	8.70	7.43	6.44	5.65	4.74	4.04	3.35
15	1.01	2.31	4.31	8.05	11.6	15.0	21.6	28.0	32.6	32.6	32.6	32.6	27.3	23.3	20.2	17.7	14.1	11.5	9.65	8.24	7.14	6.27	5.25	4.48	3.72
16	1.09	2.48	4.63	8.63	12.4	16.1	23.2	30.1	35.9	35.9	35.9	35.9	30.1	25.7	22.2	19.5	15.5	12.7	10.6	9.07	7.87	6.90	5.79	4.94	4.09
17	1.16	2.65	4.94	9.22	13.3	17.2	24.8	32.1	39.2	39.3	39.3	39.3	32.9	28.1	24.4	21.4	17.0	13.9	11.6	9.94	8.61	7.56	6.34	5.41	0
18	1.23	2.82	5.25	9.80	14.1	18.3	26.4	34.1	41.7	42.8	42.8	42.8	35.9	30.6	26.5	23.3	18.5	15.1	12.7	10.8	9.39	8.24	6.90	5.89	0
19	1.31	2.98	5.57	10.4	15.0	19.4	27.9	36.2	44.2	46.0	46.0	46.0	38.9	33.2	28.8	25.3	20.1	16.4	13.8	11.7	10.2	8.93	7.49	6.39	0
20	1.38	3.15	5.89	11.0	15.8	20.5	29.5	38.3	46.8	48.7	48.7	48.7	42.0	35.9	31.1	27.3	21.7	17.7	14.9	12.7	11.0	9.65	8.09	6.90	0
21	1.46	3.33	6.21	11.6	16.7	21.6	31.1	40.3	49.3	51.3	51.3	51.3	45.2	38.6	33.5	29.4	23.3	19.1	16.0	13.6	11.8	10.4	8.70	7.43	0
22	1.53	3.50	6.53	12.2	17.5	22.7	32.7	42.4	51.8	53.9	53.9	53.9	48.5	41.4	35.9	31.5	25.0	20.4	17.1	14.6	12.7	11.1	9.33	7.96	0
23	1.61	3.67	6.85	12.8	18.4	23.8	34.3	44.5	54.4	56.6	56.6	56.6	51.8	44.2	38.3	33.7	26.7	21.9	18.3	15.6	13.6	11.9	9.97	8.51	0
24	1.68	3.84	7.17	13.4	19.3	25.0	36.0	46.6	56.9	59.3	59.3	59.3	55.2	47.2	40.9	35.9	28.5	23.3	19.5	16.7	14.5	12.7	10.6	9.07	0
25	1.76	4.01	7.49	14.0	20.1	26.1	37.6	48.7	59.5	61.9	61.9	61.9	58.7	50.1	43.5	38.1	30.3	24.8	20.8	17.7	15.4	13.5	11.3	0	
26	1.84	4.19	7.82	14.6	21.0	27.2	39.2	50.8	62.1	64.6	64.6	64.6	62.3	53.2	46.1	40.4	32.1	26.3	22.0	18.8	16.3	14.3	12.0	0	
28	1.99	4.54	8.47	15.8	22.8	29.5	42.5	55.0	67.3	70.0	70.0	70.0	69.6	59.4	51.5	45.2	35.9	29.4	24.6	21.0	18.2	16.0	13.4	0	
30	2.14	4.89	9.12	17.0	24.5	31.8	45.8	59.3	72.5	77.2	77.2	77.2	77.2	65.9	57.1	50.1	39.8	32.6	27.3	23.3	20.2	17.7	14.9	0	
32	2.30	5.24	9.78	18.2	26.3	34.1	49.1	63.5	77.7	85.0	85.0	85.0	85.0	72.6	62.9	55.2	43.8	35.9	30.1	25.7	22.2	19.5	0		
35	2.53	5.77	10.8	20.1	29.0	37.5	54.0	70.0	85.6	97.3	97.3	97.3	97.3	83.0	72.0	63.2	50.1	41.0	34.4	29.4	25.4	22.3	0		
40	2.92	6.67	12.4	23.2	33.5	43.3	62.4	80.9	98.9	114	114	114	114	101	87.9	77.2	61.2	50.1	42.0	35.9	31.1	0			
潤滑形式	Ⅰ		Ⅱ	Ⅲ				Ⅳ																	

注）1. 多列チェーンの伝動kW数は、本表のkW数に多列係数(87頁記載)を乗じてご使用ください。
2. オフセットリンクをご使用の場合の伝動能力は上表の約70%になります。
3. 潤滑形式については98頁の潤滑形式と給油方法の項をご参照ください。
4. 伝動能力表の着色部分でご使用の場合は当社までご相談ください。

OCM 80 標準スプロケット

〔チェーンピッチ 25.40㎜〕

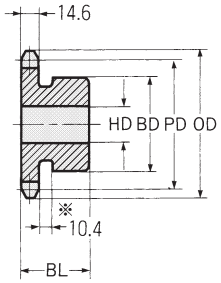

単列 新B形

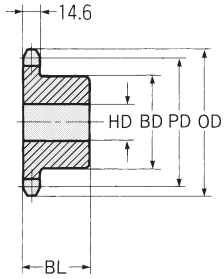

単列 B形・新B形

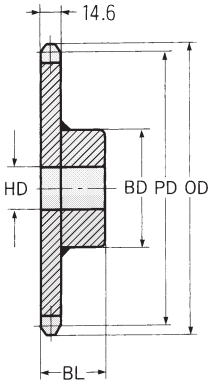

単列 新BW形

■各部寸法

歯数	共通寸法		単列 新B形・新BW形						単列 B形					
	ピッチ径	外径	軸穴径 HD		ハブ径	ハブ長	概略質量	材質	軸穴径 HD		ハブ径	ハブ長	概略質量	材質
	PD	OD	下穴径	最大	BD	BL	(kg)		下穴径	最大	BD	BL	(kg)	
9	74.27	85	11	32	58	40	0.8	*	17	28	43	40	0.7	B形 機械構造用炭素鋼
10	82.20	93	17	32	52	40	0.9		17	32	52	40	1.0	
11	90.16	102	17	38	60	40	1.2		20	38	60	40	1.2	
12	98.14	110	17	42	67	40	1.5		20	42	65	40	1.4	
13	106.14	118	17	50	77	40	1.9		20	45	70	40	1.7	
14	114.15	127	17	50	77	40	2.0		25	50	80	40	2.0	
15	122.17	135	20	60	93	40	2.6		25	55	85	40	2.3	
16	130.20	143	20	60	93	40	2.8		25	55	85	45	2.9	
17	138.23	151	20	60	93	40	3.0		25	60	90	45	3.1	
18	146.27	159	20	60	93	40	3.2		25	60	90	45	3.3	
19	154.32	167	20	60	93	40	3.4		25	60	90	45	3.5	
20	162.37	176	20	60	93	40	3.6		25	60	90	45	3.7	
21	170.42	184	20	60	93	40	3.8		25	60	90	45	4.0	
22	178.48	192	20	75	107	45	4.8							
23	186.54	200	20	75	107	45	5.1							
24	194.60	208	20	75	107	45	5.4							
25	202.66	216	20	75	107	45	5.6							
26	210.72	224	20	75	107	45	5.9							
27	218.79	233	20	75	107	45	6.1							
28	226.86	241	20	75	107	45	6.5							
29	234.93	249	20	75	107	45	6.8							
30	243.00	257	20	75	107	45	7.1							
31	251.07	265	20	75	107	45	7.5							
32	259.14	273	20	75	107	45	7.8							
33	267.21	281	20	75	107	45	8.2							
34	275.29	289	20	75	107	45	8.5							
35	283.36	297	20	75	107	45	8.9							
36	291.43	306	20	80	117	50	10.1							
38	307.58	322	20	80	117	50	10.9							
40	323.74	338	20	80	117	50	11.8							
42	339.89	354	20	80	117	50	12.7	新BW形 一般構造用圧延鋼						
45	364.12	378	20	80	117	50	14.2							
48	388.36	403	20	80	117	50	15.8							
50	404.52	419	20	80	117	50	17.6							
54	436.84	451	20	80	117	50	19.2							
60	485.33	500	20	80	117	50	23.1							
65	525.73	540	20	85	117	50	27.1							
70	566.15	581	20	85	117	50	32.1							
75	606.56	621	20	85	127	63	36.2							

注）1. 着色部分のものは、高周波焼入を行い歯先を硬化しています。
2. 軸穴径の最大は一般的な場合を表しています。
特殊条件でご使用になるときは最大穴径を一般機械設計の基準で決めてください。
3. ＊印単列新B形の歯数9Tのものにはハブ部分に溝があります（溝の外径　9T: ϕ44）。

OCM 100 標準シリーズ〔ピッチ31.75㎜〕

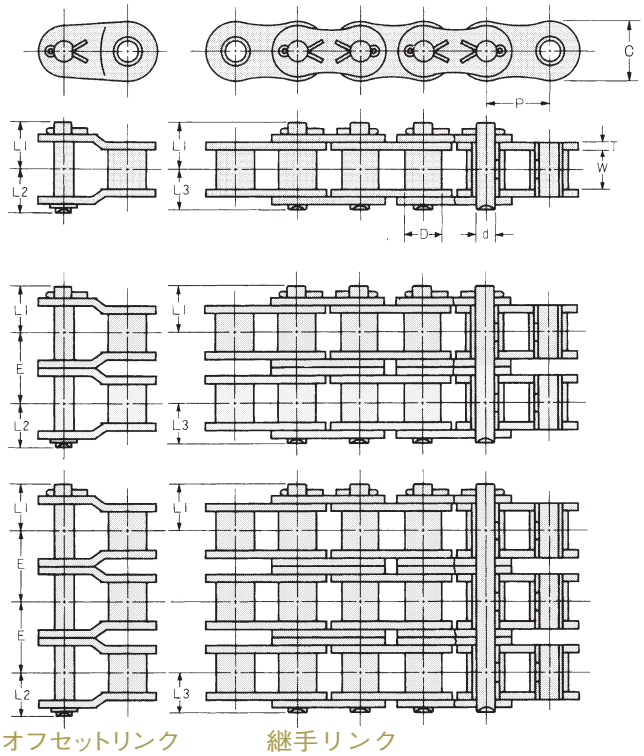

オフセットリンク　　継手リンク

■各部寸法

チェーン番号	JIS呼び番号	ピッチ P	ローラ径 D	内リンク内幅 W	プレート C	プレート T	ピン d	ピン L	ピン L1	ピン L2	ピン L3	横ピッチ E	JIS引張強さ kN	JIS引張強さ kgf	最小引張強さ kN	最小引張強さ kgf	(参考値)許容張力 kN	(参考値)許容張力 kgf	平均引張強さ kN	平均引張強さ kgf	概略質量 (kg/m)
OCM 100	100	31.75	19.05	19.15	30.1	4.0	9.53	39.9	23.5	21.5	20.0	35.8	95.4	9,728	105.84	10,800	24.51	2,500	117.65	12,000	4.2
OCM 100-2	100-2							75.7					190.8	19,456	211.68	21,600	41.67	4,250	235.29	24,000	8.4
OCM 100-3	100-3							111.6					286.2	29,184	317.52	32,400	61.27	6,250	352.94	36,000	12.5
OCM 100-4	100-4							147.4					381.6	38,912	423.36	43,200	80.88	8,250	470.59	48,000	16.5
OCM 100-5	100-5							183.2					477.0	48,640	529.20	54,000	95.59	9,750	588.24	60,000	20.7
OCM 100-6	100-6							219.0					572.4	58,369	635.04	64,800	112.75	11,500	705.88	72,000	24.8

注）1. ピン頭部の形状は割ピン形を標準としますが、リベット形もあります。

■伝動能力表

〈単位kW〉

小スプロケット歯数	小スプロケット回転数 rpm																							
	10	25	50	100	200	300	400	500	600	700	800	900	1000	1100	1200	1300	1400	1600	1800	2000	2200	2400	2500	2600
11	0.80	1.83	3.41	6.36	11.9	17.1	22.1	27.1	31.9	29.9	24.4	20.5	17.5	15.2	13.3	11.8	10.6	8.64	7.24	6.18	5.36	4.70	4.42	4.17
12	0.88	2.00	3.74	6.98	13.0	18.8	24.3	29.7	35.0	34.0	27.9	23.3	19.9	17.3	15.2	13.4	12.0	9.85	8.25	7.05	6.11	5.36	5.02	0
13	0.96	2.19	4.08	7.61	14.2	20.5	26.5	32.4	38.2	38.4	31.4	26.3	22.5	19.5	17.1	15.2	13.6	11.1	9.31	7.94	6.89	6.04	5.68	0
14	1.04	2.37	4.42	8.25	15.4	22.2	28.7	35.1	41.4	42.9	35.1	29.4	25.1	21.8	19.1	16.9	15.2	12.4	10.4	8.88	7.70	6.75	6.35	0
15	1.12	2.55	4.76	8.88	16.6	23.9	30.9	37.8	44.6	47.6	38.9	32.6	27.9	24.1	21.2	18.8	16.8	13.8	11.5	9.85	8.54	7.49	0	0
16	1.20	2.74	5.10	9.53	17.8	25.6	33.2	40.5	47.8	52.4	42.9	35.9	30.7	26.6	23.3	20.7	18.5	15.2	12.7	10.8	9.40	8.25	0	
17	1.28	2.92	5.45	10.2	19.0	27.3	35.4	43.3	51.0	57.4	47.0	39.4	33.6	29.1	25.6	22.7	20.3	16.6	13.9	11.9	10.3	9.04	0	
18	1.36	3.11	5.80	10.8	20.2	29.1	37.7	46.0	54.3	62.3	51.2	42.9	36.6	31.7	27.9	24.7	22.1	18.1	15.2	12.9	11.2	0	0	
19	1.44	3.29	6.15	11.5	21.4	30.8	39.9	48.8	57.5	66.1	55.5	46.5	39.7	34.4	30.2	26.8	24.0	19.6	16.4	14.0	12.2	0		
20	1.53	3.48	6.50	12.1	22.6	32.6	42.2	51.6	60.8	69.8	59.9	50.2	42.9	37.2	32.6	28.9	25.9	21.2	17.8	15.2	13.1	0		
21	1.61	3.67	6.85	12.8	23.8	34.3	44.5	54.4	64.1	73.6	64.5	54.0	46.1	40.0	35.1	31.1	27.9	22.8	19.1	16.3	14.1	0		
22	1.69	3.86	7.20	13.4	25.1	36.1	46.8	57.2	67.4	77.4	69.1	57.9	49.5	42.9	37.6	33.4	29.9	24.4	20.5	17.5	15.2	0		
23	1.77	4.05	7.55	14.1	26.3	37.9	49.1	60.0	70.7	81.2	73.9	61.9	52.9	45.8	40.2	35.7	31.9	26.1	21.9	18.7	15.4	0		
24	1.86	4.24	7.91	14.8	27.5	39.7	51.4	62.8	74.0	85.0	78.8	66.0	56.4	48.9	42.9	38.0	34.0	27.9	23.3	19.9	0	0		
25	1.94	4.43	8.27	15.4	28.8	41.5	53.7	65.7	77.4	88.9	83.8	70.2	59.9	51.9	45.6	40.4	36.2	29.6	24.8	21.2	0			
26	2.03	4.62	8.62	16.1	30.0	43.3	56.0	68.5	80.7	92.7	88.8	74.4	63.6	55.1	48.4	42.9	38.4	31.4	26.3	22.5	0			
28	2.19	5.01	9.34	17.4	32.5	46.9	60.7	74.2	87.4	100	99.3	83.2	71.0	61.6	54.0	47.9	42.9	35.1	29.4	25.1	0			
30	2.36	5.39	10.1	18.8	35.0	50.5	65.4	79.9	94.2	108	110	92.3	78.8	68.3	59.9	53.1	47.6	38.9	32.6	0	0			
32	2.54	5.78	10.8	20.1	37.6	54.1	70.1	85.7	101	116	121	102	86.8	75.2	66.0	58.5	52.4	42.9	35.9	0				
35	2.79	6.37	11.9	22.2	41.4	59.6	77.2	94.4	111	128	139	116	99.3	86.0	75.5	67.0	59.9	49.0	41.1	0				
40	3.23	7.36	13.7	25.6	47.8	68.9	89.2	109	129	148	167	142	121	105	92.3	81.8	73.2	59.9	0					
潤滑形式	Ⅰ		Ⅱ		Ⅲ			Ⅳ																

注）1. 多列チェーン伝動kW数は、本表のkW数に多列係数(87頁記載)を乗じてご使用ください。
2. 潤滑形式については98頁の潤滑形式と給油方法の項をご参照ください。
3. 着色部分は、できるだけ使用しないでください。

OCM100 標準スプロケット

〔チェーンピッチ 31.75㎜〕

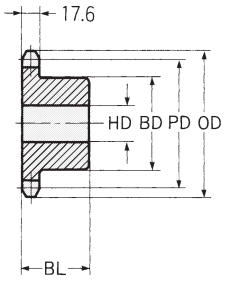

単列 新B形

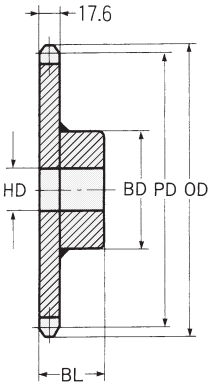

単列 新BW形

■各部寸法

歯数	共通寸法		単列 新B形・新BW形					
	ピッチ径	外径	軸穴径 HD		ハブ径	ハブ長	概略質量	材質
	PD	OD	下穴径	最大	BD	BL	(kg)	
10	102.75	116	20	42	65	50	1.9	新B形 機械構造用炭素鋼
11	112.70	127	20	48	75	50	2.3	
12	122.67	138	20	55	86	50	2.9	
13	132.67	148	20	58	88	50	3.1	
14	142.68	158	20	58	88	50	3.6	
15	152.71	168	20	65	98	50	4.2	
16	162.74	179	20	65	98	50	4.6	
17	172.79	189	20	75	107	50	5.3	
18	182.84	199	20	75	107	50	5.7	
19	192.90	209	20	75	107	50	6.1	
20	202.96	220	20	75	107	50	6.5	
21	213.03	230	20	75	107	50	7.0	
22	223.10	240	20	80	117	56	7.9	
23	233.17	250	20	80	117	56	8.3	
24	243.25	260	20	80	117	56	8.8	
25	253.32	270	20	80	117	56	9.7	
26	263.40	281	20	80	117	56	10.2	
27	273.49	291	20	80	117	56	10.8	
28	283.57	301	20	80	117	56	11.4	
29	293.66	311	20	80	117	56	12.1	
30	303.75	321	20	80	117	56	12.6	
31	313.83	331	20	80	117	56	13.3	新BW形 一般構造用圧延鋼
32	323.92	341	20	80	117	56	14.0	
33	334.01	352	20	80	117	56	14.5	
34	344.11	362	20	85	127	63	16.6	
35	354.20	372	20	85	127	63	17.3	
36	364.29	382	20	85	127	63	18.1	
38	384.48	402	20	85	127	63	19.6	
40	404.67	422	20	85	127	63	21.4	
42	424.86	443	20	85	127	63	23.1	
45	455.16	473	20	85	127	63	26.0	
48	485.45	503	20	85	127	63	29.1	
50	505.65	524	20	85	127	63	31.1	
54	546.05	564	20	100	147	80	39.4	
60	606.66	625	20	100	147	80	46.9	

注）1. 着色部分のものは、高周波焼入を行い歯先を硬化しています。
2. 軸穴径の最大は一般的な場合を表しています。特殊条件でご使用になるときは最大穴径を一般機械設計の基準で決めてください。

OCM 120 標準シリーズ〔ピッチ38.10mm〕

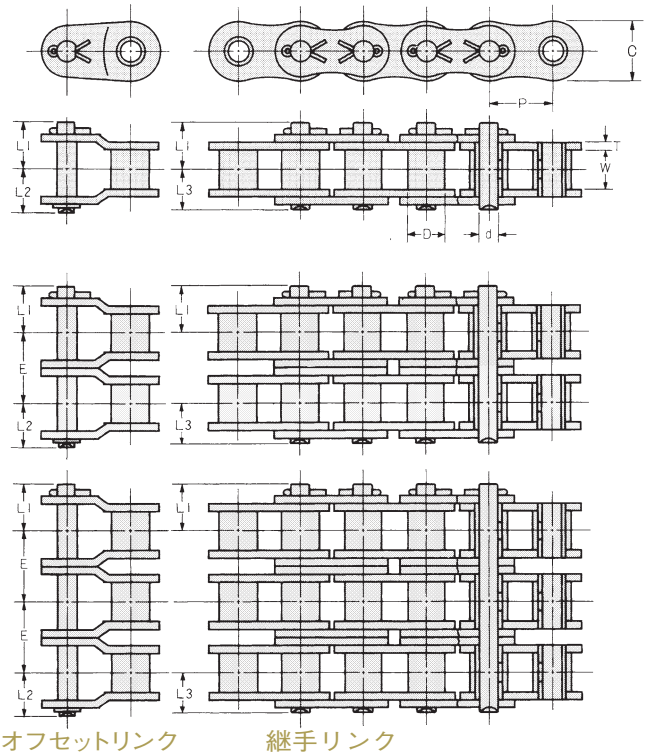

オフセットリンク　　継手リンク

■各部寸法

チェーン番号	JIS呼び番号	ピッチ P	ローラ径 D	内リンク内幅 W	プレート C	プレート T	ピン d	ピン L	ピン L1	ピン L2	ピン L3	横ピッチ E	JIS引張強さ kN	JIS引張強さ kgf	最小引張強さ kN	最小引張強さ kgf	(参考値)許容張力 kN	(参考値)許容張力 kgf	平均引張強さ kN	平均引張強さ kgf	概略質量 (kg/m)
OCM 120	120	38.10	22.23	25.55	36.2	4.8	11.11	50.1	28.4	27.2	25.1	45.4	137.1	13,980	148.08	15,100	32.35	3,300	164.71	16,800	6.2
OCM 120-2	120-2							95.6					274.2	27,961	296.16	30,200	55	5,610	329.41	33,600	12.2
OCM 120-3	120-3							141.0					411.3	41,941	444.24	45,300	80.88	8,250	494.12	50,400	18.3
OCM 120-4	120-4							186.4					548.4	55,921	592.32	60,400	106.76	10,890	658.82	67,200	24.5
OCM 120-5	120-5							231.8					685.5	69,902	740.40	75,500	126.18	12,870	823.53	84,000	30.6
OCM 120-6	120-6							277.2					822.6	83,882	888.48	90,600	148.82	15,180	988.24	100,800	36.8

注）1. ピン頭部の形状は割ピン形を標準としますが、リベット形もあります。

■伝動能力表

〈単位kW〉

小スプロケット歯数	小スプロケット回転数 rpm																								
	10	25	50	100	150	200	300	400	500	600	700	800	900	1000	1100	1200	1300	1400	1500	1600	1700	1800	1900	2000	2100
11	1.38	3.15	5.87	11.0	15.8	20.4	29.4	38.1	46.6	43.5	34.6	28.3	23.7	20.2	17.5	15.4	13.7	12.2	11.0	10.0	9.13	8.38	7.73	7.15	0
12	1.52	3.46	6.45	12.0	17.3	22.5	32.3	41.9	51.2	49.6	39.4	32.2	27.0	23.1	20.0	17.5	15.6	13.9	12.6	11.4	10.4	9.55	8.80	8.15	0
13	1.65	3.77	7.03	13.1	18.9	24.5	35.3	45.7	55.9	55.9	44.4	36.3	30.5	26.0	22.5	19.8	17.5	15.7	14.2	12.8	11.7	10.8	9.93	0	0
14	1.79	4.08	7.62	14.2	20.5	26.5	38.2	49.5	60.5	62.5	49.6	40.6	34.0	29.1	25.2	22.1	19.6	17.5	15.8	14.4	13.1	12.0	11.1	0	
15	1.93	4.40	8.21	15.3	22.1	28.6	41.2	53.3	65.2	69.3	55.0	45.0	37.7	32.2	27.9	24.5	21.7	19.5	17.5	15.9	14.5	13.3	12.3	0	
16	2.07	4.72	8.80	16.4	23.7	30.6	44.1	57.2	69.9	76.4	60.6	49.6	41.6	35.5	30.8	27.0	24.0	21.4	19.3	17.5	16.0	14.7	0	0	
17	2.21	5.03	9.39	17.5	25.3	32.7	47.1	61.0	74.6	83.7	66.4	54.3	45.5	38.9	33.7	29.6	26.2	23.5	21.2	19.2	17.5	16.1	0	0	
18	2.35	5.35	9.99	18.6	26.9	34.8	50.1	64.9	79.4	91.1	72.3	59.2	49.6	42.4	36.7	32.2	28.6	25.6	23.1	20.9	19.1	17.5	0		
19	2.49	5.68	10.6	19.8	28.5	36.9	53.1	68.8	84.1	98.8	78.4	64.2	53.8	45.9	39.8	34.9	31.0	27.7	25.0	22.7	20.7	19.0	0		
20	2.63	6.00	11.2	20.9	30.1	39.0	56.2	72.8	88.9	105	84.7	69.3	58.1	49.6	43.0	37.7	33.5	30.0	27.0	24.5	22.4	15.2	0		
21	2.77	6.32	11.8	22.0	31.7	41.1	59.2	76.7	93.8	110	91.1	74.6	62.5	53.4	46.3	40.6	36.0	32.2	29.1	26.4	24.1	0	0		
22	2.92	6.65	12.4	23.2	33.4	43.2	62.3	80.6	98.6	116	97.7	80.0	67.0	57.2	49.6	43.5	38.6	34.6	31.2	28.3	25.8	0			
23	3.06	6.98	13.0	24.3	35.0	45.3	65.3	84.6	103	122	104	85.5	71.7	61.2	53.0	46.5	41.3	36.9	33.3	30.2	27.6	0			
24	3.20	7.31	13.6	25.4	36.6	47.5	68.4	88.6	108	128	111	91.1	76.4	65.2	56.5	49.6	44.0	39.4	35.5	32.2	21.5	0			
25	3.35	7.64	14.2	26.6	38.3	49.6	71.5	92.6	113	133	118	96.9	81.2	69.3	60.1	52.7	46.8	41.9	37.7	34.3	0	0			
26	3.49	7.97	14.9	27.7	40.0	51.8	74.6	96.6	118	139	126	103	86.1	73.5	63.7	55.9	49.6	44.4	40.0	36.3	0	0			
28	3.78	8.63	16.1	30.1	43.3	56.1	80.8	105	128	151	140	115	96.3	82.2	71.2	62.5	55.4	49.6	44.7	30.9	0				
30	4.08	9.30	17.3	32.4	46.6	60.4	87.0	113	138	162	156	127	107	91.1	79.0	69.3	61.5	55.0	49.6	0	0				
32	4.37	9.97	18.6	34.7	50.0	64.8	93.3	121	148	174	171	140	118	100	87.0	76.4	67.7	60.6	44.0	0					
35	4.81	11.0	20.5	38.2	55.1	71.4	103	133	163	192	196	161	135	115	99.6	87.4	77.5	69.3	0	0					
40	5.56	12.7	23.7	44.2	63.6	82.4	119	154	188	222	240	196	164	140	122	107	83.6	0	0						
潤滑形式	Ⅰ		Ⅱ	Ⅲ					Ⅳ																

注）1. 多列チェーン伝動kW数は、本表のkW数に多列係数（87頁記載）を乗じてご使用ください。
2. 潤滑形式については98頁の潤滑形式と給油方法の項をご参照ください。
3. 着色部分は、できるだけ使用しないでください。

OCM120 標準スプロケット

〔チェーンピッチ 38.10mm〕

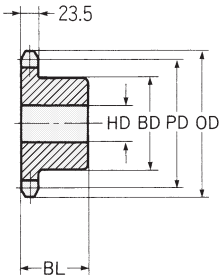

単列片ハブ形
（単列　新B形）

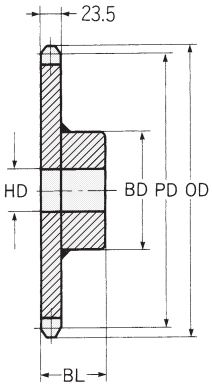

単列片ハブ形
（単列　新BW形）

■各部寸法

歯数	共通寸法		単列（新B形・新BW形）					
	ピッチ径	外径	軸穴径　HD		ハブ径	ハブ長	概略質量	材質
	PD	OD	下穴径	最大	BD	BL	(kg)	
10	123.29	140	20	50	78	56	3.2	新B形 機械構造用炭素鋼
11	135.24	153	20	60	91	56	4.0	
12	147.21	165	20	65	98	56	4.8	
13	159.20	177	20	65	98	56	5.3	
14	171.22	190	20	75	107	56	6.3	
15	183.25	202	20	80	117	63	7.8	
16	195.29	214	20	80	117	63	8.4	
17	207.35	227	20	80	117	63	9.1	
18	219.41	239	20	80	117	63	9.9	
19	231.48	251	20	80	117	63	10.7	
20	243.55	263	20	85	127	63	12.1	
21	255.63	276	20	85	127	63	13.0	
22	267.72	288	30	85	127	63	13.4	新BW形 一般構造用圧延鋼
23	279.80	300	30	85	127	63	14.2	
24	291.90	312	30	85	127	63	15.2	
25	303.99	324	30	85	127	63	16.2	
26	316.09	337	30	85	127	63	17.2	
27	328.19	349	30	85	127	63	18.6	
28	340.29	361	30	90	137	71	21.3	
29	352.39	373	30	90	137	71	22.5	
30	364.50	385	30	90	137	71	23.6	
31	376.60	398	30	90	137	71	24.8	
32	388.71	410	30	90	137	71	26.1	
33	400.82	422	30	90	137	71	27.8	
34	412.93	434	30	90	137	71	29.2	
35	425.04	446	30	90	137	71	30.6	
36	437.15	458	30	90	137	71	30.0	
38	461.38	483	30	90	137	71	31.4	
40	485.60	507	30	100	147	80	38.2	
42	509.84	531	30	100	147	80	43.7	
45	546.19	568	30	100	147	80	49.3	
48	582.54	604	30	100	147	80	53.0	
50	606.78	628	30	100	147	100	53.8	
54	655.26	677	30	100	147	100	54.7	
60	727.99	750	30	100	147	100	67.8	

注）1. 着色部分のものは、高周波焼入を行い歯先を硬化しています。
2. 軸穴径の最大は一般的な場合を表しています。
特殊条件でご使用になるときは最大穴径を一般機械設計の基準で決めてください。
3. 上表の外径寸法は単列新B形、新BW形の寸法です。その他は一部異なる場合があります。
4. 単列新BW形で上表歯数22T～42T品は、製作上の都合により、
一体物B形タイプ（機械構造用炭素鋼一歯先硬化なし）をお納めする場合もあります。

OCM 140 標準シリーズ〔ピッチ44.45㎜〕

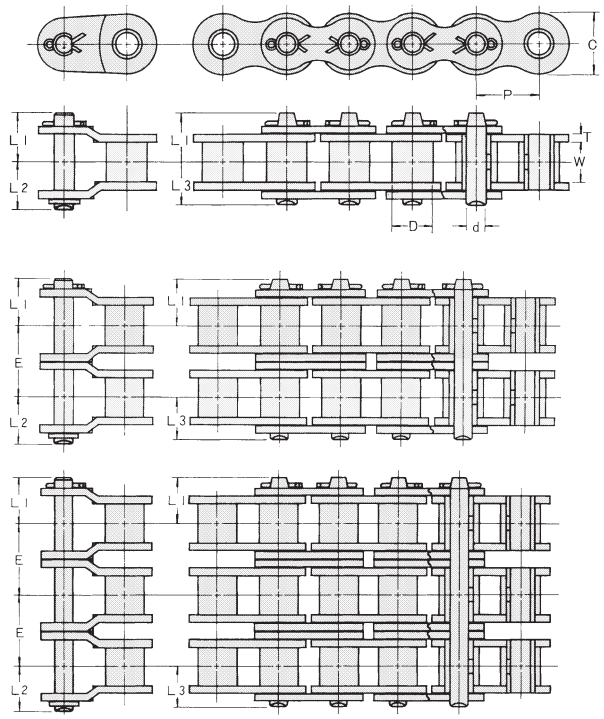

オフセットリンク　　継手リンク

■各部寸法

チェーン番号	JIS呼び番号	ピッチ P	ローラ径 D	内リンク内幅 W	プレート C	プレート T	ピン d	ピン L	ピン L1	ピン L2	ピン L3	横ピッチ E	JIS引張強さ kN	JIS引張強さ kgf	最小引張強さ kN	最小引張強さ kgf	(参考値)許容張力 kN	(参考値)許容張力 kgf	平均引張強さ kN	平均引張強さ kgf	概略質量 (kg/m)
OCM 140	140	44.45	25.40	25.5	42.2	5.6	12.7	54.2	31.8	29.2	27.1	48.9	185.9	18,957	191.23	19,500	43.14	4,400	216.67	22,100	7.7
OCM 140-2	140-2							103.2					371.8	37,913	382.46	39,000	73.33	7,480	433.33	44,200	15.1
OCM 140-3	140-3							152.1					557.7	56,870	573.69	58,500	107.84	11,000	650.00	66,300	22.6
OCM 140-4	140-4							201.0					743.6	75,826	764.92	78,000	142.35	14,520	866.67	88,400	30.1
OCM 140-5	140-5							249.9					929.5	94,783	956.15	97,500	168.24	17,160	1,083.33	110,500	37.5
OCM 140-6	140-6							298.8					1,115.4	113,739	1,147.38	117,000	198.43	20,240	1,300.00	132,600	45

注）1. ピン頭部の形状は割ピン形を標準としますが、リベット形もあります。

■伝動能力表

〈単位kW〉

小スプロケット歯数	小スプロケット回転数 rpm																								
	10	25	50	100	150	200	250	300	350	400	450	500	550	600	700	800	900	1000	1100	1200	1300	1400	1500	1600	1650
11	2.15	4.89	9.13	17.0	24.6	31.8	38.9	45.8	52.6	59.4	66.0	64.8	56.1	49.3	39.1	32.0	26.8	22.9	19.8	17.4	15.4	13.8	12.5	11.3	4.74
12	2.36	5.38	10.0	18.7	27.0	34.9	42.7	50.3	57.8	65.2	72.5	73.8	64.0	56.1	44.5	36.5	30.6	26.1	22.6	19.8	17.6	15.7	14.2	12.1	0
13	2.57	5.86	10.9	20.4	29.4	38.1	46.6	54.9	63.0	71.1	79.0	83.2	72.1	63.3	50.2	41.1	34.4	29.4	25.5	22.4	19.8	17.8	16.0	8.10	0
14	2.78	6.35	11.9	22.1	31.9	41.3	50.4	59.4	68.3	77.0	85.6	93.0	80.6	70.7	56.1	45.9	38.5	32.9	28.5	25.0	22.2	19.8	17.9	0	0
15	3.00	6.84	12.8	23.8	34.3	44.5	54.4	64.0	73.6	83.0	92.2	101	89.4	78.4	62.2	50.9	42.7	36.5	31.6	27.7	24.6	22.0	19.8	0	
16	3.22	7.34	13.7	25.5	36.8	47.7	58.3	68.7	78.9	89.0	98.9	109	98.5	86.4	68.6	56.1	47.0	40.2	34.8	30.6	27.1	24.2	21.9	0	
17	3.43	7.83	14.6	27.3	39.3	50.9	62.2	73.3	84.2	95.0	106	116	108	94.6	75.1	61.5	51.5	44.0	38.1	33.5	29.7	26.6	18.0	0	
18	3.65	8.33	15.5	29.0	41.8	54.1	66.2	78.0	89.6	101	112	123	117	103	81.8	67.0	56.1	47.9	41.5	36.5	32.3	28.9	12.6	0	
19	3.87	8.83	16.5	30.8	44.3	57.4	70.2	82.7	95.0	107	119	131	127	112	88.7	72.6	60.9	52.0	45.0	39.5	35.1	31.4	0	0	
20	4.09	9.34	17.4	32.5	46.8	60.7	74.2	87.4	100	113	126	138	138	121	95.8	78.4	65.7	56.1	48.6	42.7	37.9	33.9	0		
21	4.31	9.84	18.4	34.3	49.4	63.9	78.2	92.1	106	119	133	146	148	130	103	84.4	70.7	60.4	52.3	45.9	40.7	32.6	0		
22	4.54	10.3	19.3	36.0	51.9	67.2	82.2	96.9	111	125	140	153	159	139	111	90.5	75.8	64.8	56.1	49.3	43.7	26.8	0		
23	4.76	10.9	20.3	37.8	54.5	70.5	86.2	102	117	132	146	161	170	149	118	96.7	81.1	69.2	60.0	52.7	46.7	20.3	0		
24	4.98	11.4	21.2	39.6	57.0	73.9	90.3	106	122	138	153	168	181	159	126	103	86.4	73.8	64.0	56.1	49.8	0	0		
25	5.21	11.9	22.2	41.4	59.6	77.2	94.4	111	128	144	160	176	192	169	134	110	91.9	78.4	68.0	59.7	52.4	0	0		
26	5.43	12.4	23.1	43.2	62.2	80.5	98.4	116	133	150	167	184	200	179	142	116	97.4	83.2	72.1	63.3	46.5	0			
28	5.89	13.4	25.1	46.8	67.3	87.2	107	126	144	163	181	199	217	200	159	130	109	93.0	80.6	70.7	32.6	0			
30	6.34	14.5	27.0	50.4	72.6	94.0	115	135	156	175	195	214	234	222	176	144	121	103	89.4	71.9	0	0			
32	6.80	15.5	28.9	54.0	77.8	101	123	145	167	188	209	230	250	244	194	159	133	114	98.5	58.3	0				
35	7.49	17.1	31.9	59.5	85.7	111	136	160	184	207	230	253	276	280	222	182	152	130	96.9	33.6	0				
40	8.65	19.7	36.8	68.7	99.0	128	157	185	212	239	266	293	319	318	271	222	186	128	58.1	0					
潤滑形式	Ⅰ	Ⅱ		Ⅲ		Ⅳ																			

注）1. 多列チェーン伝動kW数は、本表のkW数に多列係数（87頁記載）を乗じてご使用ください。
2. 潤滑形式については98頁の潤滑形式と給油方法の項をご参照ください。
3. 着色部分は、できるだけ使用しないでください。

OCM140 標準スプロケット

〔チェーンピッチ 44.45㎜〕

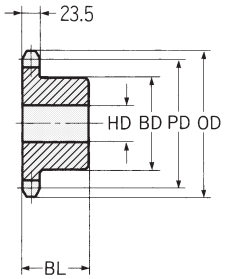

単列 片ハブ形
（単列 新B形）

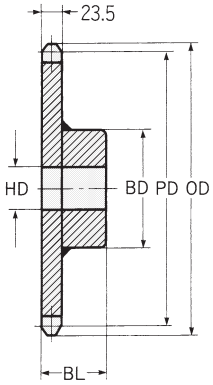

単列 片ハブ形
（単列 新BW形）

■各部寸法

歯数	共通寸法		単列（新B形・新BW形）					
	ピッチ径	外径	軸穴径 HD		ハブ径	ハブ長	概略質量	材質
	PD	OD	下穴径	最大	BD	BL	(kg)	
10	143.84	163	25	60	91	56	4.4	新B形 機械構造用炭素鋼
11	157.78	178	25	70	106	56	5.5	
12	171.74	193	25	80	117	56	6.6	
13	185.74	207	25	80	117	63	7.9	
14	199.76	221	25	85	127	63	9.3	
15	213.79	236	25	85	127	63	10.1	
16	227.84	250	25	85	127	63	11.0	
17	241.91	264	25	85	127	63	12.0	
18	255.98	279	25	85	127	63	13.0	
19	270.06	293	25	90	137	71	15.6	
20	284.15	307	25	90	137	71	16.7	
21	298.24	322	30	90	137	71	17.9	
22	312.34	335	30	90	137	71	18.4	新BW形 一般構造用圧延鋼
23	326.44	350	30	90	137	71	18.9	
24	340.54	364	30	90	137	71	21.4	
25	354.65	379	30	100	147	80	24.6	
26	368.77	393	30	100	147	80	26.1	
27	382.88	407	30	100	147	80	27.5	
28	397.00	421	30	100	147	80	29.2	
29	411.12	435	30	100	147	80	30.3	
30	425.24	450	30	100	147	80	32.4	
31	439.37	464	30	100	147	80	34.1	
32	453.49	478	30	105	157	90	38.6	
33	467.62	492	30	105	157	90	40.3	
34	481.75	506	30	105	157	90	42.2	
35	495.88	521	30	105	157	90	44.2	
36	510.01	535	30	105	157	90	46.7	
38	538.27	563	30	105	157	90	50.4	
40	566.54	591	30	105	157	90	54.9	
42	594.81	619	30	105	157	90	59.6	
45	637.22	662	30	110	167	100	68.9	
48	697.63	704	30	110	167	100	80.2	
50	707.91	733	30	110	167	100	82.1	
54	764.47	789	38	110	167	100	93.5	
60	849.32	875	38	110	167	110	112.8	

注）1. 着色部分のものは、高周波焼入を行い歯先を硬化しています。
2. 軸穴径の最大は一般的な場合を表しています。
特殊条件でご使用になるときは最大穴径を一般機械設計の基準で決めてください。
3. 上表の外径寸法は単列新B形、新BW形の寸法です。その他は一部異なる場合があります。
4. 単列新BW形で上表歯数22T～35T品は、製作上の都合により、一体物新B形タイプ（機械構造用炭素鋼一歯先硬化なし）をお納めする場合もあります。

OCM 160 標準シリーズ〔ピッチ50.80㎜〕

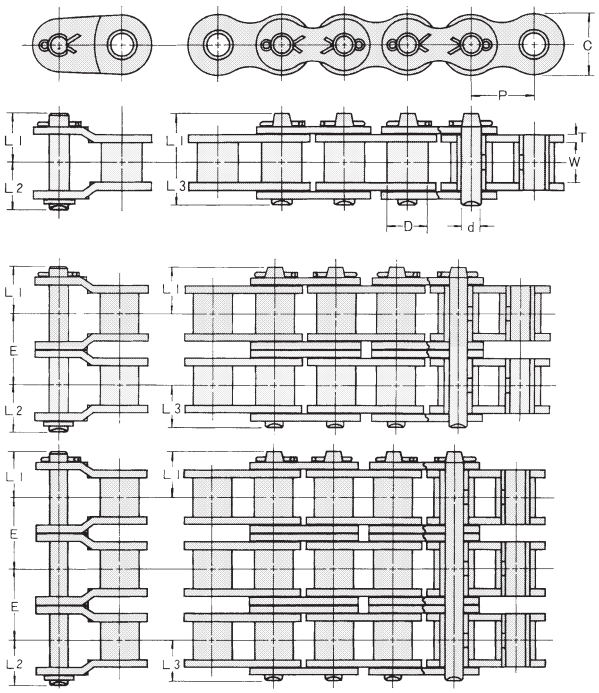

オフセットリンク　　継手リンク

■各部寸法

チェーン番号	JIS呼び番号	ピッチ P	ローラ径 D	内リンク内幅 W	プレート C	プレート T	ピン d	ピン L	ピン L_1	ピン L_2	ピン L_3	横ピッチ E	JIS引張強さ kN	JIS引張強さ kgf	最小引張強さ kN	最小引張強さ kgf	(参考値)許容張力 kN	(参考値)許容張力 kgf	平均引張強さ kN	平均引張強さ kgf	概略質量 (kg/m)
OCM 160	160	50.80	28.58	32.05	48.2	6.4	14.29	62.9	36.5	35.0	31.4	58.5	244.6	24,942	250.07	25,500	53.92	5,500	267.65	27,300	9.9
OCM 160-2	160-2							121.4					489.2	49,885	500.14	51,000	91.67	9,350	535.29	54,600	19.6
OCM 160-3	160-3							179.9					733.8	74,827	750.21	76,500	134.8	13,750	802.94	81,900	29.3
OCM 160-4	160-4							238.4					978.4	99,769	1,000.28	102,000	177.94	18,150	1,070.56	109,200	38.9
OCM 160-5	160-5							296.9					1,223.0	124,711	1,250.35	127,500	210.29	21,450	1,338.24	136,500	48.6
OCM 160-6	160-6							355.4					1,467.6	149,654	1,500.42	153,000	248.04	25,300	1,605.88	163,800	58.3

注）1. ピン頭部の形状は割ピン形を標準としますが、リベット形もあります。

■伝動能力表

〈単位kW〉

小スプロケット歯数	小スプロケット回転数 rpm																								
	10	25	50	100	150	200	250	300	350	400	450	500	550	600	650	700	750	800	850	900	1000	1100	1200	1300	1400
11	3.06	6.98	13.0	24.3	35.0	45.4	55.5	65.4	75.1	84.7	84.4	72.1	62.5	54.8	48.6	43.5	39.2	35.6	32.5	29.8	25.5	22.1	19.4	17.2	0
12	3.36	7.67	14.3	26.7	38.5	49.9	60.9	71.8	82.5	93.0	96.2	82.1	71.2	62.5	55.4	49.6	44.7	40.6	37.0	34.0	29.0	25.2	22.1	16.8	0
13	3.67	8.36	15.6	29.1	42.0	54.4	66.4	78.3	89.9	101	108	92.6	80.2	70.4	62.5	55.9	50.4	45.7	41.8	38.3	32.7	28.4	24.9	13.7	0
14	3.97	9.06	16.9	31.6	45.4	58.9	72.0	84.8	97.4	110	121	103	89.7	78.7	69.8	62.5	56.3	51.1	46.7	42.8	36.6	31.7	27.8	9.99	0
15	4.28	9.76	18.2	34.0	49.0	63.4	77.5	91.4	105	118	132	115	99.4	87.3	77.4	69.3	62.5	56.7	51.8	47.5	40.6	35.2	30.9	0	0
16	4.59	10.5	19.5	36.4	52.5	68.0	83.1	98.0	113	127	141	126	110	96.2	85.3	76.3	68.8	62.5	57.0	52.3	44.7	38.7	34.0	0	0
17	4.90	11.2	20.9	38.9	56.1	72.6	88.8	105	120	136	151	138	120	105	93.4	83.6	75.4	68.4	62.5	57.3	48.9	42.4	32.0	0	
18	5.21	11.9	22.2	41.4	59.6	77.2	94.4	111	128	144	160	151	131	115	102	91.0	82.1	74.5	68.0	62.5	53.3	46.2	28.2	0	
19	5.52	12.6	23.5	43.9	63.2	81.9	100	118	136	153	170	164	142	124	110	98.7	89.0	80.8	73.8	67.7	57.8	50.1	23.7	0	
20	5.84	13.3	24.9	46.4	66.8	86.5	106	125	143	162	180	177	153	134	119	107	96.2	87.3	79.7	73.1	62.5	54.1	18.7	0	
21	6.15	14.0	26.2	48.9	70.4	91.2	112	131	151	170	189	190	165	145	128	115	103	93.9	85.7	78.7	67.2	57.3	13.0	0	
22	6.47	14.8	27.5	51.4	74.0	95.9	117	138	159	179	199	204	177	155	137	123	111	101	91.9	84.4	72.1	53.7	0	0	
23	6.79	15.5	28.9	53.9	77.7	101	123	145	167	188	209	218	189	166	147	132	119	108	98.3	90.2	77.0	49.5	0		
24	7.11	16.2	30.3	56.5	81.3	105	129	152	174	197	219	232	201	177	157	140	126	115	105	96.2	82.1	44.7	0		
25	7.43	16.9	31.6	59.0	85.0	110	135	159	182	206	229	241	214	188	167	149	134	122	111	102	87.3	39.3	0		
26	7.75	17.7	33.0	61.6	88.7	115	140	166	190	214	238	247	227	199	177	158	143	129	118	108	86.3	33.3	0		
28	8.40	19.2	35.7	66.7	96.1	124	152	179	206	232	258	259	251	223	197	177	159	145	132	121	78.2	19.6	0		
30	9.05	20.6	38.5	71.9	104	134	164	193	222	250	274	269	260	247	219	196	177	160	146	125	68.0	0	0		
32	9.70	22.1	41.3	77.1	111	144	176	207	238	268	285	279	269	255	239	216	195	174	147	119	55.6	0			
35	10.7	24.4	45.5	84.9	122	158	194	228	262	296	299	291	278	262	243	221	196	168	138	105	33.2	0			
40	12.3	28.2	52.5	98.1	141	183	224	264	303	326	318	306	289	268	244	215	184	150	112	72.5	0				
潤滑形式	Ⅰ	Ⅱ	Ⅲ			Ⅳ																			

注）1. 多列チェーン伝動kW数は、本表のkW数に多列係数(87頁記載)を乗じてご使用ください。
2. 潤滑形式については98頁の潤滑形式と給油方法の項をご参照ください。
3. 着色部分は、できるだけ使用しないでください。

OCM160 標準スプロケット

〔チェーンピッチ 50.80㎜〕

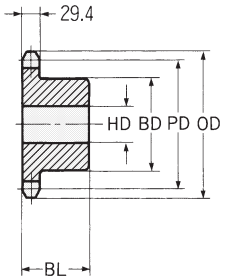

単列 片ハブ形
（単列 新B形）

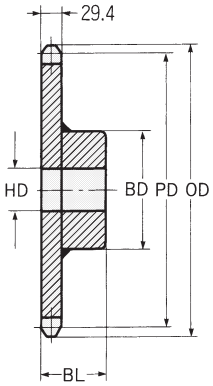

単列 片ハブ形
（単列 新BW形）

■各部寸法

歯数	共通寸法		単列（新B形・新BW形）					
	ピッチ径	外径	軸穴径 HD		ハブ径	ハブ長	概略質量	材質
	PD	OD	下穴径	最大	BD	BL	(kg)	
10	164.39	186	25	65	105	63	6.8	新B形 機械構造用炭素鋼
11	180.31	204	25	80	117	63	8.3	
12	196.28	220	25	85	127	63	9.9	
13	212.27	237	25	90	137	71	12.5	
14	228.30	253	25	90	137	71	13.8	
15	244.33	269	30	90	137	71	15.2	
16	260.39	286	30	100	147	71	17.4	
17	276.46	302	30	100	147	71	18.9	
18	292.55	319	30	100	147	71	20.6	
19	308.64	335	30	100	147	71	22.3	
20	324.74	351	30	100	147	71	24.2	
21	340.84	368	30	100	147	71	26.1	
22	356.96	384	35	110	167	80	30.2	新BW形 一般構造用圧延鋼
23	373.07	400	35	110	167	80	32.2	
24	389.19	416	35	110	167	80	34.4	
25	405.32	433	35	110	167	80	36.6	
26	421.45	449	35	110	167	80	38.4	
27	437.58	465	35	110	167	80	42.4	
28	453.72	481	35	110	167	80	46.3	
29	469.85	498	35	110	167	80	49.3	
30	485.99	514	35	110	167	100	52.3	
31	502.13	530	35	110	167	100	57.2	
32	518.28	546	35	110	167	100	62.0	
35	566.71	595	35	110	167	100	66.9	
36	582.86	611	35	110	167	100	69.1	
38	615.17	644	35	110	167	100	72.8	
40	647.47	676	35	110	167	110	85.8	
42	679.78	708	35	110	167	110	89.0	
45	728.25	757	35	120	187	125	92.4	
48	776.72	805	35	120	187	125	94.6	
50	809.04	838	35	120	187	125	98.7	
54	873.68	902	35	120	187	125	100.9	
60	970.65	1,000	35	120	187	125	135.4	

注）1．軸穴径の最大は一般的な場合を表しています。
特殊条件でご使用になるときは最大穴径を一般機械設計の基準で決めてください。
2．上表の外径寸法は単列新B形、新BW形の寸法です。その他は一部異なる場合があります。
3．単列新BW形で上表歯数22T～30T品は、製作上の都合により、一体物新B形タイプ（機械構造用炭素鋼一歯先硬化なし）をお納めする場合もあります。

OCM 180 標準シリーズ〔ピッチ57.15mm〕

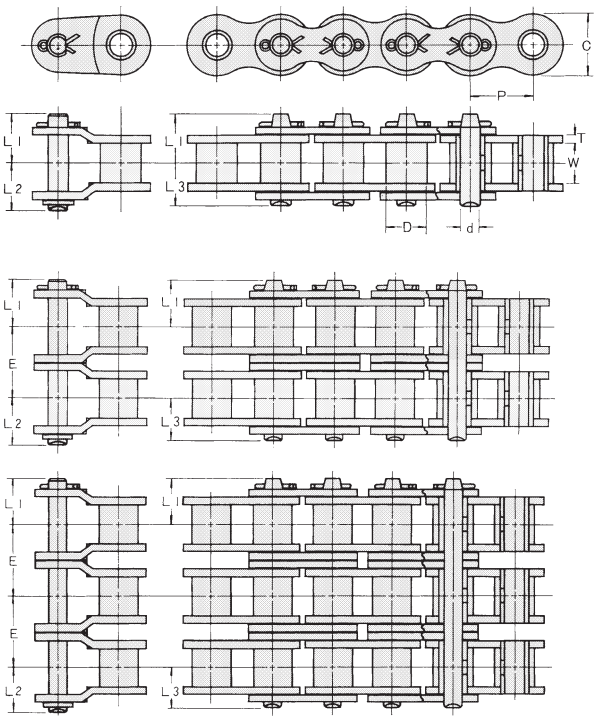

オフセットリンク　　継手リンク

■各部寸法

チェーン番号	ピッチ P	ローラ径 D	内リンク内幅 W	プレート C	プレート T	ピン d	ピン L	ピン L_1	ピン L_2	ピン L_3	横ピッチ E	JIS引張強さ kN	JIS引張強さ kgf	最小引張強さ kN	最小引張強さ kgf	(参考値)許容張力 kN	(参考値)許容張力 kgf	平均引張強さ kN	平均引張強さ kgf	概略質量 (kg/m)
OCM 180	57.15	35.71	36.0	54.2	7.2	17.46	71.2	41.7	39.6	35.6	65.8	308.2	31,428	313.81	32,000	62.75	6,400	327.45	33,400	13.5
OCM 180-2							137.0					616.4	62,855	627.63	64,000	106.67	10,880	654.90	66,800	26.49
OCM 180-3							202.8					924.6	94,283	941.44	96,000	156.86	16,000	982.35	100,200	38.27
OCM 180-4							268.6					1,232.8	125,711	1,255.25	128,000	207.06	21,120	1,309.80	133,600	50.29
OCM 180-5							334.4					1,541.0	157,138	1,569.06	160,000	244.71	24,960	1,637.25	167,000	63.6
OCM 180-6							400.2					1,849.2	188,566	1,882.88	192,000	288.63	29,440	1,964.71	200,400	76.2

注）1. ピン頭部の形状は割ピン形を標準としますが、リベット形もあります。

■伝動能力表

〈単位kW〉

小スプロケット歯数	小スプロケット回転数 rpm																								
	10	25	50	100	150	200	250	300	350	400	450	500	550	600	650	700	750	800	850	900	950	1000	1050	1100
11	4.01	9.16	17.1	31.9	45.9	59.5	72.7	85.7	98.4	111	92.7	79.2	68.6	60.2	53.4	47.8	43.1	39.1	35.7	32.8	30.2	28.0	18.3	4.38
12	4.41	10.1	18.8	35.0	50.4	65.4	79.9	94.1	108	122	106	90.2	78.2	68.6	60.9	54.5	49.1	44.6	40.7	37.4	34.4	30.9	16.2	0
13	4.81	11.0	20.5	38.2	55.0	71.3	87.1	103	118	133	119	102	88.2	77.4	68.6	61.4	55.4	50.3	45.9	42.1	38.8	29.6	13.6	0
14	5.21	11.9	22.2	41.4	59.6	77.2	94.4	111	128	144	133	114	98.5	86.5	76.7	68.6	61.9	56.2	51.3	47.1	43.4	27.7	10.2	0
15	5.61	12.8	23.9	44.6	64.2	83.2	102	120	138	155	148	126	109	95.9	85.1	76.1	68.6	62.3	56.9	52.2	43.2	25.3	0	0
16	6.02	13.7	25.6	47.8	68.8	89.2	109	128	148	163	161	139	120	106	93.7	83.8	75.6	68.6	62.7	57.5	41.6	22.2	0	0
17	6.42	14.7	27.3	51.0	73.5	95.2	116	137	158	171	169	152	132	116	103	91.8	82.8	75.2	68.6	59.1	39.4	18.6	0	
18	6.83	15.6	29.1	54.3	78.2	101	124	146	168	179	177	166	144	126	112	100	90.2	81.9	74.8	57.8	36.7	14.3	0	
19	7.24	16.5	30.8	57.5	82.9	107	131	155	178	187	184	178	156	137	121	108	97.8	88.8	77.1	55.9	33.4	0	0	
20	7.65	17.5	32.6	60.8	87.6	113	139	163	188	195	191	184	168	148	131	117	106	95.9	76.1	53.6	29.5	0	0	
21	8.07	18.4	34.3	64.1	92.3	120	146	172	198	202	198	191	181	159	141	126	114	97.1	74.7	50.6	25.1	0		
22	8.48	19.4	36.1	67.4	97.1	126	154	181	208	209	204	196	186	170	151	135	118	96.5	72.7	47.2	20.1	0		
23	8.90	20.3	37.9	70.7	102	132	161	190	217	216	210	202	190	176	159	140	119	95.4	70.2	43.2	0	0		
24	9.32	21.3	39.7	74.0	107	138	169	199	224	222	216	207	195	179	162	141	119	93.9	67.2	38.7	0	0		
25	9.74	22.2	41.5	77.4	111	144	177	208	231	228	222	212	199	182	163	142	118	91.9	63.7	33.6	0	0		
26	10.2	23.2	43.3	80.7	116	151	184	217	237	234	227	217	202	185	165	142	117	89.4	59.7	28.0	0			
28	11.0	25.1	46.5	87.4	126	163	199	235	249	246	237	225	209	189	167	141	113	83.0	50.2	0	0			
30	11.9	27.1	50.5	94.2	136	176	215	253	261	256	246	232	214	192	167	139	108	74.7	38.6	0	0			
32	12.7	29.0	54.1	101	146	189	230	272	272	266	254	238	218	194	166	135	101	64.5	25.1	0				
35	14.0	32.0	59.6	111	160	208	254	288	286	278	264	245	221	193	161	126	87.3	45.6	0	0				
40	16.2	36.9	68.9	129	185	240	293	312	307	294	275	250	220	185	146	103	55.4	0	0					
潤滑形式	Ⅰ	Ⅱ	Ⅲ		Ⅳ																			

注）1. 多列チェーン伝動kW数は、本表のkW数に多列係数(87頁記載)を乗じてご使用ください。
2. 潤滑形式については98頁の潤滑形式と給油方法の項をご参照ください。
3. 着色部分は、できるだけ使用しないでください。

OCM 180 標準スプロケット

〔チェーンピッチ 57.15㎜〕

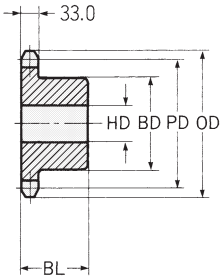

単列 片ハブ形
（単列 B形）

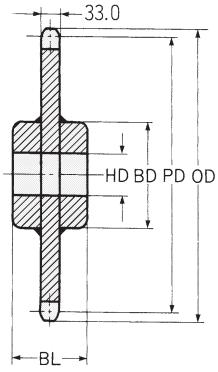

単列 両ハブ形
（単列 CW形）

■各部寸法

歯数	共通寸法		単列（B形・CW形）					
	ピッチ径	外径	軸穴径 HD		ハブ径	ハブ長	概略質量	材質
	PD	OD	下穴径	最大	BD	BL	(kg)	
10	184.94	210	30	75	110	70	9.2	B形 機械構造用炭素鋼
11	202.85	228	35	75	115	70	11.7	
12	220.81	247	40	80	120	80	13.2	
13	238.81	266	40	85	130	90	16.6	
14	256.83	284	45	90	140	90	19.1	
15	274.88	303	45	90	140	90	21.0	
16	292.94	321	45	96	145	100	24.8	
17	311.02	340	50	96	145	100	26.7	
18	329.11	358	50	96	145	100	29.0	
19	347.22	376	50	96	145	100	31.5	
20	365.33	395	50	96	145	100	34.1	
21	383.45	413	50	96	145	100	37.0	
22	401.57	431	50	115	177	125	48.5	CW形 一般構造用圧延鋼
24	437.84	468	50	115	177	125	54.6	
26	474.13	504	50	115	177	125	61.4	
30	546.74	578	50	115	177	125	76.4	
32	583.06	614	50	115	177	125	84.8	
35	637.56	669	50	115	177	125	98.2	
40	728.41	760	68	125	197	175	136.6	
45	819.28	851	68	125	197	175	165.2	
48	873.81	906	68	125	197	175	183.7	
54	982.89	1,015	68	125	197	175	224.8	
60	1,091.98	1,124	68	125	197	175	270.6	

注）1. 軸穴径の最大は一般的な場合を表しています。
特殊条件でご使用になるときは最大穴径を一般機械設計の基準で決めてください。
2. B形、CW形スプロケットはご注文により製作いたします。

OCM200 標準シリーズ〔ピッチ63.50㎜〕

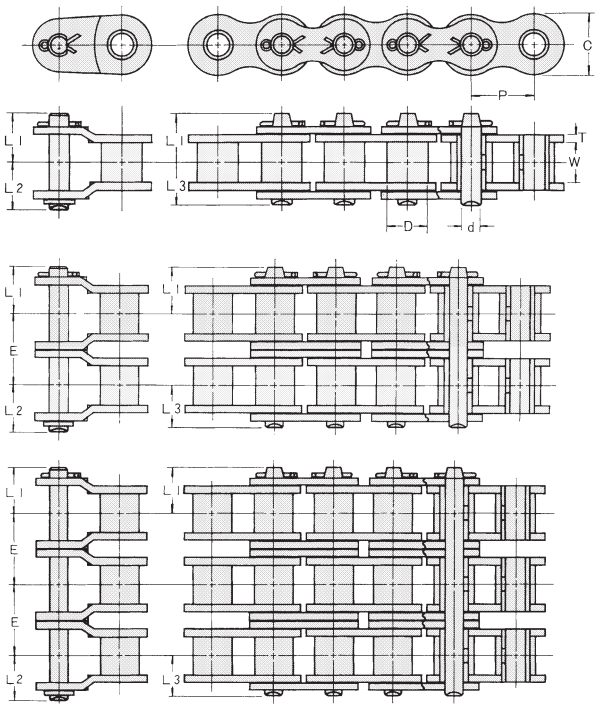

オフセットリンク　　継手リンク

■各部寸法

チェーン番号	JIS呼び番号	ピッチ P	ローラ径 D	内リンク内幅 W	プレート C	プレート T	ピン d	ピン L	ピン L1	ピン L2	ピン L3	横ピッチ E	JIS引張強さ kN	JIS引張強さ kgf	最小引張強さ kN	最小引張強さ kgf	(参考値)許容張力 kN	(参考値)許容張力 kgf	平均引張強さ kN	平均引張強さ kgf	概略質量 (kg/m)
OCM 200	200	63.50	39.68	38.4	60.3	8.0	19.85	77.8	46.0	42.7	38.9	71.6	381.7	38,923	421.69	43,000	70.59	7,200	450.98	46,000	16.5
OCM 200-2	200-2							149.4					763.4	77,845	843.37	86,000	120	12,240	901.96	92,000	32.5
OCM 200-3	200-3							221.0					1,145.1	116,768	1,265.06	129,000	176.47	18,000	1,352.94	138,000	48.6
OCM 200-4	200-4							292.6					1,526.8	155,690	1,686.74	172,000	232.94	23,760	1,803.92	184,000	64.6
OCM 200-5	200-5							364.2					1,908.5	194,613	2,108.43	215,000	275.29	28,080	2,254.90	230,000	80.6
OCM 200-6	200-6							435.8					2,290.2	233,535	2,530.12	258,000	324.71	33,120	2,705.88	276,000	96.6

注）1. ピン頭部の形状は割ピン形を標準としますが、リベット形もあります。

■伝動能力表

〈単位kW〉

小スプロケット歯数	小スプロケット回転数 rpm																								
	10	15	20	30	40	50	60	80	100	150	200	250	300	350	400	450	550	600	650	700	750	800	850	900	950
11	5.01	7.22	9.36	13.5	17.5	21.3	25.1	32.6	39.8	57.4	74.3	90.8	107	111	110	101	74.7	65.5	58.1	52.0	46.9	42.6	28.9	14.2	0
12	5.51	7.93	10.3	14.8	19.2	23.4	27.6	35.8	43.7	63.0	81.6	99.8	118	120	119	115	85.1	74.7	66.2	59.2	53.4	43.6	28.3	12.0	0
13	6.00	8.65	11.2	16.1	20.9	25.6	30.1	39.0	47.7	68.7	89.0	109	128	129	127	123	95.9	84.2	74.7	66.8	59.5	43.9	27.2	9.32	0
14	6.51	9.37	12.1	17.5	22.7	27.7	32.6	42.3	51.7	74.4	96.4	118	136	137	135	130	107	94.1	83.4	74.7	60.7	43.7	25.5	0	0
15	7.01	10.1	13.1	18.8	24.4	29.8	35.2	45.5	55.7	80.2	104	127	144	145	142	137	119	104	92.5	78.4	61.4	43.0	23.2	0	0
16	7.51	10.8	14.0	20.2	26.2	32.0	37.7	48.8	59.7	86.0	111	136	153	153	150	144	125	112	96.8	80.1	61.7	41.8	20.5	0	
17	8.02	11.6	15.0	21.6	27.9	34.2	40.2	52.1	63.7	91.8	119	145	160	161	157	151	129	115	99.3	81.3	61.5	40.1	17.1	0	
18	8.53	12.3	15.9	22.9	29.7	36.3	42.8	55.5	67.8	97.6	126	155	168	168	164	157	134	119	101	82.1	60.9	37.9	13.3	0	
19	9.05	13.0	16.9	24.3	31.5	38.5	45.4	58.8	71.9	104	134	164	176	175	171	163	138	122	103	82.4	59.7	35.2	0	0	
20	9.56	13.8	17.8	25.7	33.3	40.7	48.0	62.1	76.0	109	142	173	183	182	177	169	142	124	104	82.3	58.1	31.9	0	0	
21	10.1	14.5	18.8	27.1	35.1	42.9	50.6	65.5	80.1	115	149	183	190	189	183	174	145	127	105	81.7	56.0	28.2	0		
22	10.6	15.3	19.8	28.5	36.9	45.1	53.2	68.9	84.2	121	157	192	197	196	189	179	148	128	106	80.7	53.4	23.9	0		
23	11.1	16.0	20.8	29.9	38.7	47.3	55.8	72.3	88.3	137	165	200	204	202	195	184	151	130	106	79.3	50.3	19.2	0		
24	11.6	16.8	21.7	31.3	40.5	49.6	58.4	75.7	92.5	133	173	207	211	208	200	188	153	131	105	77.4	46.8	13.9	0		
25	12.2	17.5	22.7	32.7	42.4	51.8	61.0	79.1	96.7	139	180	214	217	214	206	193	155	132	105	75.0	42.8	0	0		
26	12.7	18.3	23.7	34.1	44.2	54.0	63.7	82.5	101	145	188	220	223	220	211	197	157	132	104	72.3	38.3	0	0		
28	13.8	19.8	25.7	37.0	47.9	58.5	69.0	89.4	109	157	204	233	235	230	220	204	159	131	99.9	65.4	27.9	0			
30	14.8	21.3	27.6	39.8	51.6	63.1	74.3	96.3	118	170	220	245	246	240	228	210	160	129	94.6	56.7	0	0			
32	15.9	22.9	29.6	42.7	55.3	67.6	79.7	103	126	182	235	256	256	249	235	215	160	126	87.7	46.2	0	0			
35	17.5	25.2	32.7	47.0	60.9	74.5	87.8	114	139	200	259	272	270	260	243	220	156	117	74.2	27.2	0				
40	20.2	29.1	37.7	54.3	70.4	86.0	101	131	161	231	288	295	290	270	253	223	144	96.0	43.5	0					
潤滑形式	Ⅰ	Ⅱ			Ⅲ					Ⅳ															

注）1. 多列チェーン伝動kW数は、本表のkW数に多列係数(87頁記載)を乗じてご使用ください。
2. 潤滑形式については98頁の潤滑形式と給油方法の項をご参照ください。
3. 着色部分は、できるだけ使用しないでください。

OCM 200 標準スプロケット

〔チェーンピッチ 63.50㎜〕

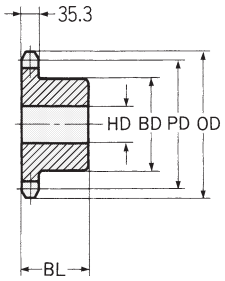

単列 片ハブ形
（単列 B形）

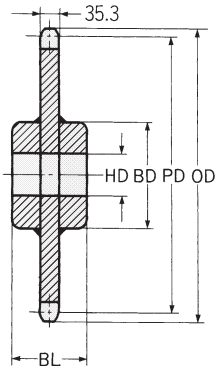

単列 両ハブ形
（単列 CW形）

■各部寸法

歯数	共通寸法		単列（B形・CW形）					
	ピッチ径	外径	軸穴径 HD		ハブ径	ハブ長	概略質量	材質
	PD	OD	下穴径	最大	BD	BL	(kg)	
10	205.49	233	35	80	120	70	11.7	B形 機械構造用炭素鋼
11	225.39	254	40	80	120	70	13.4	
12	245.34	275	40	80	120	80	15.4	
13	265.34	295	45	85	130	90	18.1	
14	285.37	316	45	96	145	90	22.4	
15	305.42	336	45	96	145	90	24.9	
16	325.49	357	50	96	145	100	27.7	
17	345.58	377	50	100	150	100	32.9	
18	365.68	398	50	100	150	100	36.0	
19	385.79	418	50	100	150	100	39.2	
20	405.92	439	50	100	150	100	42.7	
21	426.05	459	50	100	150	100	46.3	
22	446.20	479	50	115	177	125	58.3	CW形 一般構造用圧延鋼
24	486.49	520	50	115	177	125	66.4	
26	526.81	561	50	115	177	125	75.1	
30	607.49	642	50	115	177	125	94.9	
32	647.85	682	50	115	177	125	105.7	
35	708.39	743	50	115	177	125	123.5	
40	809.34	844	68	135	215	170	174.7	
45	910.31	946	68	135	215	170	212.2	
48	970.90	1,006	73	140	225	190	244.9	
54	1,092.10	1,128	73	140	225	190	299.2	
60	1,213.31	1,249	73	140	225	190	359.3	

注）1. 軸穴径の最大は一般的な場合を表しています。
特殊条件でご使用になるときは最大穴径を一般機械設計の基準で決めてください。
2. B形、CW形スプロケットはご注文により製作いたします。

OCM240 標準シリーズ〔ピッチ76.20㎜〕

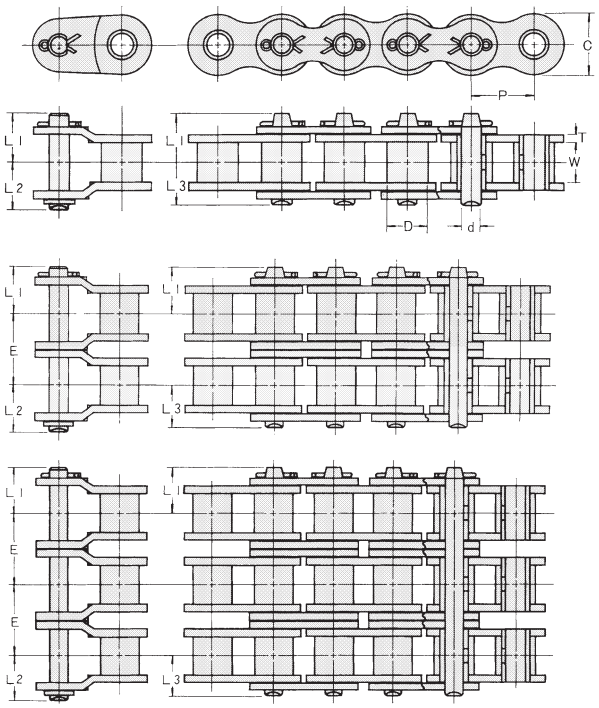

オフセットリンク　　継手リンク

■各部寸法

チェーン番号	JIS呼び番号	ピッチ P	ローラ径 D	内リンク内幅 W	プレート C	プレート T	ピン d	ピン L	ピン L1	ピン L2	ピン L3	横ピッチ E	JIS引張強さ kN	JIS引張強さ kgf	最小引張強さ kN	最小引張強さ kgf	(参考値)許容張力 kN	(参考値)許容張力 kgf	平均引張強さ kN	平均引張強さ kgf	概略質量 (kg/m)
OCM 240	240	76.20	47.63	48.3	72.4	9.5	23.81	94.4	54.8	51.9	47.2	87.8	550.4	56,125	622.72	63,500	97.06	9,900	666.67	68,000	24.8
OCM 240-2	240-2							182.2					1,100.8	112,250	1,245.44	127,000	165	16,830	1,333.33	136,000	49
OCM 240-3	240-3							270.0					1,651.2	168,376	1,868.17	190,500	242.65	24,750	2,000.00	204,000	73.1
OCM 240-4	240-4							357.8					2,201.6	224,501	2,490.89	254,000	320.29	32,670	2,666.67	272,000	97.2
OCM 240-5	240-5							445.6					2,752.0	280,626	3,113.61	317,500	378.53	38,610	3,333.33	340,000	121.3
OCM 240-6	240-6							533.4					3,302.4	336,751	3,736.33	381,000	446.47	45,540	4,000.00	408,000	145.2

注）1. ピン頭部の形状は割ピン形を標準としますが、リベット形もあります。

■伝動能力表

〈単位kW〉

小スプロケット歯数	小スプロケット回転数 rpm																								
	5	10	15	20	25	30	40	50	60	80	100	125	150	175	200	250	300	350	400	450	500	550	600	650	700
11	4.44	8.28	11.9	15.4	18.9	22.2	28.8	35.2	41.5	53.8	65.8	80.4	87.8	91.9	94.6	96.5	94.5	89.2	81.1	70.6	58.0	43.3	26.9	8.90	0
12	4.87	9.09	13.1	17.0	20.7	24.4	31.7	38.7	45.6	59.1	72.2	88.3	95.1	99.5	102	104	102	95.8	86.8	75.1	61.0	44.8	26.7	6.83	0
13	5.31	9.91	14.3	18.5	22.6	26.6	34.5	42.2	49.7	64.4	78.8	95.7	102	107	110	112	109	102	92.1	79.2	63.7	45.9	26.1	4.28	0
14	5.76	10.7	15.5	20.0	24.5	28.9	37.4	45.7	53.9	69.8	85.3	102	109	114	117	119	116	108	97.1	82.9	66.0	46.6	25.0	0	0
15	6.20	11.6	16.7	21.6	26.4	31.1	40.3	49.3	58.0	75.2	91.9	109	116	121	125	126	122	114	102	86.4	68.0	46.9	23.4	0	
16	6.65	12.4	17.9	23.2	28.3	33.3	43.2	52.8	62.2	80.6	98.6	116	123	128	132	133	129	119	106	89.5	69.6	46.8	21.5	0	
17	7.10	13.2	19.1	24.7	30.2	35.6	46.1	56.4	66.4	86.1	105	122	130	135	139	140	135	125	110	92.2	70.8	46.3	19.0	0	
18	7.55	14.1	20.3	26.3	32.1	37.9	49.1	60.0	70.7	91.6	112	128	137	142	145	146	141	130	114	94.7	71.6	45.3	16.2	0	
19	8.00	14.9	21.5	27.9	34.1	40.1	52.0	63.6	74.9	97.1	119	135	143	149	152	153	146	134	118	96.8	72.1	44.0	12.9	0	
20	8.46	15.8	22.7	29.5	36.0	42.4	55.0	67.2	79.2	103	125	141	150	155	159	159	152	139	121	98.6	72.2	42.3	0	0	
21	8.92	16.6	24.0	31.1	38.0	44.7	58.0	70.8	83.5	108	132	147	156	162	165	165	157	143	124	100	71.9	40.1	0	0	
22	9.38	17.5	25.2	32.7	39.9	47.0	60.9	74.5	87.8	114	139	153	162	168	171	171	162	147	127	101	71.3	37.6	0	0	
23	9.84	18.4	26.4	34.3	41.9	49.4	63.9	78.2	92.1	119	145	159	168	174	177	176	167	151	129	102	70.3	34.6	0		
24	10.3	19.2	27.7	35.9	43.9	51.7	66.9	81.8	96.4	125	151	165	174	180	183	182	172	154	131	102	68.9	31.3	0		
25	10.8	20.1	28.9	37.5	45.8	54.0	70.0	85.5	101	131	156	170	180	186	189	187	176	158	133	102	67.2	27.5	0		
26	11.2	21.0	30.2	39.1	47.8	56.3	73.0	89.2	105	136	161	176	186	192	195	192	180	161	134	102	65.1	23.3	0		
28	12.2	22.7	32.7	42.4	51.8	61.0	79.1	96.7	114	148	172	187	197	203	206	202	188	166	136	101	59.8	0	0		
30	13.1	24.5	35.2	45.6	55.8	65.8	85.2	104	123	159	182	197	208	214	216	211	195	170	137	98.0	53.0	0	0		
32	14.1	26.2	37.8	48.9	59.8	70.5	91.3	112	132	170	191	208	218	224	226	219	201	173	137	94.0	44.7	0			
35	15.5	28.9	41.6	53.9	65.9	77.7	101	123	145	186	205	222	233	238	239	230	208	175	134	85.3	295	0			
40	17.9	33.4	48.1	62.3	76.1	89.7	116	142	167	207	227	245	255	259	258	244	215	175	124	64.3	0				
潤滑形式	Ⅰ	Ⅱ			Ⅲ						Ⅳ														

注）1. 多列チェーン伝動kW数は、本表のkW数に多列係数(87頁記載)を乗じてご使用ください。
2. 潤滑形式については98頁の潤滑形式と給油方法の項をご参照ください。
3. 着色部分は、できるだけ使用しないでください。

OCM 240 標準スプロケット

〔チェーンピッチ 76.20㎜〕

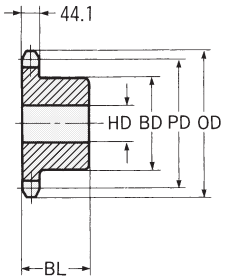

単列 片ハブ形
（単列 B形）

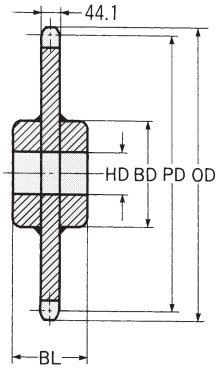

単列 両ハブ形
（単列 CW形）

■各部寸法

歯数	共通寸法		単列（B形・CW形）					
	ピッチ径	外径	軸穴径 HD		ハブ径	ハブ長	概略質量	材質
	PD	OD	下穴径	最大	BD	BL	(kg)	
10	246.59	280	50	100	150	100	22.6	B形 機械構造用炭素鋼
11	270.47	305	50	100	150	100	26.0	
12	294.41	330	50	100	150	100	29.5	
13	318.41	354	68	110	170	120	37.3	
14	342.44	379	68	110	170	120	41.6	
15	366.50	404	68	115	180	130	49.7	
16	390.59	428	68	115	180	130	54.6	
17	414.70	453	68	115	180	130	59.8	
18	438.82	477	73	125	200	140	70.8	
19	462.95	502	73	125	200	140	76.7	
20	487.11	526	73	125	200	140	82.8	
21	511.26	551	73	125	200	140	89.3	
22	535.43	575	68	135	215	175	109.8	CW形 一般構造用圧延鋼
24	583.79	624	68	135	215	175	124.4	
26	632.17	673	68	135	215	175	140.5	
30	728.99	770	68	135	215	175	175.9	
32	777.42	819	78	150	235	190	206.1	
35	850.07	892	78	150	235	190	238.3	
40	971.21	1,013	78	150	235	190	298.0	
45	1,092.37	1,135	78	150	235	190	365.7	
48	1,165.08	1,208	78	150	235	190	410.3	
54	1,310.52	1,353	88	170	270	200	525.6	
60	1,455.98	1,499	88	170	270	200	634.3	

注）1. 軸穴径の最大は一般的な場合を表しています。
特殊条件でご使用になるときは最大穴径を一般機械設計の基準で決めてください。
2. B形、CW形スプロケットはご注文により製作いたします。

OCM ローラチェーン LRシリーズ

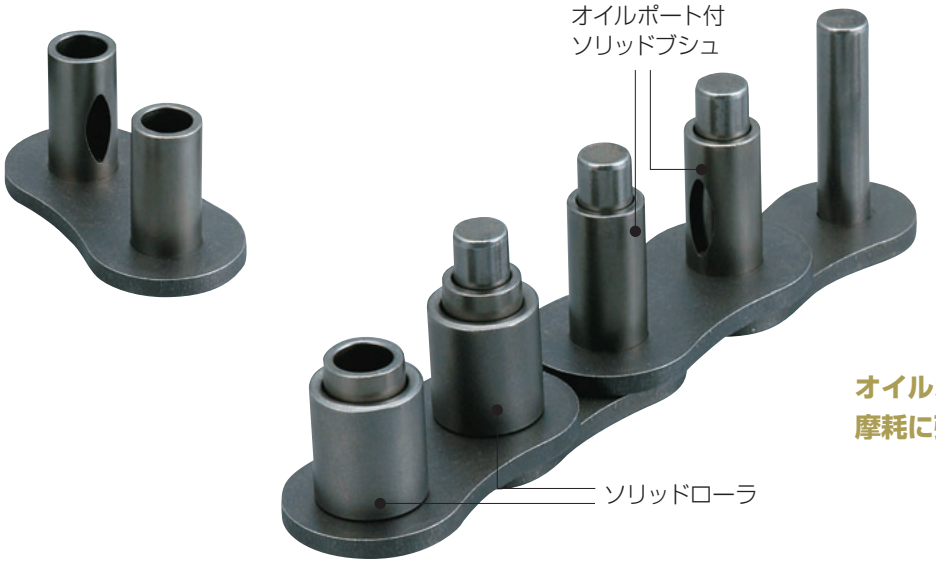

オイルポート付ソリッドブシュ
摩耗に強く初期伸び率少ない

なぜ、摩耗伸びが減少するか？

ブシュの高い円筒度の実現により、ピン・ブシュが全面接触となり、チェーンにかかる荷重は等分布荷重として作用することにより、摩耗伸びが著しく減少します。

■従来のブシュの形状とロングランチェーンシリーズのブシュの形状

標準形ブシュ

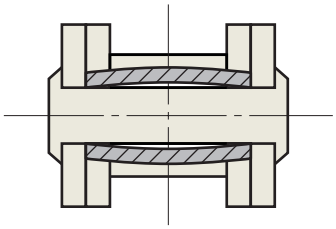

ブシュの絵はわかりやすくする為、誇張しています。

ソリッドブシュ

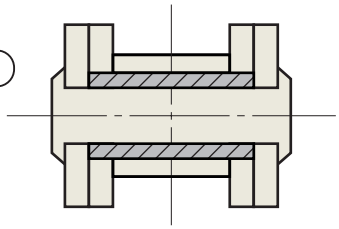

■従来のブシュの真円度形状とロングランチェーンシリーズのブシュの真円度形状

標準形ブシュ

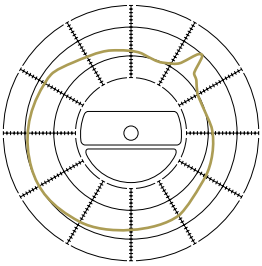

ソリッドブシュ

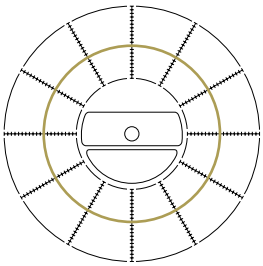

■OCMローラチェーンの耐摩耗性の向上率（当社比）

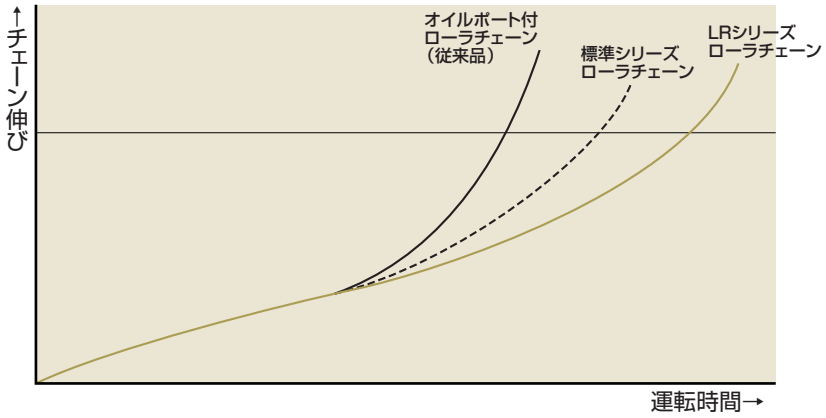

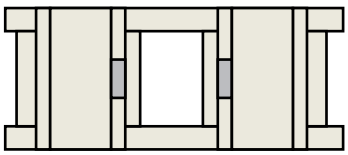

摩耗に強いオイルポート

ブシュにオイルポート（油溜）を設け油潤滑の補給を助け、摩耗の進行を防ぐ働きをしています。

OCM ローラチェーン LRシリーズ

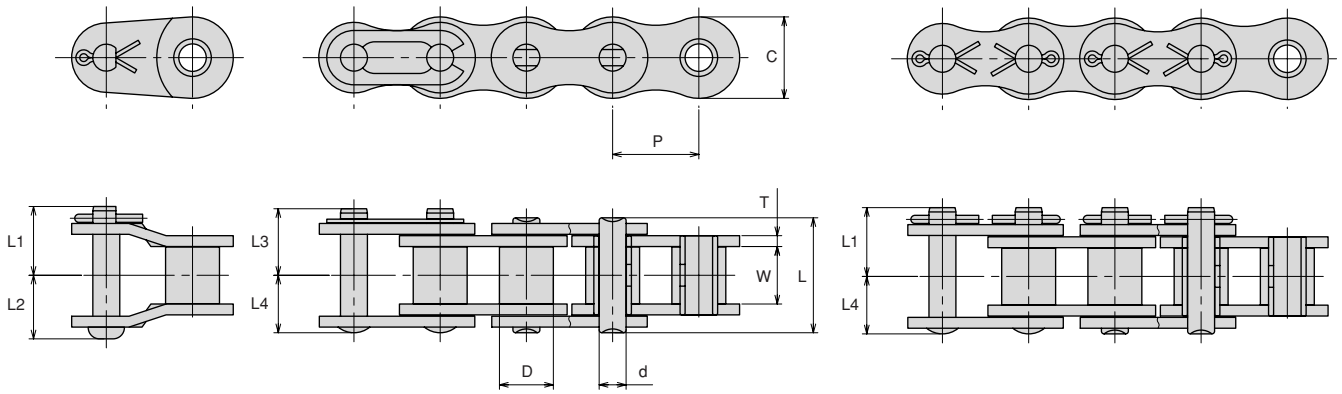

1R　　1C

■各部寸法

チェーン番号	ピッチ P	ローラ径 D	内リンク内幅 W	プレート C	プレート T	ピン d	ピン L	ピン L_1	ピン L_2	ピン L_3	ピン L_4	最小引張強さ kN	最小引張強さ kgf	許容張力(参考) kN	許容張力(参考) kgf	概略質量 (kg/m)
OCM 40LR-1R	12.70	7.92	7.95	12.0	1.5	3.96	16.1	10.2	8.1	9.7	8.1	15.69	1,600	3.82	390	0.66
OCM 50LR-1R	15.875	10.16	9.55	15.0	2.0	5.08	20.3	12.1	10.4	12.1	10.4	26.48	2,700	6.18	630	1.08
OCM 60LR-1R	19.05	11.91	12.70	18.0	2.4	5.95	25.4	15.2	12.7	14.7	12.7	37.76	3,850	9.31	950	1.6
OCM 80LR-1R	25.40	15.88	15.90	24.1	3.2	7.94	32.7	—	18.0	18.8	16.3	70.61	7,200	16.18	1,650	2.8
OCM 80LR-1C								19.7		—						
OCM 100LR-1R	31.75	19.05	19.15	30.1	4.0	9.53	39.9	23.5	21.5	—	20.0	105.84	10,800	24.51	2,500	4.2
OCM 100LR-1C																
OCM 120LR-1R	38.10	22.23	25.55	36.2	4.8	11.11	50.1	28.4	27.2	—	25.1	148.08	15,100	32.35	3,300	6.2
OCM 120LR-1C																
OCM 140LR-1R	44.45	25.40	25.50	42.2	5.6	12.70	54.2	31.8	29.2	—	27.1	191.23	19,500	43.14	4,400	7.7
OCM 140LR-1C																

注）1．OCM 100以上の継手リンクは、割ピン形です。
　　2．多列も製作いたします（2列～5列）。

OCM HS80 HSシリーズ〔ヘビーローラチェーン〕

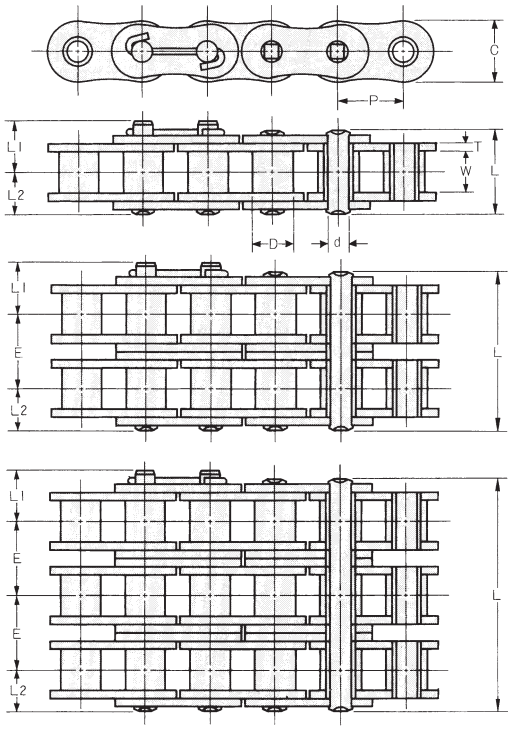

継手リンク

■各部寸法

チェーン番号	ピッチ P	ローラ径 D	内リンク内幅 W	プレート C	プレート T	ピン d	ピン L	ピン L1	ピン L2	横ピッチ E	平均引張強さ kN	平均引張強さ kgf	(参考値)許容張力 kN	(参考値)許容張力 kgf	概略質量 (kg/m)
OCM HS80	25.40	15.88	15.9	24.1	3.2	7.94	32.7	19.7	16.3	29.3	93.14	9,500	19.61	2,000	2.81
OCM HS80-2							62.1				186.27	19,000	33.33	3,400	5.62
OCM HS80-3							91.4				279.41	28,500	49.02	5,000	8.4

注）1. 継手プレートは継手ピンと締代をもっています。　2. オフセットリンクはありません。

■伝動能力表

〈単位kW〉

小スプロケット歯数	小スプロケット回転数 rpm														
	25	50	100	150	200	250	300	350	400	450	500	600	700	800	900
11	1.42	2.64	4.93	7.10	9.20	11.2	13.3	15.2	17.2	19.1	21.0	24.7	25.0		
12	1.56	2.90	5.42	7.80	10.1	12.4	14.6	16.7	18.9	21.0	23.1	27.2	28.5		
13	1.70	3.16	5.91	8.51	11.0	13.5	15.9	18.2	20.6	22.9	25.1	29.6	32.1	26.3	
14	1.84	3.43	6.40	9.21	11.9	14.6	17.2	19.8	22.3	24.8	27.2	32.1	35.9	29.4	
15	1.98	3.69	6.89	9.93	12.9	15.7	18.5	21.3	24.0	26.7	29.3	34.6	39.7	32.6	
16	2.12	3.96	7.39	10.6	13.8	16.9	19.9	22.8	25.7	28.6	31.5	37.1	42.6	35.9	
17	2.27	4.23	7.89	11.4	14.7	18.0	21.2	24.4	27.5	30.5	33.6	39.6	45.5	39.3	
18	2.41	4.50	8.39	12.1	15.7	19.1	22.6	25.9	29.2	32.5	35.7	42.1	48.4	42.8	
19	2.55	4.77	8.90	12.8	16.6	20.3	23.9	27.5	31.0	34.4	37.9	44.6	51.3	46.4	
20	2.70	5.04	9.40	13.5	17.5	21.4	25.3	29.0	32.7	36.4	40.0	47.2	54.2	50.1	
21	2.85	5.31	9.91	14.3	18.5	22.6	26.6	30.6	34.5	38.4	42.2	49.7	57.1	53.9	
22	2.99	5.59	10.4	15.0	19.4	23.8	28.0	32.2	36.3	40.4	44.4	52.3	60.1	57.8	
23	3.14	5.86	10.9	15.8	20.4	24.9	29.4	33.8	38.1	42.3	46.5	54.8	63.0	61.8	
24	3.29	6.14	11.4	16.5	21.4	26.1	30.8	35.4	39.9	44.3	48.7	57.4	66.0	65.9	
25	3.44	6.41	12.0	17.2	22.3	27.3	32.2	36.9	41.7	46.3	50.9	60.0	68.9	70.1	58.7
26	3.58	6.69	12.5	18.0	23.3	28.5	33.6	38.5	43.5	48.3	53.1	62.6	71.9	74.3	62.3
28	3.88	7.25	13.5	19.5	25.2	30.8	36.3	41.8	47.1	52.4	57.6	67.8	77.9	83.0	69.6
30	4.18	7.81	14.6	21.0	27.2	33.2	39.2	45.0	50.7	56.4	62.0	73.1	84.0	92.1	77.2
32	4.49	8.37	15.6	22.5	29.2	35.6	42.0	48.2	54.4	60.5	66.5	78.4	90.0	101	85.0
35	4.94	9.22	17.2	24.8	32.1	39.3	46.3	53.1	59.9	66.6	73.3	86.3	99.2	112	97.3
40	5.71	10.7	19.9	28.6	37.1	45.3	53.4	61.4	69.2	77.0	84.6	99.7	115	129	119
潤滑形式	Ⅰ		Ⅱ	Ⅲ						Ⅳ					

注）1. 多列チェーン伝動kW数は、本表のkW数に多列係数(87頁記載)を乗じてご使用ください。
2. 潤滑形式については98頁の潤滑形式と給油方法の項をご参照ください。
3. 本表の最も右側値より更に高い高速回転域では、標準シリーズのローラチェーンをご使用いただく方が経済的です。

OCM HS100 HSシリーズ〔ヘビーローラチェーン〕

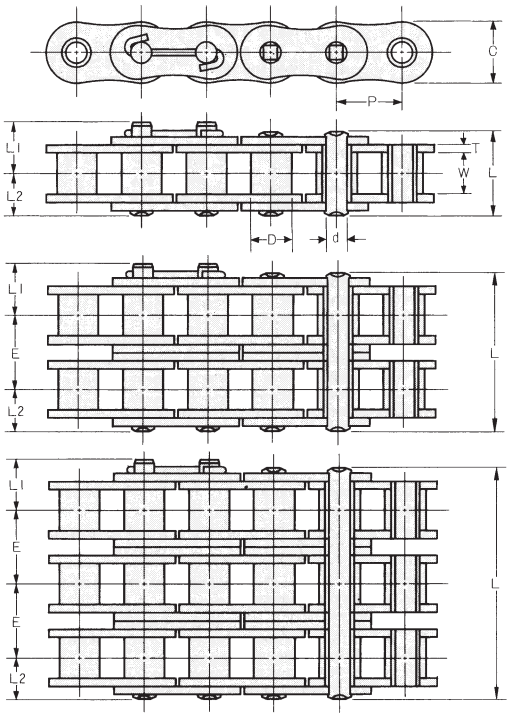

継手リンク

■各部寸法

チェーン番号	ピッチ P	ローラ径 D	内リンク内幅 W	プレート C	プレート T	ピン d	ピン L	ピン L1	ピン L2	横ピッチ E	平均引張強さ kN	平均引張強さ kgf	(参考値)許容張力 kN	(参考値)許容張力 kgf	概略質量 (kg/m)
OCM HS100	31.75	19.05	19.15	30.1	4.0	9.53	39.9	23.5	20.0	35.8	132.35	13,500	30.39	3,100	4.25
OCM HS100-2							75.7				264.71	27,000	51.67	5,270	8.4
OCM HS100-3							111.6				397.06	40,500	75.98	7,750	12.6

注）1．継手プレートは継手ピンと締代をもっています。　2．オフセットリンクはありません。

■伝動能力表

〈単位kW〉

小スプロケット歯数	小スプロケット回転数 rpm 10	25	50	100	150	200	250	300	350	400	450	500	600	700	800
11	1.23	2.81	5.25	9.79	14.1	18.3	22.3	26.3	30.2	34.1	37.9	41.7	37.6		
12	1.35	3.09	5.76	10.8	15.5	20.1	24.5	28.9	33.2	37.5	41.6	45.8	42.9		
13	1.48	3.37	6.28	11.7	16.9	21.9	26.8	31.5	36.2	40.8	45.4	49.9	48.4		
14	1.60	3.65	6.81	12.7	18.3	23.7	29.0	34.1	39.2	44.2	49.2	54.1	54.0		
15	1.72	3.93	7.33	13.7	19.7	25.5	31.2	36.8	42.3	47.7	53.0	58.3	59.9		
16	1.85	4.21	7.86	14.7	21.1	27.4	33.5	39.4	45.3	51.1	56.8	62.5	66.0		
17	1.97	4.50	8.40	15.7	22.6	29.2	35.7	42.1	48.4	54.6	60.7	66.7	72.3		
18	2.10	4.79	8.93	16.7	24.0	31.1	38.0	44.8	51.5	58.0	64.5	70.9	78.8	62.5	
19	2.22	5.07	9.47	17.7	25.4	33.0	40.3	47.5	54.6	61.5	68.4	75.2	85.4	67.8	
20	2.35	5.36	10.0	18.7	26.9	34.8	42.6	50.2	57.7	65.0	72.3	79.5	92.3	73.2	
21	2.48	5.65	10.5	19.7	28.4	36.7	44.9	52.9	60.8	68.5	76.2	83.8	98.7	78.8	
22	2.61	5.94	11.1	20.7	29.8	38.6	47.2	55.6	63.9	72.1	80.1	88.1	104	84.5	
23	2.73	6.24	11.6	21.7	31.3	40.5	49.5	58.4	67.1	75.6	84.1	92.4	109	90.3	
24	2.86	6.53	12.2	22.7	32.8	42.4	51.9	61.1	70.2	79.2	88.0	96.8	114	96.2	
25	2.99	6.82	12.7	23.8	34.2	44.3	54.2	63.9	73.4	82.8	92.0	101	119	102	
26	3.12	7.12	13.3	24.8	35.7	46.3	56.6	66.6	76.6	86.3	96.0	106	124	109	
28	3.38	7.71	14.4	26.9	38.7	50.1	61.3	72.2	82.9	93.5	104	114	135	121	
30	3.64	8.31	15.5	28.9	41.7	54.0	66.0	77.8	89.4	101	112	123	145	135	
32	3.91	8.91	16.6	31.0	44.7	57.9	70.8	83.4	95.8	108	120	132	156	148	
35	4.30	9.81	18.3	34.2	49.2	63.8	78.0	91.9	106	119	132	145	171	170	
40	4.97	11.3	21.2	39.5	56.9	73.7	90.1	106	122	137	153	168	198	207	170
潤滑形式	Ⅰ		Ⅱ		Ⅲ				Ⅳ						

注）1．多列チェーン伝動kW数は、本表のkW数に多列係数(87頁記載)を乗じてご使用ください。
2．潤滑形式については98頁の潤滑形式と給油方法の項をご参照ください。
3．本表の最も右側値より更に高い高速回転域では、標準シリーズのローラチェーンをご使用いただく方が経済的です。

OCM HS120 HSシリーズ〔ヘビーローラチェーン〕

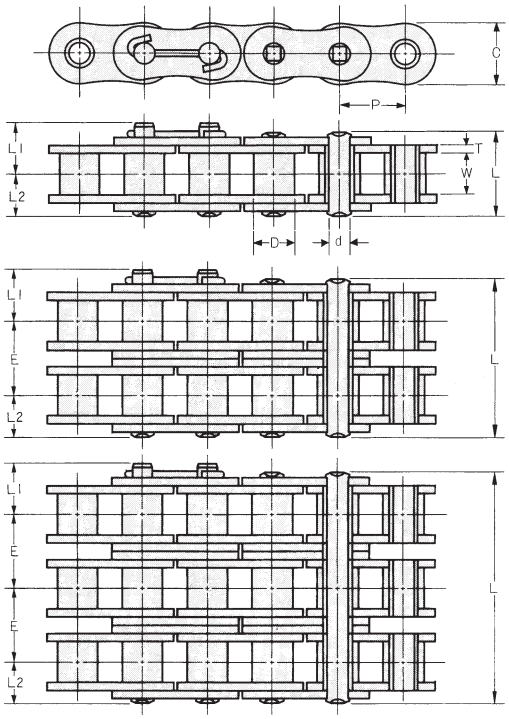

継手リンク

■各部寸法

チェーン番号	ピッチ P	ローラ径 D	内リンク内幅 W	プレート C	プレート T	ピン d	ピン L	ピン L1	ピン L2	横ピッチ E	平均引張強さ kN	平均引張強さ kgf	(参考値)許容張力 kN	(参考値)許容張力 kgf	概略質量 (kg/m)
OCM HS120	38.10	22.23	25.55	36.2	4.8	11.11	50.1	28.4	25.3	45.4	188.24	19,200	39.22	4,000	6.3
OCM HS120-2							95.6				376.47	38,400	66.67	6,800	12.44
OCM HS120-3							141.0				564.71	57,600	98.04	10,000	18.64

注）1. 継手プレートは継手ピンと締代をもっています。　2. オフセットリンクはありません。

■伝動能力表

〈単位kW〉

小スプロケット歯数	小スプロケット回転数 rpm 10	25	50	100	150	200	250	300	350	400	450	500	550	600
11	1.96	4.46	8.33	15.5	22.4	29.0	35.4	41.8	48.0	54.1	60.2	57.2		
12	2.15	4.90	9.15	17.1	24.6	31.9	38.9	45.9	52.7	59.4	66.1	65.2	56.5	
13	2.34	5.35	9.97	18.6	26.8	34.7	42.5	50.0	57.5	64.8	72.1	73.5	63.7	
14	2.54	5.79	10.8	20.2	29.0	37.6	46.0	54.2	62.3	70.2	78.1	82.2	71.2	
15	2.73	6.24	11.6	21.7	31.3	40.5	49.6	58.4	67.1	75.6	84.1	91.1	79.2	
16	2.93	6.69	12.5	23.3	33.5	43.5	53.1	62.6	71.9	81.1	90.2	99.1	87.0	
17	3.13	7.14	13.3	24.9	35.8	46.4	56.7	66.8	76.8	86.6	96.3	106	95.3	
18	3.33	7.60	14.2	26.5	38.1	49.4	60.3	71.1	81.7	92.1	102	113	104	
19	3.53	8.05	15.0	28.0	40.4	52.3	64.0	75.4	86.6	97.6	109	119	113	
20	3.73	8.51	15.9	29.6	42.7	55.3	67.6	79.7	91.5	103	115	126	122	107
21	3.93	8.97	16.7	31.2	45.0	58.3	71.3	84.0	96.5	109	121	133	131	115
22	4.14	9.43	17.6	32.9	47.3	61.3	74.9	88.3	101	114	127	140	140	123
23	4.34	9.90	18.5	34.5	49.6	64.3	78.6	92.6	106	120	133	147	150	132
24	4.54	10.4	19.3	36.1	52.0	67.3	82.3	97.0	111	126	140	154	160	140
25	4.75	10.8	20.2	37.7	54.3	70.4	86.0	101	116	131	146	161	170	149
26	4.95	11.3	21.1	39.3	56.7	73.4	89.8	106	122	137	152	167	180	158
28	5.37	12.2	22.8	42.6	61.4	79.5	97.2	115	132	148	165	181	198	177
30	5.78	13.2	24.6	45.9	66.1	85.7	105	123	142	160	178	195	213	196
32	6.20	14.1	26.4	49.2	70.9	91.9	112	132	152	171	191	210	228	216
35	6.83	15.6	29.1	54.2	78.1	101	124	146	167	189	210	231	252	247
40	7.89	18.0	33.6	62.7	90.3	117	143	168	193	218	243	267	291	302
潤滑形式	Ⅰ		Ⅱ	Ⅲ				Ⅳ						

注）1. 多列チェーン伝動kW数は、本表のkW数に多列係数(87頁記載)を乗じてご使用ください。
2. 潤滑形式については98頁の潤滑形式と給油方法の項をご参照ください。
3. 本表の最も右側値より更に高い高速回転域では、標準シリーズのローラチェーンをご使用いただく方が経済的です。

OCM H140,H160,H200 Hシリーズ〔ヘビーローラチェーン〕

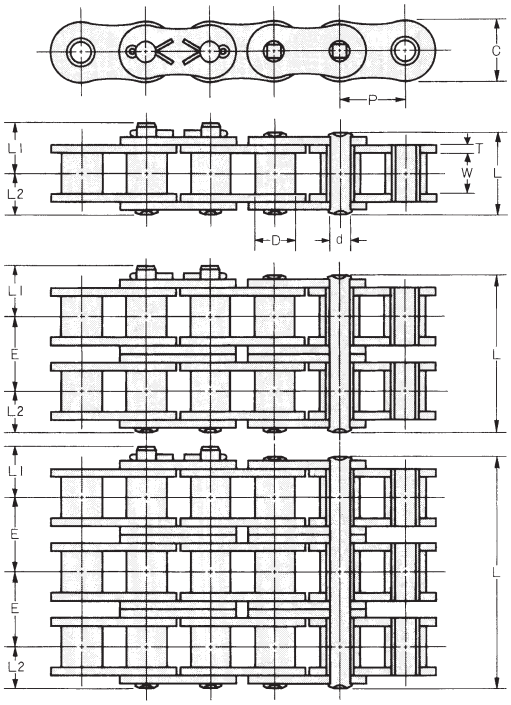

継手リンク

■各部寸法

チェーン番号	ピッチ P	ローラ径 D	内リンク内幅 W	プレート C	プレート T	ピン d	ピン L	ピン L1	ピン L2	横ピッチ E	平均破断強度 kN	平均破断強度 kgf	(参考値)許容荷重 kN	(参考値)許容荷重 kgf	概略質量 (kg/m)
OCM H140	44.45	25.40	25.5	42.2	5.6	12.70	54.5	31.8	27.2	48.9	248.04	25,300	53.92	5,500	7.9
OCM H140-2							103.2				496.08	50,600	91.67	9,350	15.7
OCM H140-3							152.1				744.12	75,900	134.8	13,750	27.5

チェーン番号	ピッチ P	ローラ径 D	内リンク内幅 W	プレート C	プレート T	ピン d	ピン L	ピン L1	ピン L2	横ピッチ E	平均破断強度 kN	平均破断強度 kgf	(参考値)許容荷重 kN	(参考値)許容荷重 kgf	概略質量 (kg/m)
OCM H160	50.80	28.58	31.75	48.2	6.4	14.29	64.9	36.9	32.4	58.5	312.75	31,900	69.61	7,100	10.5
OCM H160-2							123.1				625.49	63,800	118.33	12,070	20.5
OCM H160-3							181.6				938.24	95,700	174.02	17,750	31.1

チェーン番号	ピッチ P	ローラ径 D	内リンク内幅 W	プレート C	プレート T	ピン d	ピン L	ピン L1	ピン L2	横ピッチ E	平均破断強度 kN	平均破断強度 kgf	(参考値)許容荷重 kN	(参考値)許容荷重 kgf	概略質量 (kg/m)
OCM H200	63.50	39.68	38.1	60.1	8.0	19.84	80.0	45.3	40.0	71.6	488.24	49,800	90.2	9,200	17.5
OCM H200-2							151.6				976.47	99,600	153.33	15,640	34.7
OCM H200-3							223.2				1,464.71	149,400	225.49	23,000	51.9

注）1．継手プレートは継手ピンと締代をもっています。　2．オフセットリンクはありません。

OCM BSローラチェーン

ISO-Bの規格を基に製作したローラチェーンです。EC諸国の国々と技術提携した機械や輸入された機械には、主にISO-Bローラチェーンが使用されています。互換性のあるOCM BSローラチェーンをご使用ください。



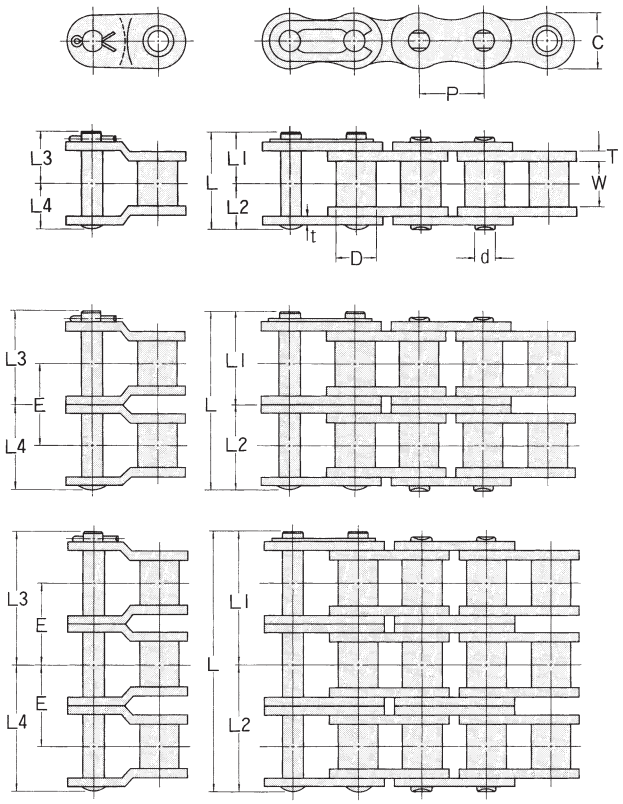

オフセットリンク　継手リンク

■各部寸法

チェーン番号	ISO-B (JIS) 番号	ピッチ P	ローラ径 D	内リンク内幅 W	プレート C	プレート T	プレート t	ピン d	ピン L	ピン L1	ピン L2	ピン L3	ピン L4	横ピッチ E	ISO-B 引張強さ kN	ISO-B 引張強さ kgf	最小引張強さ kN	最小引張強さ kgf	概略質量 (kg/m)
OCM 04	—	6.00	4.00	2.80	5.0	0.6	0.6	1.85	7.3	4.2	3.1	—	—	—	—	—	3.04	310	0.12
OCM 05B	05B	8.00	5.00	3.20	7.1	0.75	0.75	2.30	8.7	4.8	3.9	4.8	4.1	—	4.4	449	4.61	470	0.18
OCM 06B	06B	9.525	6.35	5.72	8.2	1.32	1.05	3.28	13.4	7.2	6.2	7.6	6.6	10.24	8.9	908	8.92	910	0.37
OCM 06B-2									23.7	12.35	11.35	12.75	11.75		16.9	1,723	16.97	1,730	0.70
OCM 06B-3									34.0	17.5	16.5	17.85	16.85		24.9	2,539	24.91	2,540	1.05
OCM 08B	08B	12.70	8.51	7.85	11.8	1.62	1.62	4.45	18.3	9.8	8.5	10.6	8.5	13.92	17.8	1,815	17.85	1,820	0.71
OCM 08B-2									32.3	16.85	15.45	17.5	15.5		31.1	3,171	31.38	3,200	1.3
OCM 08B-3									46.2	23.8	22.4	24.5	22.4		44.5	4,538	45.11	4,600	2.0
OCM 10B	10B	15.875	10.16	9.80	14.7	1.62	1.62	5.08	21.2	11.6	9.6	11.7	9.7	16.59	22.2	2,264	22.26	2,270	0.95
OCM 10B-2									37.9	19.95	17.95	20.0	18.0		44.5	4,538	44.52	4,540	1.8
OCM 10B-3									54.5	28.25	26.25	28.3	26.3		66.7	6,802	66.78	6,810	2.7
OCM 12B	12B	19.05	12.07	11.70	16.1	1.88	1.88	5.72	24.3	13.1	11.2	13.6	11.3	19.46	28.9	2,947	28.93	2,950	1.3
OCM 12B-2									43.8	22.85	20.95	23.35	21.05		57.8	5,894	57.86	5,900	2.5
OCM 12B-3									63.3	32.6	30.7	33.1	30.8		86.7	8,841	86.79	8,850	3.8
OCM 16B	16B	25.40	15.88	17.05	21.08	4.10	3.2	8.28	38.2	20.2	18.0	21.7	20.2	31.88	60	6,118	63.74	6,500	2.9
OCM 16B-2									70.0	36.0	34.0	37.7	36.1		106	10,809	112.78	11,500	5.6
OCM 16B-3									101.8	51.9	49.9	53.6	52.1		160	16,315	170.64	17,400	8.2
OCM 20B	20B	31.75	19.05	19.60	26.4	4.4	3.5	10.19	44.4	23.7	20.7	24.6	23.0	36.45	95	9,687	98.07	10,000	3.8
OCM 20B-2									80.9	41.95	38.95	42.85	41.25		170	17,335	176.52	18,000	7.4
OCM 20B-3									117.3	60.2	57.1	61.05	59.45		250	25,493	259.88	26,500	11.8
OCM 24B	24B	38.10	25.40	25.40	33.4	5.9	4.9	14.61	58.7	32.0	26.7	32.9	30.7	48.36	160	16,315	166.71	17,000	7.1
OCM 24B-2									107.2	56.3	50.9	57.1	54.9		280	28,552	294.20	30,000	13.9
OCM 24B-3									155.5	80.4	75.1	81.3	79.1		425	43,338	446.20	45,500	20.8
OCM 28B	28B	44.45	27.94	31.00	36.7	7.4	6.3	15.88	70.2	37.7	32.5	38.9	36.6	59.56	200	20,394	200.06	20,400	8.6
OCM 28B-2									129.8	67.45	62.35	68.7	66.4		360	36,710	360.88	36,800	16.6
OCM 28B-3									189.4	97.3	92.1	98.5	96.2		530	54,045	539.37	55,000	25.5
OCM 32B	32B	50.80	29.2	31.00	41.9	6.9	6.3	17.79	71.1	37.7	33.4	38.4	36.6	58.55	250	25,493	254.97	26,000	9.6
OCM 32B-2									129.7	67.0	62.7	67.7	65.9		450	45,887	460.91	47,000	18.7
OCM 32B-3									188.2	96.25	91.95	97.0	95.2		670	68,321	686.47	70,000	27.8

注）1．06Bのプレートの形状は小判形です。　2．継手ピンは04～16Bがクリップタイプ、20B～40Bが割ピン形です。
3．06B、08Bの中間プレートは１枚です。 4．04にはオフセットリンクはありません。

OCM ダブルピッチローラチェーン

OCM標準シリーズローラチェーンのピッチが2倍で、プレート以外はすべて標準シリーズローラチェーンと同じ部品を使用しており、精度・強度・耐摩耗性が優れ、低速伝動や軸間距離の比較的長い伝動に最適です。



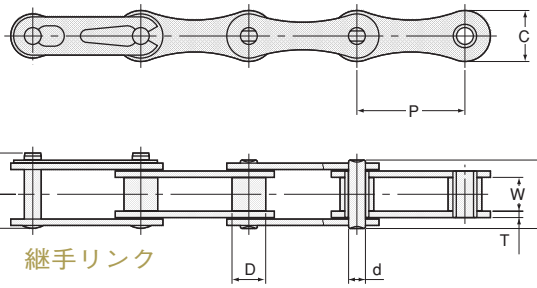

■各部寸法

チェーン番号	ピッチ P	ローラ径 D	内リンク内幅 W	プレート C	プレート T	ピン d	ピン L	ピン L_1	ピン L_2	平均引張強さ kN	平均引張強さ kgf	概略質量 (kg/m)
OCM 2040	25.40	7.92	7.95	12.0	1.5	3.96	16.1	9.7	8.1	19.12	1,950	0.41
OCM 2050	31.75	10.16	9.55	15.0	2.0	5.08	20.3	12.1	10.4	31.37	3,200	0.67
OCM 2060	38.10	11.91	12.70	17.2	2.4	5.95	25.4	14.7	12.7	43.64	4,450	0.94
OCM 2080	50.80	15.88	15.90	24.0	3.2	7.94	32.7	19.3	16.3	73.53	7,500	1.70

注)1．2040～2060の継手リンクはクリップ形で2080は割ピン形です。

OCM サーキュラーチェーン　ステンレス製は受注生産

独特な軸受構造をもち、横方向に湾曲ができるローラチェーンです。各部品は標準シリーズローラチェーンと同じで、精度は高く耐摩耗性が優れ、構造が簡単なために軽量品で搬送方向を変更したいときなどに手軽に使用できます。また、ステンレス製もご注文により生産いたします。

スプロケットはOCM標準スプロケットがそのまま使用できます。

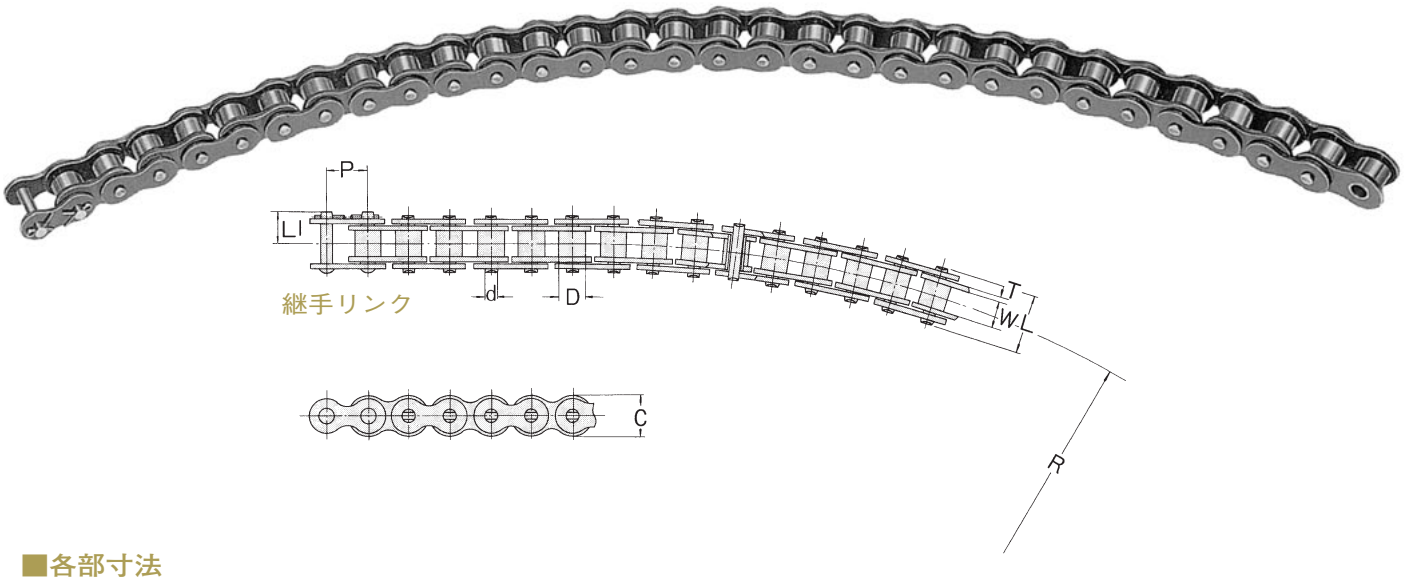

■各部寸法

チェーン番号	ピッチ P	ローラ径 D	内リンク内幅 W	プレート C	プレート T	ピン d	ピン L	ピン L_1	最小横曲り半径 R	平均引張強さ kN	平均引張強さ kgf
OCM 40C	12.70	7.92	7.95	12.0	1.5	3.22	17.0	10.0	350	10.78	1,100
OCM 50C	15.875	10.16	9.55	15.0	2.0	4.20	21.4	12.7	400	18.63	1,900
OCM 60C	19.05	11.91	12.7	18.0	2.4	5.08	26.4	15.0	550	26.96	2,750
OCM 80C	25.40	15.88	15.9	24.0	3.2	5.95	35.0	19.8	750	33.33	3,400

注）1．オフセットリンクはありません。

ORIENTAL CHAIN MFG. CO., LTD.

プロセス ボア スプロケット

Process Boa Sprocket



OCM

OCM プロセス ボア スプロケットの特長・仕様

1. 機械構造用炭素鋼を使用しています。
2. 歯先高周波焼入をしています。
3. 軸穴はH7公差で仕上げてあります。
4. キーは新JIS規格でJs9に加工しています。
5. キーは歯先基準で加工してあります。
6. セットスクリューは全品種2ヶ所120度の位置に取り付けてあります。

※ PBN35～PBN80までの全品種に、キーみぞ上と90度側面にセットスクリューを取り付けてある旧タイプをお納めする場合もございますが、旧タイプの在庫消化後に、セットスクリューの取り付け位置は、本カタログ通りとなります。
※ 並列でご使用の場合はご連絡ください。

プロセス ボア スプロケットの表示

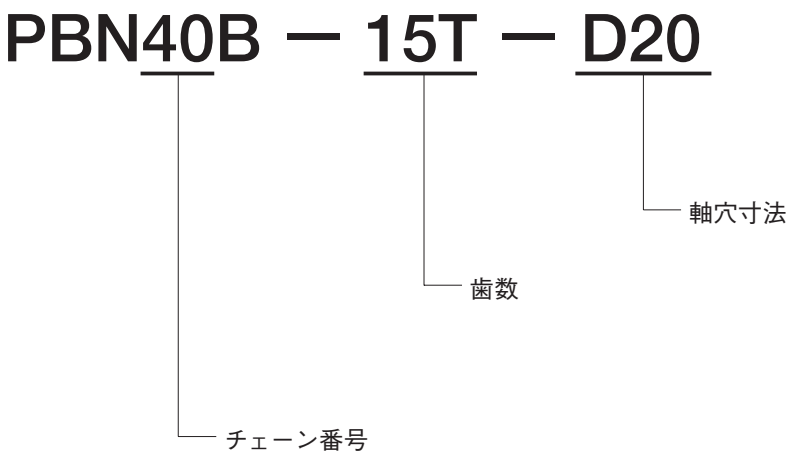

OCM PBN35

使用チェン	OCM 35
ピッチ	9.525
ブシュ径	φ5.08
歯　型	JIS-S型

適応軸穴径	キー b	公差 (Js9)	キー t	公差	セットスクリュー M
10 ～ 12	4	±0.0150	1.8	+0.1 0	M4
13 ～ 17	5		2.3		M5
18 ～ 22	6		2.8		M6
23 ～ 30	8	±0.0180	3.3	+0.2 0	
31 ～ 38	10				M8
39 ～ 44	12	±0.0215			
45 ～ 50	14		3.8		
51 ～ 58	16		4.3		
59 ～ 65	18		4.4		M10

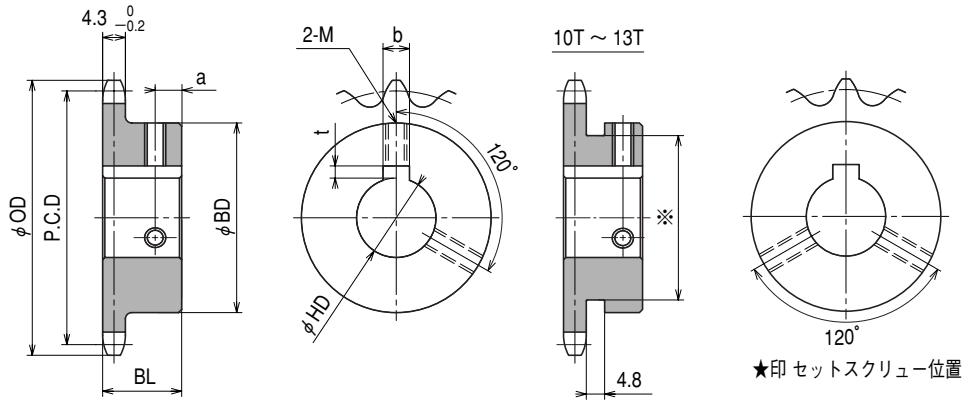

■各部寸法

形式番号	歯数	ピッチ円径 P.C.D	外径 OD	BD	BL	a	※寸法	軸穴寸法 φHD[H7]	歯数
PBN35B10T	10	30.82	35	25	20	5	φ18	10 12*	10
PBN35B11T	11	33.81	38	27	20	5	φ22	10 12 14*	11
PBN35B12T	12	36.80	41	31	20	5	φ24	10 12 14 15 16 17*	12
PBN35B13T	13	39.80	44	32	20	5	φ28	10 12 14 15 16 17 18*	13
PBN35B14T	14	42.80	47	30	20	8		10 12 14 15 16* 17* 18* 19* 20*	14
PBN35B15T	15	45.81	51	35	20	8		10 12 14 15 16 17 18 19 20*	15
PBN35B16T	16	48.82	54	37	20	8		10 12 14 15 16 17 18 19 20 22* 25*	16
PBN35B17T	17	51.84	57	41	20	8		12 14 15 16 17 18 19 20 22 24 25*	17
PBN35B18T	18	54.85	60	44	20	8		12 14 15 16 17 18 19 20 22 24 25	18
PBN35B19T	19	57.87	63	47	20	8		12 14 15 16 17 18 19 20 22 24 25 28	19
PBN35B20T	20	60.89	66	50	20	8		12 14 15 16 17 18 19 20 22 24 25 28 30	20
PBN35B21T	21	63.91	69	53	20	8		12 14 15 16 17 18 19 20 22 24 25 28 30 32	21
PBN35B22T	22	66.93	72	53	20	8		12 14 15 16 17 18 19 20 22 24 25 28 30 32	22
PBN35B23T	23	69.95	75	53	20	8		12 14 15 16 17 18 19 20 22 24 25 28 30 32	23
PBN35B24T	24	72.97	78	53	22	10		12 14 15 16 17 18 19 20 22 24 25 28 30 32	24
PBN35B25T	25	76.00	81	53	22	10		15 16 17 18 19 20 22 24 25 28 30 32	25
PBN35B26T	26	79.02	84	53	22	10		15 16 17 18 19 20 22 24 25 28 30 32	26
PBN35B27T	27	82.05	87	53	22	10		15 16 17 18 19 20 22 24 25 28 30 32	27
PBN35B28T	28	85.07	90	53	22	10		15 16 17 18 19 20 22 24 25 28 30 32	28
PBN35B30T	30	91.12	96	53	22	10		15 16 17 18 19 20 22 24 25 28 30 32	30
PBN35B32T	32	97.18	102	53	22	10		15 16 17 18 19 20 22 24 25 28 30 32	32
PBN35B34T	34	103.23	109	53	22	10		15 16 17 18 19 20 22 24 25 28 30 32	34
PBN35B35T	35	106.26	112	53	22	10		15 16 17 18 19 20 22 24 25 28 30 32	35
PBN35B36T	36	109.29	115	53	22	10		15 16 17 18 19 20 22 24 25 28 30 32	36
PBN35B38T	38	115.34	121	63	25	10		20 22 24 25 28 30 32 35 38	38
PBN35B40T	40	121.40	127	63	25	10		20 22 24 25 28 30 32 35 38	40

OCM PBN40

使用チェン	OCM 40
ピッチ	12.70
ローラ径	φ7.92
歯　型	JIS-S型

適応軸穴径	キー b	公差 (Js9)	キー t	公差	セットスクリュー M
10 ～ 12	4	±0.0150	1.8	+0.1 0	M4
13 ～ 17	5		2.3		M5
18 ～ 22	6		2.8		M6
23 ～ 30	8	±0.0180	3.3	+0.2 0	
31 ～ 38	10				M8
39 ～ 44	12	±0.0215			
45 ～ 50	14		3.8		
51 ～ 58	16		4.3		
59 ～ 65	18		4.4		M10

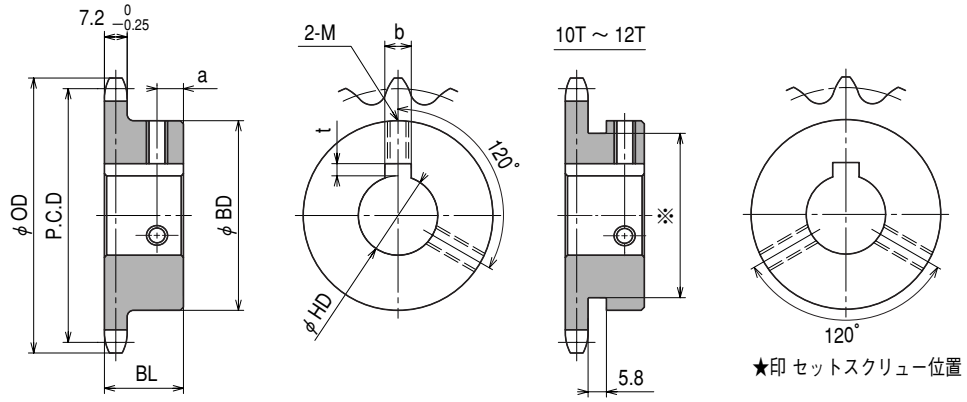

■各部寸法

形式番号	歯数	ピッチ円径 P.C.D	外径 OD	BD	BL	a	※寸法	軸穴寸法 φHD[H7]	歯数
PBN40B10T	10	41.10	46	32	22	5	φ25	10 12 14 15 16 17 18*	10
PBN40B11T	11	45.08	51	36.5	22	5	φ30	10 12 14 15 16 17 18 19 20	11
PBN40B12T	12	49.07	55	40	22	5	φ32	10 12 14 15 16 17 18 19 20 22	12
PBN40B13T	13	53.07	59	37	22	7		12 14 15 16 17 18 19 20 22 24* 25*	13
PBN40B14T	14	57.07	63	42	22	7		12 14 15 16 17 18 19 20 22 24 25 28*	14
PBN40B15T	15	61.08	67	46	22	7		12 14 15 16 17 18 19 20 22 24 25 28 30*	15
PBN40B16T	16	65.10	71	50	22	7		14 15 16 17 18 19 20 22 24 25 28 30 32	16
PBN40B17T	17	69.12	76	54	22	7		14 15 16 17 18 19 20 22 24 25 28 30 32 35	17
PBN40B18T	18	73.14	80	57	22	7		14 15 16 17 18 19 20 22 24 25 28 30 32 35 40	18
PBN40B19T	19	77.16	84	62	22	7		14 15 16 17 18 19 20 22 24 25 28 30 32 35 38 40	19
PBN40B20T	20	81.18	88	67	25	7		14 15 16 17 18 19 20 22 24 25 28 30 32 35 38 40 42 45	20
PBN40B21T	21	85.21	92	71	25	7		14 15 16 17 18 19 20 22 24 25 28 30 32 35 38 40 42 45	21
PBN40B22T	22	89.24	96	75	25	7		14 15 16 17 18 19 20 22 24 25 28 30 32 35 38 40 42 45	22
PBN40B23T	23	93.27	100	77	25	7		14 15 16 17 18 19 20 22 24 25 28 30 32 35 38 40 42 45	23
PBN40B24T	24	97.30	104	63	25	7		14 15 16 17 18 19 20 22 24 25 28 30 32 35 38 40 42	24
PBN40B25T	25	101.33	108	63	25	7		14 15 16 17 18 19 20 22 24 25 28 30 32 35 38 40 42	25
PBN40B26T	26	105.36	112	63	25	7		14 15 16 17 18 19 20 22 24 25 28 30 32 35 38 40 42	26
PBN40B27T	27	109.40	116	63	25	7		14 15 16 17 18 19 20 22 24 25 28 30 32 35 38 40 42	27
PBN40B28T	28	113.43	120	63	25	7		14 15 16 17 18 19 20 22 24 25 28 30 32 35 38 40 42	28
PBN40B30T	30	121.50	128	63	25	7		14 15 16 17 18 19 20 22 24 25 28 30 32 35 38 40 42	30
PBN40B32T	32	129.57	137	68	28	8		20 22 24 25 28 30 32 35 40	32
PBN40B34T	34	137.64	145	68	28	8		20 22 24 25 28 30 32 35 40	34
PBN40B35T	35	141.68	149	68	28	8		20 22 24 25 28 30 32 35 40	35
PBN40B36T	36	145.72	153	68	28	8		20 22 24 25 28 30 32 35 40	36
PBN40B38T	38	153.79	161	68	28	8		24 25 28 30 32 35 40	38
PBN40B40T	40	161.87	169	68	28	8		25 28 30 32 35 40	40

OCM PBN50

使用チェン	OCM 50
ピッチ	15.875
ローラ径	φ10.16
歯　型	JIS-S型

適応軸穴径	キー b	公差 (Js9)	キー t	公差	セットスクリュー M
10 ～ 12	4	±0.0150	1.8	+0.1 0	M4
13 ～ 17	5		2.3		M5
18 ～ 22	6		2.8		M6
23 ～ 30	8	±0.0180	3.3	+0.2 0	
31 ～ 38	10				M8
39 ～ 44	12	±0.0215	3.8		
45 ～ 50	14				
51 ～ 58	16		4.3		
59 ～ 65	18		4.4		M10

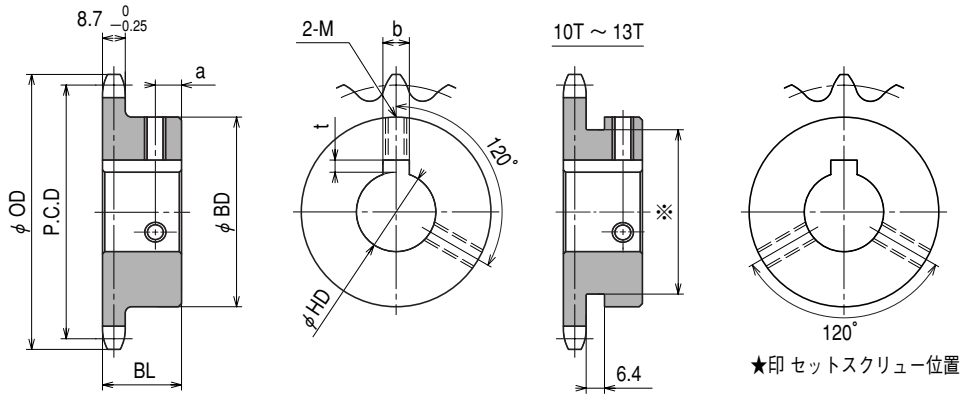

■各部寸法

形式番号	歯数	ピッチ円径 P.C.D	外径 OD	BD	BL	a	※寸法	軸穴寸法 φHD^{H7}	歯数
PBN50B10T	10	51.37	58	40	25	6	φ32	15 16 17 18 19 20 22 24* 25*	10
PBN50B11T	11	56.35	64	45.5	25	6	φ37	15 16 17 18 19 20 22 24 25	11
PBN50B12T	12	61.34	69	50.5	25	6	φ42	15 16 17 18 19 20 22 24 25 28 30 32	12
PBN50B13T	13	66.34	74	51	25	6	φ47	14 15 16 17 18 19 20 22 24 25 28 30 32	13
PBN50B14T	14	71.34	79	52	25	7		14 15 16 17 18 19 20 22 24 25 28 30 32 35	14
PBN50B15T	15	76.35	84	57	25	7		14 15 16 17 18 19 20 22 24 25 28 30 32 35 38	15
PBN50B16T	16	81.37	89	62	25	7		14 15 16 17 18 19 20 22 24 25 28 30 32 35 38 40	16
PBN50B17T	17	86.39	94	67	25	7		14 15 16 17 18 19 20 22 24 25 28 30 32 35 38 40 42 45	17
PBN50B18T	18	91.42	100	72	28	8		14 15 16 17 18 19 20 22 24 25 28 30 32 35 38 40 42 45	18
PBN50B19T	19	96.45	105	73	28	8		14 15 16 17 18 19 20 22 24 25 28 30 32 35 38 40 42 45	19
PBN50B20T	20	101.48	110	73	28	8		14 15 16 17 18 19 20 22 24 25 28 30 32 35 38 40 42 45 50	20
PBN50B21T	21	106.51	115	73	28	8		17 18 19 20 22 24 25 28 30 32 35 38 40 42 45	21
PBN50B22T	22	111.55	120	73	28	8		17 18 19 20 22 24 25 28 30 32 35 38 40 42 45	22
PBN50B23T	23	116.58	125	73	28	8		17 18 19 20 22 24 25 28 30 32 35 38 40 42 45	23
PBN50B24T	24	121.62	130	73	28	8		17 18 19 20 22 24 25 28 30 32 35 38 40 42 45	24
PBN50B25T	25	126.66	135	73	28	8		17 18 19 20 22 24 25 28 30 32 35 38 40 42 45	25
PBN50B26T	26	131.70	140	73	28	8		25 28 30 32 35 38 40 45	26
PBN50B27T	27	136.74	145	73	28	8		25 28 30 32 35 38 40 45	27
PBN50B28T	28	141.79	150	73	28	8		25 28 30 32 35 38 40 42 45	28
PBN50B30T	30	151.87	161	73	28	8		25 28 30 32 35 38 40 45	30
PBN50B32T	32	161.96	171	73	28	8		25 28 30 32 35 38 40 45	32
PBN50B34T	34	172.05	181	73	28	8		25 28 30 32 35 38 40 45	34
PBN50B35T	35	177.10	186	73	28	8		25 28 30 32 35 38 40 45	35

OCM PBN60

使用チェン	OCM 60
ピッチ	19.05
ローラ径	φ11.91
歯　型	JIS-S型

適応軸穴径	キー b	公差 (Js9)	キー t	公差	セットスクリュー M
10 ～ 12	4	±0.0150	1.8	+0.1 0	M4
13 ～ 17	5		2.3		M5
18 ～ 22	6		2.8		M6
23 ～ 30	8	±0.0180	3.3	+0.2 0	
31 ～ 38	10				M8
39 ～ 44	12	±0.0215			
45 ～ 50	14		3.8		
51 ～ 58	16		4.3		
59 ～ 65	18		4.4		M10

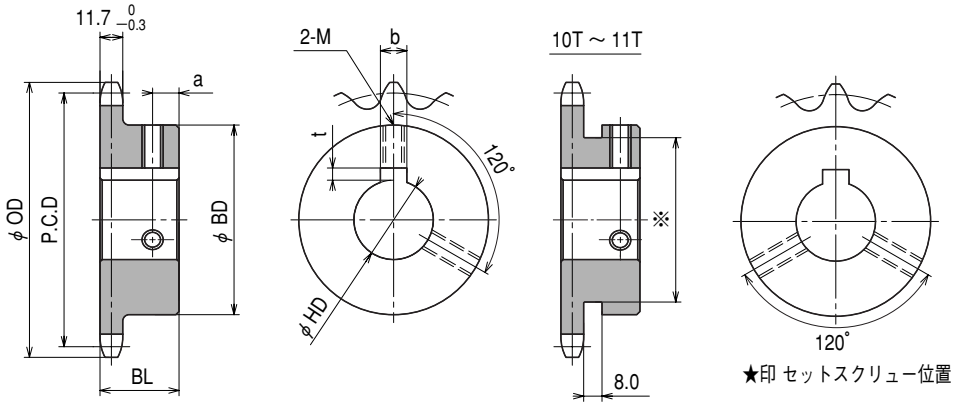

■各部寸法

形式番号	歯数	ピッチ円径 P.C.D	外径 OD	BD	BL	a	※寸法	軸穴寸法 φHD[H7]	歯数
PBN60B10T	10	61.65	70	49	32	6	φ37	19 20 22 24 25 28 30	10
PBN60B11T	11	67.62	76	51	32	6	φ45	19 20 22 24 25 28 30 32	11
PBN60B12T	12	73.60	83	51	32	12		19 20 22 24 25 28 30 32 35*	12
PBN60B13T	13	79.60	89	57	32	12		19 20 22 24 25 28 30 32 35 38 40	13
PBN60B14T	14	85.61	95	62	32	12		19 20 22 24 25 28 30 32 35 38 40	14
PBN60B15T	15	91.62	101	68	32	12		18 19 20 22 24 25 28 30 32 35 38 40 42 45	15
PBN60B16T	16	97.65	107	73	32	12		19 20 22 24 25 28 30 32 35 38 40 42 45 48 50	16
PBN60B17T	17	103.67	113	73	32	12		19 20 22 24 25 28 30 32 35 38 40 42 45 48 50	17
PBN60B18T	18	109.71	119	83	40	12		19 20 22 24 25 28 30 32 35 38 40 42 45 48 50 55	18
PBN60B19T	19	115.74	126	83	40	12		19 20 22 24 25 28 30 32 35 38 40 42 45 48 50 55	19
PBN60B20T	20	121.78	132	83	40	12		19 20 22 24 25 28 30 32 35 38 40 42 45 48 50 55	20
PBN60B21T	21	127.82	138	83	40	12		20 22 24 25 28 30 32 35 38 40 42 45 48 50 55	21
PBN60B22T	22	133.86	144	83	40	12		20 22 24 25 28 30 32 35 38 40 42 45 48 50 55	22
PBN60B23T	23	139.90	150	83	40	12		20 22 24 25 28 30 32 35 38 40 42 45 48 50 55	23
PBN60B24T	24	145.95	156	83	40	12		20 22 24 25 28 30 32 35 38 40 42 45 48 50 55	24
PBN60B25T	25	151.99	162	83	40	12		20 22 24 25 28 30 32 35 38 40 42 45 48 50 55	25
PBN60B26T	26	158.04	168	83	40	12		20 22 24 25 28 30 32 35 38 40 42 45 48 50 55	26
PBN60B27T	27	164.09	174	83	40	12		22 24 25 28 30 32 35 38 40 42 45 48 50	27
PBN60B28T	28	170.14	180	83	40	12		22 24 25 28 30 32 35 38 40 42 45 48 50	28
PBN60B30T	30	182.25	193	83	40	12		22 24 25 28 30 32 35 38 40 42 45 48 50	30

OCM PBN80

使用チェン	OCM 80
ピッチ	25.40
ローラ径	φ15.88
歯　型	JIS-S型

適応軸穴径	キー b	公差 (Js9)	キー t	公差	セットスクリュー M
10 ～ 12	4	±0.0150	1.8	+0.1 0	M4
13 ～ 17	5		2.3		M5
18 ～ 22	6		2.8		M6
23 ～ 30	8	±0.0180	3.3	+0.2 0	
31 ～ 38	10				M8
39 ～ 44	12	±0.0215			
45 ～ 50	14		3.8		
51 ～ 58	16		4.3		
59 ～ 65	18		4.4		M10

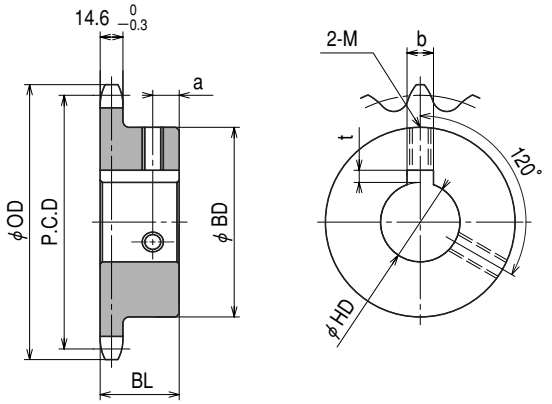

■各部寸法

形式番号	歯数	ピッチ円径 P.C.D	外径 OD	BD	BL	a	軸穴寸法 φHD^{H7}	歯数
PBN80B10T	10	82.20	93	52	40	12	25 28 30 32	10
PBN80B11T	11	90.16	102	60	40	12	25 28 30 32 35 38	11
PBN80B12T	12	98.14	110	67	40	12	25 28 30 32 35 38 40 42 45	12
PBN80B13T	13	106.14	118	77	40	12	25 28 30 32 35 38 40 42 45 48 50	13
PBN80B14T	14	114.15	127	77	40	12	25 28 30 32 35 38 40 42 45 48 50	14
PBN80B15T	15	122.17	135	93	40	12	25 28 30 32 35 38 40 42 45 48 50 55 60	15
PBN80B16T	16	130.20	143	93	40	12	25 28 30 32 35 38 40 42 45 48 50 55 60	16
PBN80B17T	17	138.23	151	93	40	12	25 28 30 32 35 38 40 42 45 48 50 55 60	17
PBN80B18T	18	146.27	159	93	40	12	25 28 30 32 35 38 40 42 45 48 50 55 60	18
PBN80B19T	19	154.32	167	93	40	12	25 28 30 32 35 38 40 42 45 48 50 55 60	19
PBN80B20T	20	162.37	176	93	40	12	25 28 30 32 35 38 40 42 45 48 50 55 60	20
PBN80B21T	21	170.42	184	93	40	12	25 28 30 32 35 38 40 42 45 48 50 55 60	21

ORIENTAL CHAIN MFG. CO., LTD.

耐環境ローラチェーン

Environmental Friendly Chain

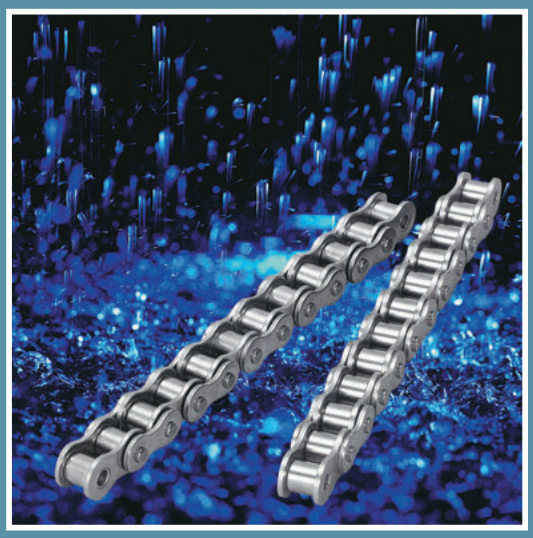

OCM

OCM 耐環境ローラチェーン

■ステンレスローラチェーン

1. ステンレスローラチェーン［SUS］

SUS304または相当品を使用したローラチェーンです。
用途：水中、酸、アルカリ性、または低温、高温（−20℃〜400℃）に使用できます。加工硬化のため若干の磁性があります。

2. ステンレスローラチェーン［SAC］

SUS316ステンレス鋼を使用したローラチェーンです。
SUSシリーズより耐食性があります。
クリップ・割ピンは、SUS304です。
用途：耐食性、耐熱性（−20℃〜400℃）が必要で、SUSシリーズよりも耐食性が必要な場合に適しており、磁性はありません。

3. ステンレスローラチェーン［SPH］

ピン、ブシュ、ローラに析出硬化系のステンレス鋼を使用、プレートは、SUS304または相当品を使用したローラチェーンです。
クリップ・割ピンは、SUS304です。
用途：耐食性、耐熱性（−20℃〜400℃）が必要で、SUSシリーズよりも強力伝達が必要な場合に適しており、磁性があります。
許容張力は、SUSの1.5倍です。

■スーパーシールドチェーン［DT］

ローラチェーンに特殊表面処理を施したものです。ローラチェーンよりも若干引張強さは低下しますが、耐食性はブライトチェーンよりも大変優れています。
塩水噴霧試験（JIS Z2371）の結果は写真の通りです。

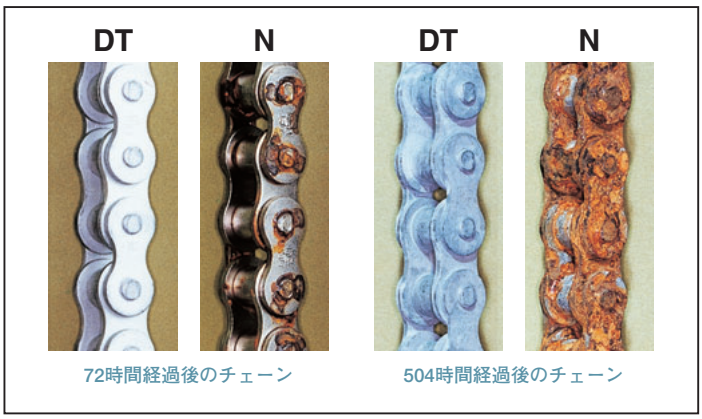

■ブライトローラチェーン［N］

全部品を特殊ニッケルメッキ処理したもので耐食性に優れ、外観も美しく、汚染を嫌う食品機械や事務機械などに最適です。

ご注意：DTシリーズ、Nシリーズにおいては、直接チェーンに食品が接触する場合や、摩耗紛が食品に混入する危険のある場合は、ご使用を避けてください。必要な場合はステンレスチェーンをご選定ください。

■ローラチェーン［K］：耐寒仕様

標準ローラチェーンと寸法は同じですが、標準ローラチェーン（−10℃〜60℃）よりも低い温度（−30℃〜60℃）で使用できます。

- ダブルピッチローラチェーンも製作可能です。
- アタッチメント付の場合は、弊社にご相談ください。

OCM 耐環境ローラチェーン

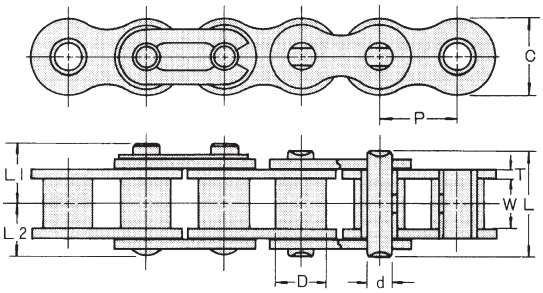

継手リンク

■各部寸法

チェーン番号	ピッチ P	ローラ径 D	内リンク内幅 W	プレート C	プレート T	ピン d	ピン L	ピン L_1	ピン L_2	許容張力 kN	許容張力 kgf	概略質量 (kg/m)
OCM 15SUS	4.7625	* 2.48	2.38	4.4	0.57	1.62	5.7	3.9	2.9	0.05	5	0.09
OCM 25SUS	6.35	* 3.30	3.20	5.85	0.75	2.30	7.8	4.8	3.9	0.12	12	0.13
OCM 35SUS	9.525	* 5.08	4.80	9.0	1.25	3.58	11.8	6.7	6.1	0.29	30	0.37
OCM 40SUS	12.70	7.92	7.95	12.0	1.5	3.96	16.6	10.2	8.2	0.44	45	0.66
OCM 50SUS	15.875	10.16	9.55	15.0	2.0	5.08	20.8	12.2	10.3	0.74	75	1.08
OCM 60SUS	19.05	11.91	12.7	18.0	2.4	5.95	25.9	15.2	12.7	1.03	105	1.6
OCM 80SUS	25.40	15.88	15.9	24.0	3.2	7.94	33.0	19.3	16.5	1.76	180	2.8
OCM 100SUS	31.75	19.05	19.15	30.0	4.0	9.53	43.2	23.1	20.1	2.55	260	4.2
OCM 120SUS	38.10	22.23	25.55	36.0	4.8	11.11	53.7	28.4	25.3	3.92	400	6.2

注） 1．OCM 80SUS以上は、割ピン形継手リンクです。

■各部寸法

チェーン番号	ピッチ P	ローラ径 D	内リンク内幅 W	プレート C	プレート T	ピン d	ピン L	ピン L_1	ピン L_2	許容張力 kN	許容張力 kgf	概略質量 (kg/m)
OCM 40SPH	12.70	7.92	7.95	12.0	1.5	3.96	16.6	10.2	8.2	0.69	70	0.66
OCM 50SPH	15.875	10.16	9.55	15.0	2.0	5.08	20.8	12.2	10.3	1.03	105	1.08
OCM 60SPH	19.05	11.91	12.70	18.0	2.4	5.95	25.9	15.2	12.7	1.57	160	1.6
OCM 80SPH	25.40	15.88	15.9	24.0	3.2	7.94	33.0	19.3	16.5	2.65	270	2.8

■各部寸法

チェーン番号	ピッチ P	ローラ径 D	内リンク内幅 W	プレート C	プレート T	ピン d	ピン L	ピン L_1	ピン L_2	許容張力 kN	許容張力 kgf	概略質量 (kg/m)
OCM 40SAC	12.70	7.92	7.95	12.0	1.5	3.96	16.6	10.2	8.2	0.44	45	0.66
OCM 50SAC	15.875	10.16	9.55	15.0	2.0	5.08	20.8	12.2	10.3	0.74	75	1.08
OCM 60SAC	19.05	11.91	12.7	18.0	2.4	5.95	25.9	15.2	12.7	1.03	105	1.6
OCM 80SAC	25.40	15.88	15.9	24.0	3.2	7.94	33.0	19.3	16.5	1.76	180	2.8

注） 1．OCM 15SUSには、オフセットリンクはありません。　2．＊印にはローラはなくブシュ径を表します。
3．OCM 80SUS以上は、割ピン形継手リンクです。

OCM 耐環境ローラチェーン

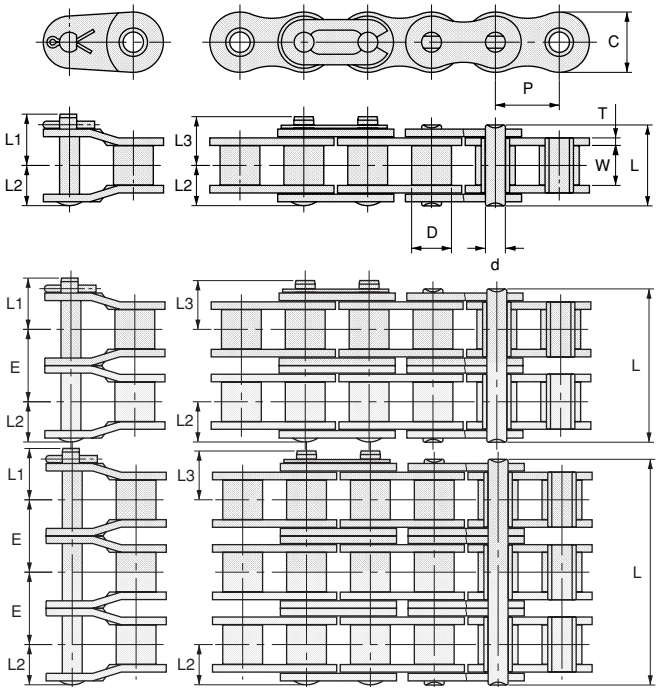

オフセットリンク　　継手リンク

・S10N、15Nはオフセットリンクはありません。
・25Nのオフセットは2ピッチオフセットリンクになります。

■各部寸法

チェーン番号	ピッチ P	ローラ径 D	内リンク内幅 W	プレート C	プレート T	ピン d	ピン L	ピン L_1	ピン L_2	ピン L_3	横ピッチ E	平均引張強さ kN	平均引張強さ kgf	許容張力 kN	許容張力 kgf	概略質量 (kg/m)
OCM 35DT	9.525	*5.08	4.80	9.0	1.25	3.58	11.7	6.7	6.4	6.7	10.1	10.30	1,050	1.86	190	0.37
OCM 40DT	12.70	7.92	7.95	12.0	1.5	3.96	16.1	10.2	8.1	9.7	14.4	17.16	1,750	3.82	390	0.66
OCM 50DT	15.875	10.16	9.55	15.0	2.0	5.08	20.3	12.1	10.4	12.1	18.1	28.44	2,900	6.18	630	1.08
OCM 60DT	19.05	11.91	12.7	18.0	2.4	5.95	25.4	15.2	12.7	14.7	22.8	39.32	4,050	9.32	950	1.6
OCM 80DT	25.40	15.88	15.9	24.1	3.2	7.94	32.7	19.7	16.3	18.8	29.3	70.61	7,200	16.18	1,650	2.8
OCM 100DT	31.75	19.05	19.15	30.1	4.0	9.53	43.1	23.5	20.0	23.5	35.8	105.91	10,800	24.52	2,500	4.2
OCM 120DT	38.10	22.23	25.55	36.2	4.8	11.11	53.5	28.4	27.2	25.1	45.4	148.08	15,100	32.36	3,300	6.2

注）1．OCM 100DT以上は、割ピン形継手リンクです。

■各部寸法

チェーン番号	ピッチ P	ローラ径 D	内リンク内幅 W	プレート C	プレート T	ピン d	ピン L	ピン L_1	ピン L_2	ピン L_3	横ピッチ E	平均引張強さ kN	平均引張強さ kgf	許容張力 kN	許容張力 kgf	概略質量 (kg/m)
OCM 40K	12.70	7.92	7.95	12.0	1.5	3.96	16.1	10.2	8.1	9.7	14.4	19.12	1,950	3.04	310	0.66
OCM 50K	15.875	10.16	9.55	15.0	2.0	5.08	20.3	12.1	10.4	12.1	18.1	31.86	3,250	4.9	500	1.08
OCM 60K	19.05	11.91	12.7	18.0	2.4	5.95	25.4	15.2	12.7	14.7	22.8	44.12	4,500	7.45	760	1.6
OCM 80K	25.40	15.88	15.9	24.1	3.2	7.94	32.7	19.7	16.3	18.8	29.3	78.43	8,000	12.94	1,320	2.8
OCM 100K	31.75	19.05	19.15	30.1	4.0	9.53	43.1	23.5	20.0	23.5	35.8	117.65	12,000	19.61	2,000	4.2
OCM 120K	38.10	22.23	25.55	36.2	4.8	11.11	53.5	28.4	27.2	25.1	45.4	164.71	16,800	25.89	2,640	6.2

注）1．OCM 100K以上は、割ピン形継手リンクです。

■各部寸法

チェーン番号	JIS番号	ピッチ P	ローラ径 D	内リンク内幅 W	プレート C	プレート T	ピン d	ピン L	ピン L_1	ピン L_2	ピン L_3	横ピッチ E	平均引張強さ kN	平均引張強さ kgf	許容張力 kN	許容張力 kgf	概略質量 (kg/m)
OCM S10N	—	3.175	*1.7	1.3	2.9	0.4	1.15	3.65	—	1.95	2.45	—	0.98	100	0.20	20	0.03
OCM 15N	—	4.765	*2.48	2.38	4.4	0.57	1.62	5.7	—	2.9	3.9	—	2.16	220	0.39	40	0.09
OCM 25N	25	6.35	*3.30	3.20	5.85	0.75	2.30	7.8	4.8	4.1	4.8	6.4	4.71	480	0.69	70	0.13
OCM 35N	35	9.525	*5.08	4.80	9.0	1.25	3.58	11.7	6.7	6.4	6.7	10.1	11.57	1,180	1.86	190	0.37
OCM 40N	40	12.70	7.92	7.95	12.0	1.5	3.96	16.1	10.2	8.1	9.7	14.4	19.12	1,950	3.82	390	0.66
OCM 50N	50	15.875	10.16	9.55	15.0	2.0	5.08	20.3	12.1	10.4	12.1	18.1	31.86	3,250	6.18	630	1.08
OCM 60N	60	19.05	11.91	12.7	18.0	2.4	5.95	25.4	15.2	12.7	14.7	22.8	44.12	4,500	9.31	950	1.6
OCM 80N	80	25.40	15.88	15.9	24.1	3.2	7.94	32.7	19.7	16.3	18.8	29.3	78.43	8,000	16.18	1,650	2.8
OCM 100N	100	31.75	19.05	19.15	30.1	4.0	9.53	43.1	23.5	20.0	23.5	35.8	117.65	12,000	24.51	2,500	4.2

注）1．OCM 15N以下には、オフセットリンクはありません。　2．＊印にはローラはなくブシュ径を表します。
3．OCM 100Nは、割ピン形継手リンクです。

OCM ステンレススプロケット

SUS304または相当品を使用し、耐食性・耐熱性に優れており、水中・酸性・アルカリ性の液中または低温・高温（−20℃〜400℃）などの特殊な場所でのご使用に最適です。
OCMステンレスローラチェーン・強力形ステンレスローラチェーン・ステンレスダブルピッチローラチェーンとあわせてOCMステンレススプロケットをご使用ください。

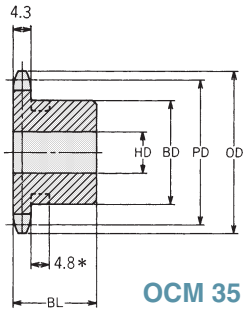

OCM 35

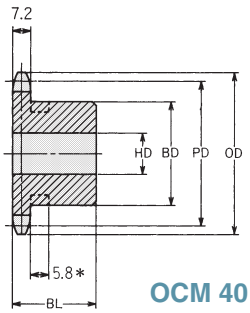

OCM 40

35各部寸法

歯数	ピッチ径 PD	外径 OD	軸穴径 HD 下径穴	軸穴径 HD 最大	ハブ径 BD	ハブ長 BL	概略質量 (kg)
10	30.82	35	8	12	*25	20	0.08
11	33.81	38	8	14	*27	20	0.09
12	36.80	41	9	16	*31	20	0.12
13	39.80	44	9	18	*32	20	0.12
14	42.81	47	9	18	30	20	0.12
15	45.81	51	9	19	35	20	0.16
16	48.82	54	9	20	37	20	0.19
17	51.84	57	11	24	41	20	0.22
18	54.85	60	11	25	44	20	0.25
19	57.87	63	11	29	47	20	0.28
20	60.89	66	11	30	50	20	0.32
21	63.91	69	11	32	53	20	0.36
22	66.93	72	11	32	53	20	0.37
23	69.95	75	11	32	53	20	0.38
24	72.97	78	11	32	53	22	0.43
25	76.00	81	11	32	53	22	0.44
26	79.02	84	11	32	53	22	0.45
28	85.07	90	11	32	53	22	0.48
30	91.12	96	11	32	53	22	0.51
32	97.18	102	11	32	53	22	0.54
34	103.23	109	11	32	53	22	0.57
35	106.26	112	11	32	53	22	0.59

注）1．軸穴径の範囲は一般的な場合を表わしています。特殊条件でご使用になるときは、最大軸穴径を一般機械設計基準で決めてください。
2．＊印は、ハブ部分に溝があります。溝の外径は10T:18、11T:22、12T:24、13T:28です。

40各部寸法

歯数	ピッチ径 PD	外径 OD	軸穴径 HD 下径穴	軸穴径 HD 最大	ハブ径 BD	ハブ長 BL	概略質量 (kg)
10	41.10	46	9	17	*32	22	0.14
11	45.08	51	10	18	*37	22	0.19
12	49.07	55	10	19	*40	22	0.22
13	53.07	59	13	20	37	22	0.23
14	57.07	63	13	24	42	22	0.28
15	61.08	67	13	28	46	22	0.34
16	65.10	71	13	30	50	22	0.40
17	69.12	76	13	32	54	22	0.46
18	73.14	80	13	35	57	22	0.51
19	77.16	84	13	40	62	22	0.59
20	81.18	88	14	45	67	25	0.76
21	85.21	92	14	46	71	25	0.85
22	89.24	96	14	50	75	25	0.95
23	93.27	100	14	50	77	25	1.00
24	97.30	104	14	42	63	25	0.84
25	101.33	108	14	42	63	25	0.88
26	105.36	112	14	42	63	25	0.92
28	113.43	120	14	42	63	25	1.00
30	121.50	128	14	42	63	25	1.10
32	129.57	137	14	45	68	28	1.30
34	137.64	145	14	45	68	28	1.30
35	141.68	149	14	45	68	28	1.40

注）1．軸穴径の範囲は一般的な場合を表わしています。特殊条件でご使用になるときは、最大軸穴径を一般機械設計基準で決めてください。
2．＊印は、ハブ部分に溝があります。溝の外径は10T:25、11T:30、12T:32です。

OCM ステンレススプロケット

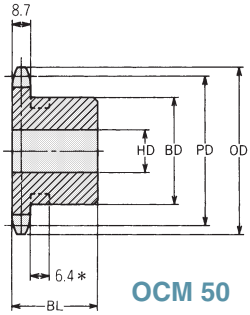

OCM 50

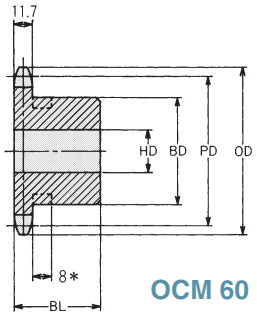

OCM 60

50各部寸法

歯数	ピッチ径 PD	外径 OD	軸穴径 HD 下径穴	軸穴径 HD 最大	ハブ径 BD	ハブ長 BL	概略質量 (kg)
10	51.37	58	10	22	*40	25	0.27
11	56.35	64	13	24	*46	25	0.33
12	61.34	69	13	30	*51	25	0.41
13	66.34	74	13	30	*51	25	0.46
14	71.34	79	13	32	52	25	0.52
15	76.35	84	13	35	57	25	0.62
16	81.37	89	13	40	62	25	0.72
17	86.39	94	13	45	67	25	0.83
18	91.42	100	13	48	72	28	1.00
19	96.45	105	13	48	73	28	1.10
20	101.48	110	14	48	73	28	1.20
21	106.51	115	14	48	73	28	1.20
22	111.55	120	16	48	73	28	1.30
23	116.58	125	16	48	73	28	1.30
24	121.62	130	16	48	73	28	1.45
25	126.66	135	16	48	73	28	1.50
26	131.70	140	16	48	73	28	1.50
28	141.79	150	16	48	73	28	1.60
30	151.87	161	16	48	73	28	1.80
32	161.96	171	16	48	73	28	1.90
34	172.05	181	16	48	73	28	2.10
35	177.10	186	16	48	73	28	2.20

注）1．軸穴径の範囲は一般的な場合を表わしています。特殊条件でご使用になるときは、最大軸穴径を一般機械設計基準で決めてください。
2．＊印は、ハブ部分に溝があります。溝の外径は10T:32、11T:37、12T:42、13T:47です。

60各部寸法

歯数	ピッチ径 PD	外径 OD	軸穴径 HD 下径穴	軸穴径 HD 最大	ハブ径 BD	ハブ長 BL	概略質量 (kg)
10	61.65	70	14	23	*49	32	0.49
11	67.62	76	14	28	*51	32	0.60
12	73.60	83	14	32	51	32	0.69
13	79.60	89	14	35	57	32	0.81
14	85.61	95	16	40	62	32	0.96
15	91.62	101	16	46	68	32	1.10
16	97.65	107	16	48	73	32	1.30
17	103.67	113	16	48	73	32	1.40
18	109.71	119	16	55	83	40	2.00
19	115.74	126	16	55	83	40	2.10
20	121.78	132	16	55	83	40	2.20
21	127.82	138	16	55	83	40	2.30
22	133.86	144	16	55	83	40	2.50
23	139.90	150	16	55	83	40	2.50
24	145.95	156	16	55	83	40	2.60
25	151.99	162	16	55	83	40	2.70
26	158.04	168	16	55	83	40	2.90
28	170.14	180	16	55	83	40	3.10
30	182.25	193	20	55	83	40	3.40
32	194.35	205	20	55	83	40	3.70
34	206.46	217	20	55	83	40	4.00
35	212.52	223	20	55	83	40	4.20

注）1．軸穴径の範囲は一般的な場合を表わしています。特殊条件でご使用になるときは、最大軸穴径を一般機械設計基準で決めてください。
2．＊印は、ハブ部分に溝があります。溝の外径は10T:37、11T:45です。

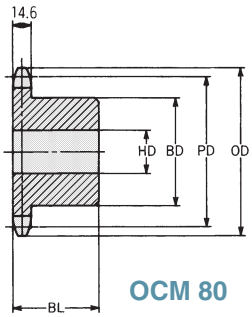

OCM 80

80各部寸法

歯数	ピッチ径 PD	外径 OD	軸穴径 HD 下径穴	軸穴径 HD 最大	ハブ径 BD	ハブ長 BL	概略質量 (kg)
10	82.20	93	17	32	52	40	0.9
11	90.16	102	17	38	60	40	1.2
12	98.14	110	17	45	67	40	1.5
13	106.14	118	17	50	77	40	1.9
14	114.15	127	17	50	77	40	2.0
15	122.17	135	20	63	93	40	2.6
16	130.20	143	20	63	93	40	2.8
17	138.23	151	20	63	93	40	3.0
18	146.27	159	20	63	93	40	3.2
19	154.32	167	20	63	93	40	3.4
20	162.37	176	20	63	93	40	3.6
21	170.42	184	20	63	93	40	3.8

注）1．軸穴径の範囲は一般的な場合を表わしています。特殊条件でご使用になるときは、最大軸穴径を一般機械設計基準で決めてください。

OCM 耐環境ダブルピッチローラチェーン

SACタイプ …全部品SUS316または、相当品を使用したチェーンです。
Nタイプ ……普通タイプに特殊ニッケルメッキ処理し、耐食性に優れ美しく仕上げられたチェーンです。
SUSタイプ …全部品SUS304または、相当品を使用したチェーンです。
SPHタイプ …ピン、ブシュ、ローラに析出硬化系のステンレス鋼を使用した、SUSの強力型チェーンです。

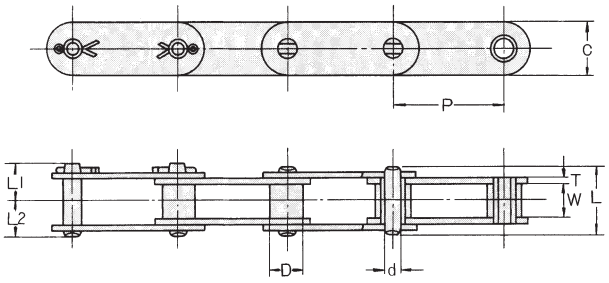

継手リンク　小形ローラ

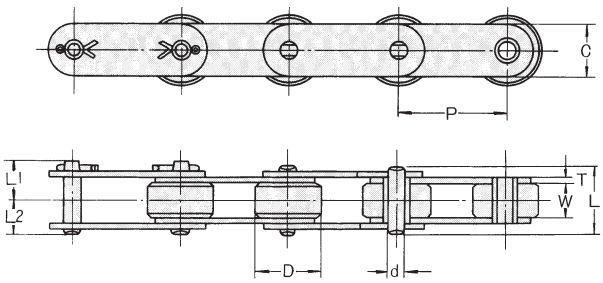

継手リンク　大形ローラ

■各部寸法

チェーン番号				ピッチ	ローラ径	内リンク内幅	プレート		ピン			
SACタイプ	Nタイプ	SUSタイプ	SPHタイプ	P	D	W	C	T	d	L	L_1	L_2
OCM C2040-SAC	OCM C2040-N	OCM C2040-SUS	OCM C2040-SPH	25.40	7.92	7.95	12.0	1.5	3.96	16.1 (16.6)	9.7 (10.2)	8.1 (8.2)
OCM C2050-SAC	OCM C2050-N	OCM C2050-SUS	OCM C2050-SPH	31.75	10.16	9.55	15.0	2.0	5.08	20.3 (20.8)	12.1 (12.2)	10.4
OCM C2060H-SAC	OCM C2060H-N	OCM C2060H-SUS	OCM C2060H-SPH	38.10	11.91	12.70	17.2	3.2	5.95	28.7 (29.0)	16.5 (17.0)	14.3
OCM C2080H-SAC	OCM C2080H-N	OCM C2080H-SUS	OCM C2080H-SPH	50.80	15.88	15.90	24.0	4.0	7.94	35.9 (36.5)	21.3	18.0
	OCM C2100H-N	—	—	63.50	19.05	19.15	29.0	4.8	9.53	43.1	25.2	21.6
	OCM C2120H-N	—	—	76.20	22.23	25.55	34.0	5.6	11.11	53.6	30.1	26.8
	OCM C2042-N	OCM C2042-SUS	OCM C2042-SPH	25.40	15.88	7.95	12.0	1.5	3.96	16.1 (16.6)	9.7 (10.2)	8.1 (8.2)
	OCM C2052-N	OCM C2052-SUS	OCM C2052-SPH	31.75	19.05	9.55	15.0	2.0	5.08	20.3 (20.8)	12.1	10.4
	OCM C2062H-N	OCM C2062H-SUS	OCM C2062H-SPH	38.10	22.23	12.70	17.2	3.2	5.95	28.7 (29.0)	16.5 (17.0)	14.3
	OCM C2082H-N	OCM C2082H-SUS	OCM C2082H-SPH	50.80	28.58	15.90	24.0	4.0	7.94	35.9 (36.5)	21.3	18.0
	OCM C2102H-N	—	—	63.50	39.69	19.15	29.0	4.8	9.53	43.1	25.2	21.6
	OCM C2122H-N	—	—	76.20	44.45	25.55	34.0	5.6	11.11	53.6	30.1	26.8

■各部寸法

チェーン番号				Nタイプ				SAC・SUSタイプ		SPHタイプ		概略質量
				平均引張強さ		許容張力		許容張力		許容張力		
SACタイプ	Nタイプ	SUSタイプ	SPHタイプ	kN	kgf	kN	kgf	kN	kgf	kN	kgf	(kg/m)
OCM C2040-SAC	OCM C2040-N	OCM C2040-SUS	OCM C2040-SPH	16.18	1,650	2.65	270	0.44	45	0.69	70	0.51
OCM C2050-SAC	OCM C2050-N	OCM C2050-SUS	OCM C2050-SPH	26.47	2,700	4.31	440	0.74	75	1.03	105	0.87
OCM C2060H-SAC	OCM C2060H-N	OCM C2060H-SUS	OCM C2060H-SPH	38.24	3,900	5.88	600	1.03	105	1.57	160	1.51
OCM C2080H-SAC	OCM C2080H-N	OCM C2080H-SUS	OCM C2080H-SPH	65.69	6,700	9.80	1,000	1.77	180	2.65	270	2.66
	OCM C2100H-N	—	—	102.95	10,500	14.71	1,500	—	—	—	—	3.99
	OCM C2120H-N	—	—	151.00	15,400	20.59	2,100	—	—	—	—	5.60
	OCM C2042-N	OCM C2042-SUS	OCM C2042-SPH	16.18	1,650	2.65	270	0.44	45	0.69	70	0.87
	OCM C2052-N	OCM C2052-SUS	OCM C2052-SPH	26.47	2,700	4.31	440	0.74	75	1.03	105	1.35
	OCM C2062H-N	OCM C2062H-SUS	OCM C2062H-SPH	38.24	3,900	5.88	600	1.03	105	1.57	160	2.19
	OCM C2082H-N	OCM C2082H-SUS	OCM C2082H-SPH	65.69	6,700	9.80	1,000	1.77	180	2.65	270	3.68
	OCM C2102H-N	—	—	102.95	10,500	14.71	1,500	—	—	—	—	6.30
	OCM C2122H-N	—	—	151.00	15,400	20.59	2,100	—	—	—	—	9.40

注）1．（ ）内はSAC、SUS、SPHタイプ仕様の寸法です。
2．C2040～C2060HおよびC2062Hの継手リンクはクリップ形で、C2080HおよびC2082H以上は割ピン形です。

OCM ステンレスローラチェーン・スプロケットの使用可能薬品および食品

薬品および食品	温度℃	耐食性
アセトン		○
アマニ油	20	○
アンモニアガス	20	×
アンモニア水		○
亜硫酸ガス（湿潤）	20	△
イースト		○
ウイスキー		○
エチルアルコール		○
エーテル	20	○
●塩化アンモニア50%（沸騰）		○
●塩化亜鉛5%（静止）	20	△
●塩化カリウム5%（空気含む）	20	△
■塩化カルシウム（濃縮）	20	○
▲●塩化第二鉄1%（静止）	20	×
▲●塩化第二鉄5%（静止）	20	×
塩化銀		×
●塩化銅1%（空気含む）	20	○
●塩化ナトリウム（食塩）飽和	20	○
塩化硫黄		×
塩酸	20	×
塩素ガス（乾燥）	20	△
塩素ガス（湿油）	20	×
●オレイン酸	20	○
●海水		△
過塩素酸ソーダ10%（沸騰）		○
▲過酸化水素	20	△
過マンガン酸カリウム5%	20	○
ガソリン	20	○
果汁	20	○
蟻酸5%（静止）	20	○
牛乳（高熱）		○
クエン酸15%（沸騰）	20	○
クエン酸ナトリウム	20	○
グリセリン	20	○
クレオソート（高温）		○
クロム酸5%	20	○
クロロフォルム	20	○
軽油	20	○
●ケチャップ	20	○
▲下水汚物		○
現像液（写真）	20	△
コカコーラ・シロップ	20	○
コーヒー（沸騰）		○
酢酸20%（空気含む）	20	○
酢酸銅（飽和）	20	△
水酸化カルシウム20%（沸騰）		○
シアンガス	20	○
シアン化ナトリウム	20	○
蓚酸10%		○
蓚酸10%（沸騰）		×
酒石酸	20	○
脂肪酸	20	○

薬品および食品	温度℃	耐食性
脂肪（溶融）		○
重クロム酸カリウム	20	○
臭素水、ブロム水	70	×
硝酸 5%	20	○
硝酸50%	20	○
硝酸（濃縮）	20	○
硝酸アンモニウム 飽和（沸騰）		○
硝酸亜鉛（高温）		○
硝酸カリウム（高温）		○
食酢（空気含む）	20	○
ステアリン酸		○
水酸化カリウム27%（沸騰）		○
水酸化ナトリウム		○
石炭酸純粋（沸騰）		○
石油	20	○
石鹸	20	○
ゼラチン	20	○
炭酸カルシウム1%	20	○
炭酸バリウム	20	○
タンニン酸	20	○
炭酸水		○
テレビン油	35	○
灯油、ケロシン	20	○
糖密		○
ニス（高温）		○
●乳酸 5%	20	○
乳酸10%	65	△
ハイポ、チオ硝酸ソーダ25%（沸騰）		○
パラフィン（高温）		○
パルプ		○
漂粉、次亜塩素酸ソーダ	35	△
ピクリン酸	20	○
ビール		○
ブドウ酒	20	○
ベンゼン、ベンゾール	20	○
ホップ		○
ホルマリン		○
硼酸5%		○
●マヨネーズ	20	○
メタンガス		○
メチルアルコール	20	○
野菜ジュース		○
酪酸5%	35	○
酪酸5%	65	○
ラード	20	○
リンゴ酸（高温）	20	○
燐酸 5%	20	○
燐酸10%	20	△
硫化水素（乾ガス）		×
硫酸5%（煮沸）		×
硫酸亜鉛 飽和	20	○
硫酸アルミニウム 飽和	20	○
硫酸ナトリウム（濃縮）	20	○

注）1. 上表は実験室での試験結果であり、保証の基礎を示したものではありません。ご使用の際には使用条件を総合的に検討してください。
2. ●印のものは乾燥される場合に孔食される。▲印は硫酸が混入する場合。■印は溶液は水分を含まないこと。
3. ○印は耐食性あり　△印は使用条件により耐食性あり　×印は耐食性なし

OCM ステンレス鋼について

ステンレス鋼を大別するとオーステナイト系、フェライトオーステナイト系、フェライト系、マルテンサイト系、析出硬化系と５種類に大別されますが、４種についての特長は下表の通りです。

ステンレス鋼の系統別の特長

鋼　種	オーステナイト系	フェライト系	マルテンサイト系	析出硬化系
呼　称	（18-8系）	（18クロム系）	（13クロム系）	（17-4・17-7系）
代表的鋼種	SUS304・SUS316	SUS430	SUS403・SUS410	SUS630・SUS631
磁　性	非磁性（または弱磁性）	強磁性	強磁性	強磁性
焼入硬化性	硬化性なし。	硬化性なし。	硬化性あり。	析出により硬化。
耐食・耐候性	優れた特性あり。	屋外の使用には問題あり。	劣る。	18-8系に近い。
耐摩耗性	小さい。	小さい。	大きい。	中くらい。
溶接性	最も良好。	やや劣る。	良くない。	良好。
耐低温性	−200℃まで靱性の低下は少ない。	−10℃以下では脆い。	−15℃以下では脆い。	−200℃まで靱性の低下は少ない。
熱膨張	軟鋼の1.5倍。	軟鋼とほぼ同じ。	軟鋼とほぼ同じ。	軟鋼の約1.5倍。
用途例	各種化学機械・食品機械	ステンレス流し台	刃物・工具・耐摩耗機械部品	耐摩耗・耐食機械部品
注意事項	粒界腐食・孔食・応力腐食割れ	シグマ脆性・475℃脆性	水素脆性割れ	

各種媒質に対する耐食性

金属の腐食について

金属の腐食環境において、いろいろな腐食現象が生じます。応力腐食割れ、水素脆性割れ、孔食、粒界腐食などは重大な事故につながる恐れがあり、防止対策には充分な配慮が必要です。

１．応力腐食割れ

引張応力と腐食の同時作用により起きる現象を応力腐食割れと言います。その最も原因となる物質は塩化物や塩素イオン（Cl^-）です。塩化物以外では高温、高濃度アルカリ、ポリチオン酸などがあります。また、カソード分極により割れの防止、進行中の割れの遅延を図ることができ、応力腐食割れは予想できない脆性破壊を起こしますので注意が必要です。

２．水素脆性割れ

メッキや酸洗い、溶接などで充分な後処理が行われなかった場合、酸などの腐食により発生した水素が、金属中に浸透し金属が脆化して破壊を起こすことを水素脆性割れと言います。侵入した水素をすぐにベーキングすることにより追い出し、脆化を防ぐことができることとアノード分極により防止できます。

３．孔食

Cl^-などハロゲンイオンによる不動態皮膜破壊が発端になって起きる局部腐食で孔があくように進行するので孔食と言います。要因としてはCl^-濃度、液組成温度PH酸化作用などがあげられます。孔食は全面腐食の環境では起こりにくい腐食で、特に引張応力のかかる部分に孔食が発生すると、強度が極端に低下する恐れがありますので注意が必要です。

４．粒界腐食

この腐食は金属全面が腐食されるのではなく、結晶粒の境目である粒界が腐食される現象です。オーステナイト鋼を450～850℃の温度に長時間加熱したときに、粒界にクロム炭化物が生じやすく、酸化溶液などの環境にさらされると粒界腐食が起きます。

５．腐食疲労

腐食雰囲気で繰り返し応力を受けると、疲労強度が著しく低下します。疲労と腐食が同時に加わるときは、より劣化が進行しますので注意が必要です。

OCM セルーブチェーン

ブシュに特殊潤滑油を含浸した焼結合金を使用し、自己潤滑性により無給油で長時間の運転ができます。また、汚れを嫌い清潔感を要求される環境や給油が困難な箇所に適しています。標準仕様は、内･外プレート、ローラはリン酸塩皮膜処理､ピンはメッキ処理を施しています。

使用温度範囲―― −10℃～+150℃
許容速度―― 150m/min以下
無給油運転で寿命向上
ローラチェーンに比べ中速で８倍、低速で40倍です。

■特　長

セルーブチェーンSEB形は、段付きブシュを使用し、SER形に比べ焼結ブシュの体積が大きく、潤滑油の含油量が多いためSER形より無給油で長時間の運転ができます。SER形は、ブシュをストレートにし、標準ローラチェーンと同じタイプです。また、焼結ブシュの強度対策上、内プレートが厚くなっていますが、OCM標準スプロケットをそのまま使用できます。



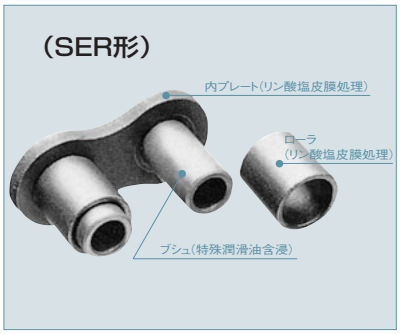

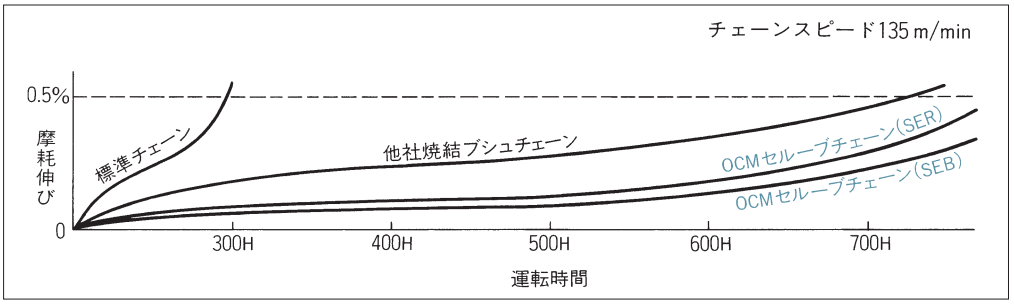

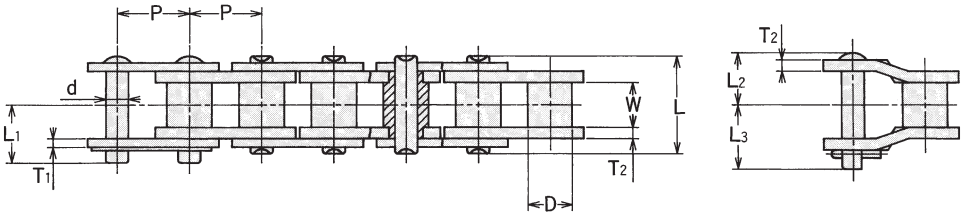

40J-SEB～60J-SEB

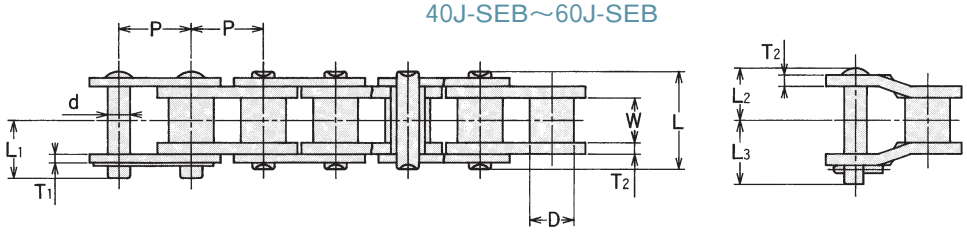

40J-SER～120J-SER

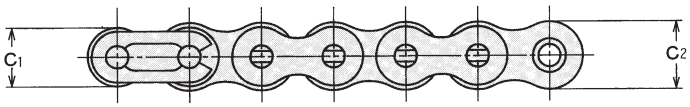

継手リンク

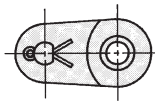

オフセットリンク

■各部寸法

チェーン番号	ピッチ P	ブシュ径 ローラ径 D	内リンク内幅 W	プレート C1	C2	T1	T2	ピン d	L	L1	L2	L3	平均引張強さ kN	kgf	許容張力 kN	kgf	概略質量 (kg/m)
OCM 40J-SER	12.70	7.92	7.90	10.4	12.0	1.5	2.0	3.96	17.3	10.2	9.2	11.3	19.12	1,950	3.82	390	0.72
OCM 50J-SER	15.875	10.16	9.50	13.0	15.0	2.0	2.4	5.08	21.2	12.7	10.9	13.2	31.86	3,250	6.17	630	1.14
OCM 60J-SER	19.05	11.91	12.70	15.3	18.0	2.4	3.2	5.95	27.4	15.5	14.5	17.0	44.12	4,500	9.31	950	1.74
OCM 80J-SER	25.40	15.88	15.90	20.8	24.1	3.2	4.0	7.94	34.4	19.5	19.5	21.3	78.43	8,000	16.17	1,650	3.00
OCM 100J-SER	31.75	19.05	19.15	26.0	30.1	4.0	4.8	9.53	41.5	24.3	23.2	25.2	117.60	12,000	24.51	2,500	4.40
OCM 120J-SER	38.10	22.23	25.55	31.2	36.2	4.8	5.6	11.11	51.7	29.2	28.9	30.1	166.60	17,000	32.35	3,300	6.40

注）1．40J-SEB～60J-SEBも製作いたします。

OCM セルーブチェーン伝動能力表

■OCM40 J-SEB形・J-SER形伝動能力表

単位：kW

小スプロケット歯数	小スプロケット回転数 rpm										
	10	25	50	100	200	300	400	500	700	900	1000
10	0.04	0.10	0.19	0.35	0.65	0.94	1.21	1.48	2.01	2.51	2.76
11	0.05	0.11	0.21	0.39	0.72	1.04	1.34	1.64	2.22	2.79	3.06
12	0.05	0.12	0.23	0.42	0.79	1.14	1.48	1.80	2.44	3.06	
13	0.06	0.13	0.25	0.46	0.86	1.24	1.61	1.97	2.66	3.34	
14	0.06	0.14	0.27	0.50	0.93	1.35	1.74	2.13	2.88		
15	0.07	0.15	0.29	0.54	1.01	1.45	1.88	2.30	3.11		
16	0.07	0.17	0.31	0.58	1.08	1.55	2.01	2.46	3.33		
17	0.08	0.18	0.33	0.62	1.15	1.66	2.15	2.63			
18	0.08	0.19	0.35	0.66	1.23	1.76	2.29	2.79			
19	0.09	0.20	0.37	0.70	1.30	1.87	2.42	2.96			
20	0.09	0.21	0.39	0.74	1.37	1.98	2.56	3.13			
21	0.10	0.22	0.42	0.78	1.45	2.08	2.70	3.30			
22	0.10	0.23	0.44	0.82	1.52	2.19	2.84	3.47			
23	0.11	0.25	0.46	0.86	1.60	2.30	2.98	3.64			
24	0.11	0.26	0.48	0.90	1.67	2.41	3.12				
25	0.12	0.27	0.50	0.94	1.75	2.52	3.26				
26	0.12	0.28	0.52	0.98	1.82	2.63	3.40				
28	0.13	0.30	0.57	1.06	1.97	2.84	3.68				
30	0.14	0.33	0.61	1.14	2.13	3.06					
32	0.15	0.35	0.65	1.22	2.28	3.28					
35	0.17	0.39	0.72	1.35	2.51	3.62					
40	0.20	0.45	0.83	1.56	2.90						
45	0.22	0.51	0.95	1.77	3.30						

■OCM80 J-SER形伝動能力表

単位：kW

小スプロケット歯数	小スプロケット回転数 rpm								
	10	25	50	100	150	200	300	400	500
10	0.37	0.85	1.58	2.94	4.24	5.50	7.92	10.25	12.54
11	0.41	0.94	1.75	3.26	4.70	6.09	8.77	11.37	13.89
12	0.45	1.03	1.92	3.56	5.16	6.69	9.64	12.49	
13	0.49	1.12	2.09	3.91	5.63	7.30	10.51	13.61	
14	0.53	1.22	2.27	4.24	6.10	7.90	11.38	14.75	
15	0.57	1.31	2.45	4.56	6.57	8.51	12.26		
16	0.62	1.40	2.62	4.89	7.05	9.13	13.15		
17	0.66	1.50	2.80	5.22	7.52	9.75	14.04		
18	0.70	1.60	2.98	5.56	8.00	10.37	14.93		
19	0.74	1.69	3.16	5.89	8.48	10.99	15.83		
20	0.78	1.79	3.34	6.23	8.97	11.62			
21	0.83	1.88	3.52	6.56	9.45	12.25			
22	0.87	1.98	3.70	6.90	9.94	12.28			
23	0.91	2.08	3.88	7.24	10.43	13.51			
24	0.95	2.18	4.06	7.58	10.92	14.15			
25	1.00	2.27	4.25	7.92	11.41	14.78			
26	1.04	2.37	4.43	8.26	11.90	15.42			
28	1.13	2.57	4.80	8.95	12.90	16.71			
30	1.21	2.77	5.17	9.65	13.89				
32	1.30	2.97	5.54	10.34	14.90				
35	1.43	3.27	6.11	11.36	16.41				
40	0.66	3.78	7.07	13.16					
45	0.88	4.29	8.01	14.95					

■OCM50 J-SEB形・J-SER形伝動能力表

単位：kW

小スプロケット歯数	小スプロケット回転数 rpm									
	10	25	50	100	200	300	400	500	700	900
10	0.09	0.20	0.38	0.70	1.31	1.89	2.45	2.99	4.05	5.08
11	0.10	0.22	0.42	0.78	1.45	2.09	2.71	3.32	4.49	
12	0.11	0.25	0.46	0.86	1.60	2.30	2.98	3.64	4.93	
13	0.12	0.27	0.50	0.93	1.74	2.51	3.25	3.97	5.38	
14	0.13	0.29	0.54	1.01	1.89	2.72	3.52	4.30		
15	0.14	0.31	0.58	1.09	2.03	2.93	3.79	4.63		
16	0.15	0.34	0.63	1.17	2.18	3.14	4.07	4.97		
17	0.16	0.36	0.67	1.25	2.33	3.35	4.34	5.31		
18	0.17	0.38	0.71	1.33	2.47	3.56	4.62	5.64		
19	0.18	0.40	0.75	1.41	2.62	3.78	4.89			
20	0.19	0.43	0.80	1.49	2.77	3.99	5.17			
21	0.20	0.45	0.84	1.57	2.92	4.21	5.45			
22	0.21	0.47	0.88	1.65	3.07	4.43	5.73			
23	0.22	0.50	0.93	1.73	3.22	4.64	6.02			
24	0.23	0.52	0.97	1.81	3.38	4.86				
25	0.24	0.54	1.01	1.89	3.53	5.08				
26	0.25	0.57	1.06	1.97	3.68	5.30				
28	0.27	0.61	1.14	2.14	3.99	5.74				
30	0.29	0.66	1.23	2.30	4.30	6.19				
32	0.31	0.71	1.32	2.47	4.61					
35	0.34	0.78	1.46	2.72	5.07					
40	0.40	0.90	1.68	3.14	5.86					
45	0.45	1.02	1.91	3.57	6.66					

■OCM100 J-SER形伝動能力表

単位：kW

小スプロケット歯数	小スプロケット回転数 rpm							
	10	25	50	100	150	200	300	400
10	0.70	1.60	2.99	5.58	8.03	10.41	14.99	19.42
11	0.78	1.78	3.31	6.18	8.90	11.54	16.62	21.53
12	0.85	1.95	3.64	6.79	9.78	12.67	18.25	
13	0.93	2.13	3.97	7.40	10.67	13.82	19.90	
14	1.01	2.30	4.30	8.02	11.55	14.97	21.56	
15	1.09	2.48	4.63	8.64	12.45	16.13	23.23	
16	1.17	2.66	4.97	9.27	13.35	17.29		
17	1.25	2.84	5.30	9.89	14.25	18.46		
18	1.32	3.02	5.64	10.52	15.16	19.64		
19	1.40	3.20	5.98	11.16	16.07	20.82		
20	1.48	3.39	6.32	11.79	16.98	22.00		
21	1.56	3.57	6.66	12.43	17.90	23.19		
22	1.65	3.75	7.00	13.07	18.82	24.39		
23	1.73	3.94	7.35	13.71	19.75	25.59		
24	1.81	4.12	7.69	14.36	20.68			
25	1.89	4.31	8.04	15.00	21.61			
26	1.97	4.50	8.39	15.65	22.55			
28	2.13	4.87	9.09	16.96	24.42			
30	2.30	5.25	9.79	18.27	26.31			
32	2.47	5.63	10.50	19.59				
35	2.72	6.20	11.56	21.58				
40	3.14	7.16	13.36	24.93				

■OCM60 J-SEB形・J-SER形伝動能力表

単位：kW

小スプロケット歯数	小スプロケット回転数 rpm										
	10	25	50	100	150	200	300	400	500	600	700
10	0.16	0.37	0.68	1.27	1.83	2.37	3.42	4.43	5.41	6.38	7.33
11	0.18	0.40	0.76	1.41	2.03	2.63	3.79	4.91	6.00	7.07	8.12
12	0.19	0.44	0.83	1.55	2.23	2.89	4.16	5.39	6.59	7.77	
13	0.21	0.48	0.90	1.69	2.43	3.15	4.54	5.88	7.19	8.47	
14	0.23	0.53	0.98	1.83	2.63	3.41	4.92	6.37	7.78		
15	0.25	0.57	1.06	1.97	2.84	3.68	5.30	6.86	8.39		
16	0.27	0.61	1.13	2.11	3.04	3.94	5.68	7.36			
17	0.28	0.65	1.21	2.26	3.25	4.21	6.06	7.85			
18	0.30	0.69	1.29	2.40	3.46	4.48	6.45	8.35			
19	0.32	0.73	1.36	2.54	3.66	4.75	6.84	8.86			
20	0.34	0.77	1.44	2.69	3.87	5.02	7.23				
21	0.36	0.81	1.52	2.83	4.08	5.29	7.62				
22	0.38	0.86	1.60	2.98	4.29	5.56	8.01				
23	0.39	0.90	1.68	3.13	4.50	5.83	8.40				
24	0.41	0.94	1.75	3.27	4.71	6.11	8.80				
25	0.43	0.98	1.83	3.42	4.93	6.38	9.19				
26	0.45	1.02	1.91	3.57	5.14	6.66	9.59				
28	0.49	1.11	2.07	3.87	5.57	7.21					
30	0.52	1.20	2.23	4.16	6.00	7.77					
32	0.56	1.28	2.39	4.47	6.43	8.33					
35	0.62	1.41	2.64	4.92	7.09	9.18					
40	0.72	1.63	3.05	5.68	8.19						
45	0.81	1.85	3.46	6.45	9.30						

■OCM120 J-SER形伝動能力表

単位：kW

小スプロケット歯数	小スプロケット回転数 rpm						
	10	25	50	100	150	200	300
10	1.11	2.54	4.73	8.83	12.72	16.48	23.74
11	1.23	2.81	5.25	9.79	14.10	18.27	26.32
12	1.35	3.09	5.76	10.76	15.49	20.07	28.91
13	1.48	3.37	6.28	11.73	16.89	21.88	31.52
14	1.60	3.65	6.81	12.70	18.30	23.71	
15	1.72	3.93	7.33	13.69	19.71	25.54	
16	1.85	4.21	7.86	14.67	21.14	27.38	
17	1.97	4.50	8.40	15.67	22.57	29.24	
18	2.10	4.79	8.93	16.67	24.00	31.10	
19	2.22	5.07	9.47	17.67	25.45	32.97	
20	2.35	5.36	10.01	18.67	26.90		
21	2.48	5.65	10.55	19.68	28.35		
22	2.61	5.94	11.09	20.70	29.81		
23	2.73	6.24	11.64	21.72	31.28		
24	2.86	6.53	12.18	22.74	32.75		
25	2.99	6.82	12.73	23.76	34.23		
26	3.12	7.12	13.29	24.79	35.71		
28	3.38	7.71	14.39	26.86			
30	3.64	8.31	15.51	28.93			
32	3.91	8.91	16.62	31.02			
35	4.30	9.81	18.31	34.18			
40	4.97	11.34	21.61				

■セルーブチェーンのご注文について

OCM 40J-SEB（ブシュ形）

OCM 40J-SER（ローラ形）と明記してください。

あとは、18～19頁の編成品表示仕様に基づきご手配ください。

OCM SUS-RBステンレスチェーンの構造と特長

■新開発チェーンの構造

SUS-RBステンレスチェーンはチェーン伸び（摩耗）を抑えるため、新素材RBセラミックスからなる複合材をピン／ブシュ間に入れた構造を採用しています。これにより、従来ステンレスチェーンの最大弱点である摩耗が大きいという欠点を克服することができ、完全無潤滑でもチェーン寿命を大幅に延ばすことが可能となりました。

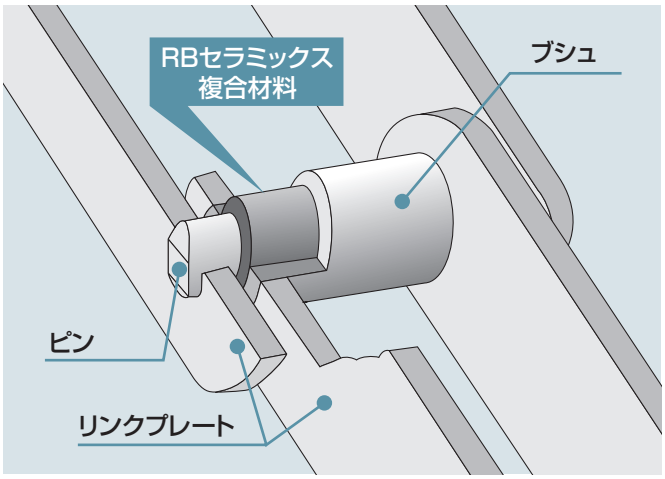

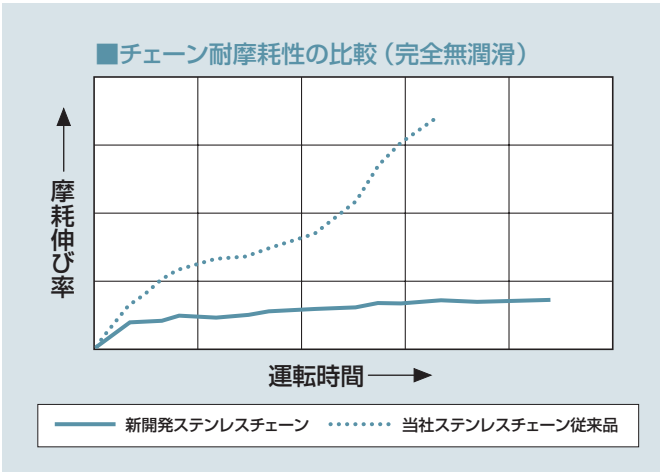

■新開発チェーンの特長

新素材RBセラミックス採用により、完全無潤滑でも摩耗伸びが抑えられ、チェーン寿命が大幅に向上。ステンレスチェーンとして次のような利点があります。

- ●油汚れを嫌うクリーンな生産ラインに最適
- ●チェーン伸びを抑えたことにより、搬送での位置決め精度向上に威力を発揮
- ●ステンレスチェーンの寿命向上により、メンテナンス時間を大幅に節約

OCM 標準ピッチSUS-RBステンレスチェーン

標準ピッチSUS-RBステンレスチェーンは、新素材「RBセラミックス」複合材を組込んでいるため、オイルフリーで使用しても、摩耗伸びを大幅に抑えることができます。

RBセラミックス複合材以外はすべてSUS304を使用しているため、耐食性に優れています。またオイル潤滑が必要ないため、油による汚染がありません。食品製造などのクリーンな製造ラインに適しています。

ローラのないブシュチェーンですが、OCM標準スプロケットをそのまま使用いただけます。

使用温度範囲　-20℃～+100℃



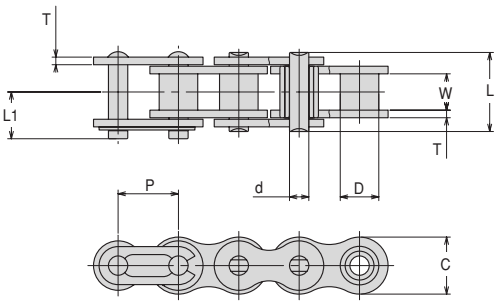

■各部寸法

チェーン番号	ピッチ P	ブシュ径 D	内リンク内幅 W	プレート C	プレート T	ピン d	ピン L	ピン L1	(参考値) 許容張力 kN [kgf]	概略質量 (kg/m)
OCM 40SUS-RB	12.70	7.92	7.95	12.0	1.5	3.96	16.6	9.7	0.44 [45]	0.57
OCM 50SUS-RB	15.875	10.16	9.55	15.0	2.0	5.08	20.8	12.2	0.74 [75]	0.94
OCM 60SUS-RB	19.05	11.91	12.70	18.0	2.4	5.95	25.9	14.8	1.03 [105]	1.36

標準ピッチSUS-RBステンレスチェーンには、各種アタッチメントを取り付けたチェーンを標準化しています。
（アタッチメントは偶数リンク（外リンク）毎の取り付けになります。）

A-1形

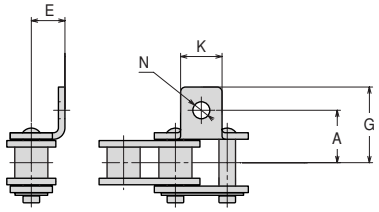

SA-1形

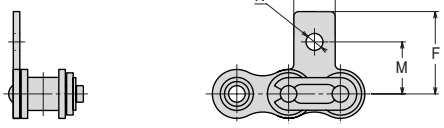

K-1形

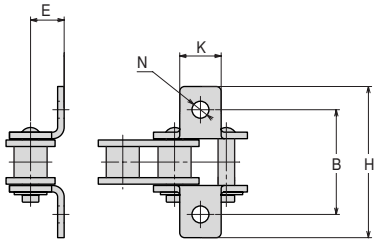

SK-1形

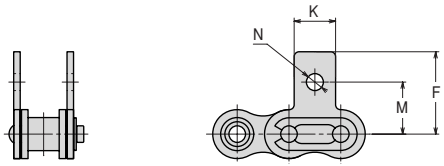

■各部寸法

チェーン番号	アタッチメントA形寸法 K	N	A	E	G	アタッチメントK形寸法 (2A) B	(2G) H	アタッチメントSA,SK形寸法 M	F	アタッチメント1個当たりの付加質量 A.SA (kg)	K.SK (kg)
OCM 40SUS-RB	9.5	3.6	12.7	8.0	17.55	25.4	35.1	12.7	19.09	0.001	0.002
OCM 50SUS-RB	12.7	5.2	15.9	10.3	23.1	31.8	46.2	15.95	25.25	0.004	0.008
OCM 60SUS-RB	15.9	5.2	19.05	11.9	27.8	38.1	55.6	18.3	29.33	0.007	0.014

OCM ダブルピッチSUS-RBステンレスチェーン

ダブルピッチSUS-RBステンレスチェーンは標準ピッチSUS-RBステンレスチェーンと同様に、新素材「RBセラミックス」複合材を使用していますがピッチを標準の2倍としたチェーンです。
「RBセラミックス」複合材の持つ優れた特長はそのまま受け継いでいます。
ローラのないブシュチェーンタイプと大形ローラを組込んだローラチェーンタイプの2タイプがあります。大形ローラタイプのローラ材質はステンレスと樹脂の2種類です。
スプロケットは、通常のダブルピッチチェーン用スプロケットを使用いただけます。



使用温度範囲：-20℃～+100℃
（樹脂ローラの場合　-10℃～+70℃）

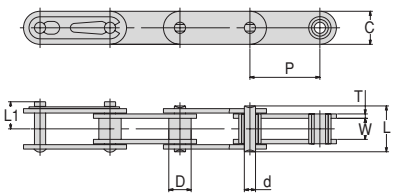

ブシュタイプ

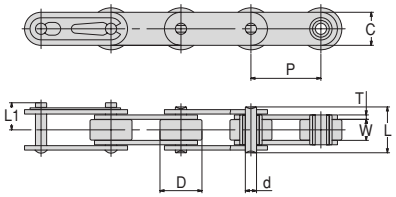

大形ローラタイプ

■各部寸法

チェーン番号	ピッチ P	(ブシュ径) ローラ径 D	内リンク内幅 W	プレート C	プレート T	ピン d	ピン L	ピン L1	(参考値) 許容張力 kN [kgf]	概略質量 (kg/m) ( )は樹脂ローラ
OCM C2040SUS-RB	25.40	7.92	7.95	12.0	1.5	3.96	16.6	9.7	0.44 [45]	0.43
OCM C2042SUS-RB		15.88								1.03 (0.53)
OCM C2050SUS-RB	31.75	10.16	9.55	15.0	2.0	5.08	20.8	12.2	0.74 [75]	0.71
OCM C2052SUS-RB		19.05								1.35 (0.86)

ダブルピッチSUS-RBステンレスチェーンには、各種アタッチメントを取り付けたチェーンを標準化しています。
（アタッチメントは偶数リンク（外リンク）毎の取り付けになります。）

A-1・2形

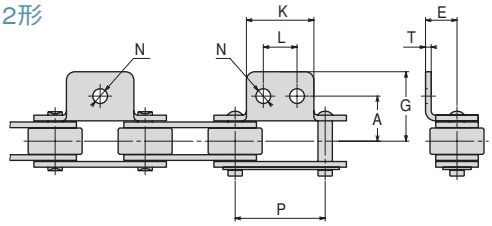

SA-1・2形

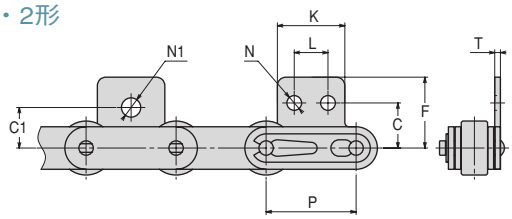

K-1・2形

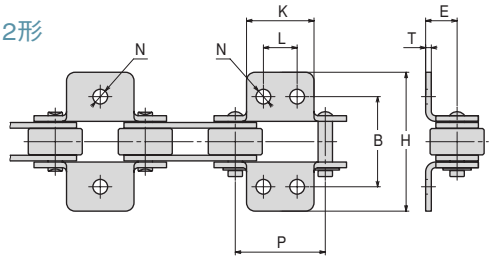

SK-1・2形

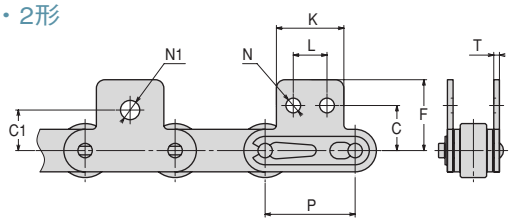

■各部寸法

チェーン番号	アタッチメントA形寸法 K	N	L	A	E	G	アタッチメントK形寸法 (2A) B	(2G) H	アタッチメントSA,SK形寸法 C	F	C1	N1	アタッチメント1個当たりの付加質量 A.SA (kg)	K.SK (kg)
OCM C2040SUS-RB	19.1	3.6	9.5	12.7	9.1	19.8	25.4	39.6	13.5	20.5	11.1	5.2	0.003	0.006
OCM C2042SUS-RB														
OCM C2050SUS-RB	23.8	5.2	11.9	15.9	11.1	24.5	31.8	49.0	15.9	25.0	14.3	6.8	0.006	0.012
OCM C2052SUS-RB														

ローラチェーンの選定

OCM

OCM ローラチェーン伝動の選定

記載されている選定事項は、下図のように2軸が水平で、正しくセットされたスプロケットにチェーンがエンドレスにかけられた状態で伝動する場合に適用できるものです。

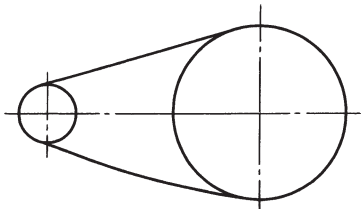

1.一般的な場合の選定法（伝動能力表による）

ローラチェーンを動力伝動用に使用する場合の選定法

■選定の手順

1．使用条件の確認

①原動機の種類と出力
②伝動しようとするkW
③使用機械
④駆動・従動両軸の軸径
⑤両軸の回転数
⑥両軸の軸間距離

2．使用係数の決定

機械の種類や原動機の種類、伝動条件に基づいて、表1使用係数表から適当な使用係数を決定します。

3．伝動力の補正

伝動しようとするkWを使用係数で補正します。

・単列チェーンの場合
　補正伝動力kW=伝動力kW×使用係数
・多列チェーンの場合

$$\text{補正伝動力kW} = \frac{\text{伝動力kW} \times \text{使用係数}}{\text{多列係数}}$$

4．小スプロケット歯数と使用ローラチェーンの決定

高速軸（減速の場合は駆動軸、増速の場合は従動軸）の回転数と補正伝動力kW数によって、表5標準シリーズローラチェーン簡易選定図表および伝動能力表、伝動能力図から使用チェーンと小スプロケットの歯数を求めます。伝動能力図を使用すれば、簡単に概略の補正伝動kW数を求めることができます。

なお、小スプロケットの歯数を求める場合は、軸径とハブ径との関係に問題がないかを確認してください。

5．大スプロケット歯数の決定

小スプロケット歯数に速比を乗じて大スプロケット歯数を決定します。

〔選定例1〕

（問）1800rpm電動機、3.7kWの遠心式コンプレッサーを駆動する場合、チェーンおよびスプロケットをどのように選定すればよいか。

（解）1．表1使用係数から補正伝動力を求めます。
　　伝動力kW×使用係数=補正伝動力kW
　　3.7kW×1.3=4.81kW
　　2．1800rpm 4.8kWのチェーンを表5簡易選定図表で見ますと、チェーンはOCM35が求められます。
　　3．そこで、OCM35の伝動能力表または伝動能力図で確認しますと、OCM35-20Tの伝動能力1800rpmは4.07kWで、伝動能力が不足します。
　　4．スプロケットの歯数を24Tにすると伝動能力は4.94kWになり、伝動が可能なためこれを求めればよいことになります。

〔選定例2〕

（問）駆動側の回転数が500rpm、伝動力が8.5kWで、これを125rpmで減速にしたい。ただし、チェーンケースの関係で軸間距離は270mmとして全体のスペースは480mmにする必要があり、荷重変動はあまりない。この場合のチェーンとスプロケットの選定はどのようにすればよいか。

（解）1．表1使用係数表から補正伝動力は次のように計算できます。
　　補正伝動力kW=8.5kW×1.0=8.5kW
　　2．選定例1と同じに簡易選定図表と伝動能力表・伝動能力図からチェーン番号とスプロケットの歯数を求めると、OCM60-14Tになります。速比より、従動側のスプロケットは56T（109頁参照）、スプロケットの外径はϕ95とϕ351になり、この場合は、チェーンケースには納まりません。
　　3．そこで、多列チェーンを調べてみます。
　　2列チェーンの補正伝動力kWは

$$\frac{8.5\text{kW} \times 1.0}{1.7} = 5.0\text{kW}$$

　　になり、OCM50-2列チェーンとスプロケットは15T-60Tが得られます。したがって、外径はϕ84とϕ312になりケースに納まります。なお、伝動能力図を使用すれば上記の計算は必要ありません。

OCM ローラチェーン伝動の選定

■ローラチェーン伝動に必要な選定事項

1．伝動能力表

伝動能力表は、次の諸項目を条件として作成しています。

1．正常な雰囲気中での伝動であること。
（−10℃〜+60℃の空気中であること。粉塵が無いこと。）
2．単列チェーンによる伝動であること。
3．表１使用係数表の使用係数が1.0であること。
4．潤滑油と潤滑形式が適正であること。
5．伝動する二軸が水平で、適正な据付がなされていること。
6．負荷変動が少ない伝動であること。

チェーン伝動の選定は、伝動する機械や原動機の種類および張力の度合いにより、チェーンの寿命が影響されるため、これを補正する必要があります。そのために表１使用係数表の使用係数を用います。また、多列チェーンの伝動能力は、各列にかかる張力が均一でないため補正する必要があり、そのために表２多列係数表を使用します。ローラチェーン伝動は、先に述べた手順で伝動能力表から選定しますが、できるだけ着色部分より左の部分で選定してください。また、着色部分より右側の部分での伝動には特別な配慮が必要です。この部分での伝動を選定する場合は、弊社へご相談ください。

表１使用係数

衝撃の種類 ＼ 原動機の種類 / 使用機械例	モーター タービン	内燃機関 流体機構付	内燃機関 流体機構なし
平滑な伝動	負荷変動の少ないベルトコンベヤ、チェーンコンベヤ、遠心ポンプ、遠心ブロアー、一般繊維機械、負荷変動の少ない一般機械	1.0	1.0	1.2
多少の衝撃を伴う伝動	遠心圧縮機、舶用推進機、多少負荷変動のあるコンベヤ、自動炉、乾燥機、粉砕機、一般工作機械、コンプレッサー一般土建機械、一般製紙機械	1.3	1.2	1.4
大きな衝撃を伴う伝動	プレス、クラッシャー、土木鉱山機械、振動機械、石油さく井機、ゴムミキサー、ロール、ロールガング、逆転あるいは衝撃荷重のかかる一般機械	1.5	1.4	1.7

注）１．潤滑油と潤滑形式（98頁）は適正にしてください。
使用温度は−10℃〜+60℃を標準とします。
２．潤滑油の使用温度が−40℃前後の場合は冷凍機油を用い、上記の使用係数にさらに2.0を乗じてください。

表２多列係数

列数	多列係数
2 列	1.7
3 列	2.5
4 列	3.3
5 列	3.9
6 列	4.6

2．チェーンピッチ

必要条件の伝動能力をもつ最小ピッチのチェーンを選定してください。もし単列チェーンが能力不足のときは、多列チェーンを選定してください。また、使用場所の制限で軸間距離を短く、スプロケット外径を小さくしたいときは、多列チェーンを選定しスプロケット歯数を少なくしてください。

3．小スプロケット歯数

円滑なローラチェーン伝動を行う場合は、小スプロケット歯数をできるだけ大きくし、一般の場合の伝動では、伝動の円滑さや摩耗などを考慮して、スプロケット歯数は17枚以上が適正です。また、低速伝動の場合は、歯数は11枚ぐらいでも使用できます。高速伝動の場合は、小スプロケットは25枚以上のご使用をおすすめします。

4．歯先硬化

次のような使用条件下では、スプロケットの歯先を硬化する必要があります。

・低速大荷重伝動
・高速伝動
・大速比
・摩耗あるいは腐食雰囲気

OCM35〜100のB形標準スプロケットは、すべて歯先を高周波焼き入れし硬化しています。

5．大スプロケットの歯数

ローラチェーンの摩耗伸びが進行すると、スプロケットとの噛合い不良を起こします。その程度は、図１でわかるように歯数により異なります。一般にローラチェーンの寿命は伸びが２〜３%に達したときとしていますが、これは大スプロケット歯数40〜60枚に対するものです。

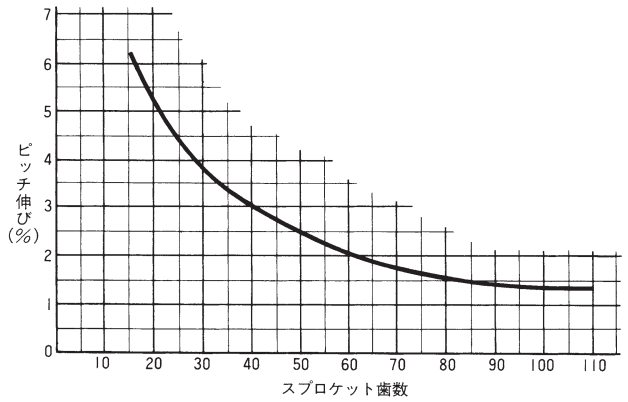

図１

OCM ローラチェーン伝動の選定

6．最小巻付け角と減速比

円滑な伝動を得るために小スプロケットの巻付け角は、概略120度以上が必要です。このため速比の最大は１：７に押えたほうがよく、これ以上の速比が必要な場合は、２段以上に分けて増減するようにしてください。ごく低速な場合に限り速比は1:10程度まで可能です。

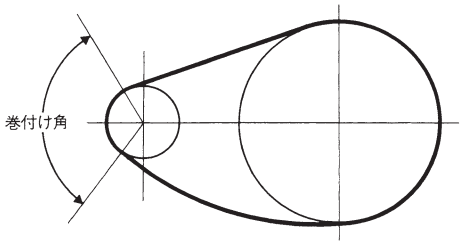

7．標準スプロケットの軸穴による制約

標準スプロケットを使用する場合、その軸径が標準スプロケット表の当該スプロケットの軸穴径HDの最大値、最小値よりはみでるときは改めて歯数を選び直してください。歯数の変更が困難なときは、軸径と最大ハブ径とを対比して、ご検討ください。最大ハブ径は次式により求められます。

$$\text{最大ハブ径} = P\left(\cot\frac{180}{N} - 1\right) - 0.76$$

P＝チェーンピッチ、N＝スプロケット歯数

8．ローラチェーンの速度変動

スプロケットと噛みあったローラチェーンは、多角形を構成します。このため、チェーンの位置は絶えず上下に移動して速度変動を繰返します。図２でわかるように、ローラチェーンの速度変動は小スプロケットの歯数が多くなるにつれて減少し、歯数が25枚以上になるとスムーズな回転になります。

9．使用係数

一般の伝動においては、表1使用係数表を用いますが、次のような使用条件のときには、よりよい伝動を行うために使用係数を大きくしてください。

- 起動停止がひんぱんなとき。
- やむをえず不十分な潤滑を行うとき。
- 軸間距離が短いとき。
- スプロケットが垂直配置で、小スプロケットが下にあるとき。
- 従動スプロケットが２個以上のとき。
- 正逆転があるとき。
- 荷重が周期的に変動するとき。

10．チェーンのリンク数と継手リンク

チェーンのリンク数は、できるだけ偶数リンクでご使用ください。

特に、低速の場合の選定法（90頁）は継手リンク、オフセットリンクの使用を避けてエンドレスでご使用ください。一般の継手リンクやオフセットリンクは、チェーン本体にくらべ疲労強度（許容張力）が若干低下します。

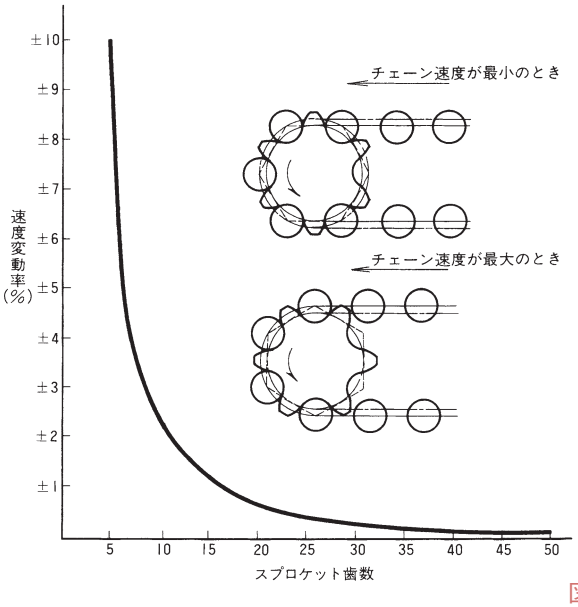

図２

11．チェーンの長さ

ローラチェーン伝動の選定法で、チェーンの種類と両軸に取付けるスプロケットの歯数が決まり、両軸の中心距離が設計上決めてあれば、次式を用いてチェーンの所要全長を計算することができます。

$$L = \frac{N+n}{2} + 2C + \frac{\left(\frac{N-n}{6.28}\right)^2}{C}$$

Ｌ＝チェーン全長（リンク数に換算）
Ｎ＝大スプロケット歯数
ｎ＝小スプロケット歯数
Ｃ＝両軸の中心距離（リンク数に換算）

小数点以下は切り上げて整数とすればチェーンリンク数が決まります。このときＬが奇数の場合は、オフセットリンクを使用してください。しかし、オフセットリンクの使用は、チェーンの性能を下げる原因になるため、できるだけ中心距離か歯数を変えてリンク数を偶数にしてご使用ください。

OCM ローラチェーン伝動の選定

12．スプロケット両軸間の中心距離

チェーン長さおよびスプロケット歯数が決めてあれば、スプロケット両軸間の中心距離を計算する場合は、次式により求めることができます。

$$C = \frac{1}{8}\left\{2L - N - n + \sqrt{(2L - N - n)^2 - 0.811(N - n)^2}\right\}$$

記号はチェーン長さの計算の場合と同じで、Cはリンク数で計算されます。ミリメートルに換算するには、チェーンのピッチにリンク数Cを掛ける必要があります。

13．チェーン速度とチェーンに掛かる張力

1．チェーン速度は、表3スプロケット1rpmに対するチェーン速度から簡単に求められます。通常の場合は、この表から求められますが、表にないスプロケット歯数の計算は次式を使います。

$$V = \frac{P \cdot N \cdot n}{1{,}000} \text{ (m/min)}$$

ただし、V＝チェーン速度（m/min）
P＝チェーンのピッチ（mm）
N＝スプロケット歯数
n＝スプロケットの回転数（rpm）

2．チェーンに掛かる張力の計算も次式から求めることができます。

$$F = \frac{6{,}120 \cdot kW}{V} \text{ (kgf)}$$

ただし、F＝チェーンに掛かる張力（kgf）
V＝チェーン速度（m/min）

（注）電動機の起動や制動の場合には、慣性が働き電動機の公称出力(kW)より大きな張力がチェーンに掛かることがあるのでご注意ください。

表3 スプロケット1rpmに対するチェーン速度表（m/min）

チェーン番号	スプロケット歯数																				
	10	11	12	13	14	15	16	17	18	19	20	21	22	23	24	25	26	27	28	29	30
OCM S10	0.032	0.035	0.038	0.041	0.044	0.048	0.051	0.054	0.057	0.060	0.064	0.067	0.070	0.073	0.076	0.079	0.083	0.086	0.089	0.092	0.095
OCM 15	0.048	0.052	0.057	0.062	0.067	0.071	0.076	0.081	0.086	0.090	0.095	0.100	0.105	0.110	0.114	0.119	0.124	0.129	0.133	0.138	0.143
OCM 25	0.064	0.070	0.076	0.083	0.089	0.095	0.102	0.108	0.114	0.121	0.127	0.133	0.140	0.146	0.152	0.159	0.165	0.171	0.178	0.184	0.191
OCM 35	0.095	0.105	0.114	0.124	0.133	0.143	0.152	0.162	0.171	0.181	0.191	0.200	0.210	0.219	0.229	0.238	0.248	0.257	0.267	0.276	0.286
OCM 40	0.127	0.140	0.152	0.165	0.178	0.191	0.203	0.216	0.229	0.241	0.254	0.267	0.279	0.292	0.305	0.318	0.330	0.343	0.356	0.368	0.381
OCM 50	0.159	0.175	0.191	0.206	0.222	0.238	0.254	0.270	0.286	0.302	0.318	0.333	0.349	0.365	0.381	0.397	0.413	0.429	0.445	0.460	0.476
OCM 60	0.191	0.210	0.229	0.248	0.267	0.286	0.305	0.324	0.343	0.362	0.381	0.400	0.419	0.438	0.457	0.476	0.495	0.514	0.533	0.552	0.572
OCM 80	0.254	0.279	0.305	0.330	0.356	0.381	0.406	0.432	0.457	0.483	0.508	0.533	0.559	0.584	0.610	0.635	0.660	0.686	0.711	0.737	0.762
OCM 100	0.318	0.349	0.381	0.413	0.445	0.476	0.508	0.540	0.572	0.603	0.635	0.667	0.669	0.730	0.762	0.794	0.826	0.857	0.889	0.921	0.953
OCM 120	0.381	0.419	0.457	0.495	0.533	0.572	0.610	0.648	0.686	0.724	0.762	0.800	0.838	0.876	0.914	0.953	0.991	1.029	1.067	1.105	1.143
OCM 140	0.445	0.489	0.533	0.578	0.622	0.667	0.711	0.756	0.800	0.845	0.889	0.933	0.978	1.022	1.067	1.111	1.156	1.200	1.245	1.289	1.334
OCM 160	0.508	0.559	0.610	0.660	0.711	0.762	0.813	0.864	0.914	0.965	1.016	1.067	1.118	1.168	1.219	1.270	1.321	1.372	1.422	1.473	1.524
OCM 200	0.635	0.699	0.762	0.826	0.889	0.953	1.016	1.080	1.143	1.207	1.270	1.334	1.397	1.461	1.524	1.588	1.651	1.715	1.778	1.842	1.905
OCM 240	0.762	0.838	0.914	0.991	1.067	1.143	1.219	1.295	1.372	1.448	1.524	1.600	1.676	1.753	1.829	1.905	1.981	2.057	2.134	2.210	2.286

14．チェーンの弾性伸び曲線

チェーンが荷重により、どの程度伸びるかを知りたい場合は下図の伸び曲線により弾性伸び量を推定します。この値は標準的な目安であるため、実際には若干のバラツキがあります。多列の場合は列数分の1とみなします。

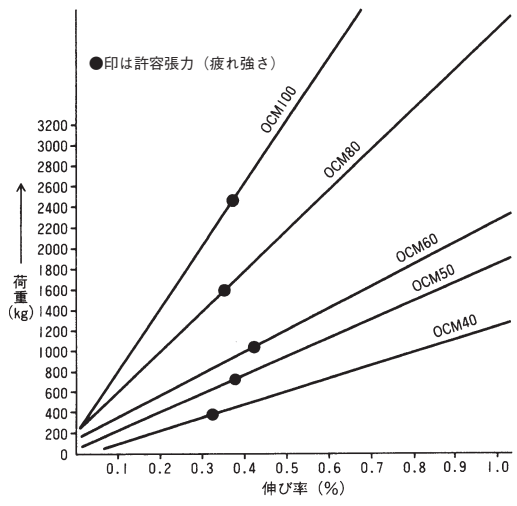

図

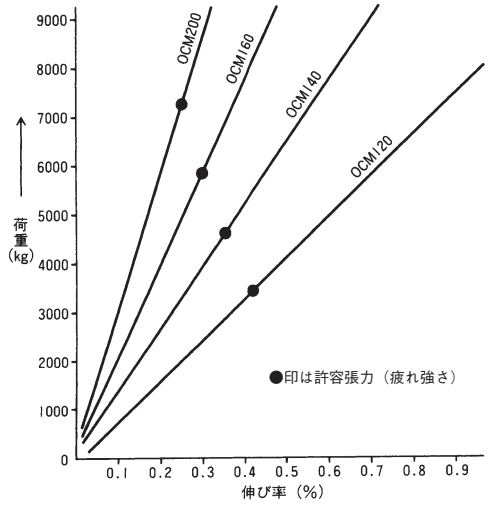

図

OCM ローラチェーン伝動の選定

2．特殊な場合の選定法

ローラチェーンの速度が50m/min以下の低速で使用される場合、チェーンの摩耗伸びよりも疲労強度を主に考えればよく、一般的な場合の選定法に基づくより、低速の場合の選定法により選定されるのがより経済的です。また、特殊な雰囲気で使用される場合も一般的な選定法とは別な選定が必要です。弊社へご相談ください。

1．低速の場合の選定法

チェーンの速度が50m/min以下で、起動停止の少ない円滑な伝動の場合は、次式で選定してください。

チェーンの許容張力 ≧ チェーンに作用する最大張力 × 使用係数 × 速度係数

2．選定の手順

1．表５簡易選定図表より回転数rpmと原動機kWから、やや小さめのローラチェーンとスプロケットを求めます。
2．求められたスプロケット回転数rpmに表３スプロケット１rpmに対するチェーン速度表の値を乗じ、速度m/minを求めます。
3．チェーンに作用する最大張力を求めます。
4．表４速度係数表より速度係数を求めます。
5．表１使用係数表より使用係数を求めます。
6．以上求めた値を低速の場合の選定法の式に当てはめて、１で推定したローラチェーンの許容張力と比較しながら、この式で選定してください。もし不十分な場合は、チェーンとスプロケットを換えて再検討してください。

［注意事項］
起動停止または正逆転が頻繁で衝撃を伴う場合のチェーン選定は、原動機と被動機の慣性を考慮する必要があり、一般的な選定で使用係数を大きくして選定するか、または弊社へご相談ください。

3．特殊雰囲気で使用する場合の選定法

特に悪い条件の雰囲気中で使用する場合はチェーンの伝動能力をその分だけ割引く必要があります。弊社へご相談ください。
低温･高温や腐食性などの雰囲気で使用する場合は、72頁のステンレスローラチェーンの使用をおすすめします。

表４速度係数表

ローラチェーンの速度（m/min）	速度係数	備　　考
10　以　下	1.0	
10を越え～20以下	1.1	
20　〃　～30　〃	1.2	
30　〃　～40　〃	1.3	
40　〃　～50　〃	1.4	
50　〃　～70　〃	1.6	OCM SUSチェーンのみ適用

高温で使用する場合

通常の潤滑条件でチェーンの各部は温度の上昇とともに軟化され、強度耐摩耗性が低下し高温（300～400℃）になると、スケール、歪みなどの発生により屈曲は固くなります。一般には潤滑条件が十分であれば、標準チェーンでは200℃位までは使用可能です。ただし、潤滑条件については潤滑剤メーカーと十分検討の上決定することが望ましいです。
チェーンの伝動能力は一般的に次のような目安になります。
150℃まで……100%
200℃まで……75%
250℃まで……50%
250℃以上……標準チェーンは使用しない。

低温で使用する場合

通常の潤滑条件では-10℃までであるが、それ以下で使用する場合は低温衝撃比率を考慮する必要があり、通常耐寒仕様〔Kタイプ〕チェーンでは、-30℃を限度とし、それ以下の場合は別途材質を選定することが必要です。（ステンレス鋼など）
ただし、-10℃以下で使用する潤滑油は冷凍機油または二硫化モリブデン入り合成油を使用することが望ましいです。
チェーンの伝動能力は一般的には次のような目安になります。
-10℃まで……100%
-20℃まで……30～50%
-30℃まで……25～30%

OCM ローラチェーン伝動の選定

屋外で使用する場合

主として雨水などによる発錆が問題となります。屋外で標準チェーンを使用するときは、給油や保守に十分注意し、発錆した場合は下記現象が生じます。

(1) 各部の断面積減少により強度が低下します。
(2) 表面の腐食により疲労強度が低下します。(切欠感度が大きくなります)
(3) ピン、ブシュ、リンクプレートが錆びついて屈曲不良を起こします。

腐食雰囲気で使用する場合(酸、アルカリなど)

各種薬品・汚水などの雰囲気では標準チェーンの腐食がはなはだしく、一般には下記の点に注意してください。

(1) 腐食による断面積の減少、疲労強度低下、摩耗促進
(2) 腐食による脆性割れ、応力腐食割れ、腐食疲労割れ
(3) 水素脆性割れ

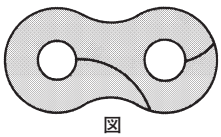

図

上記の割れは主としてプレートに起こり、図のような形状を示します。

OCM 標準シリーズ簡易選定図表 [表5]

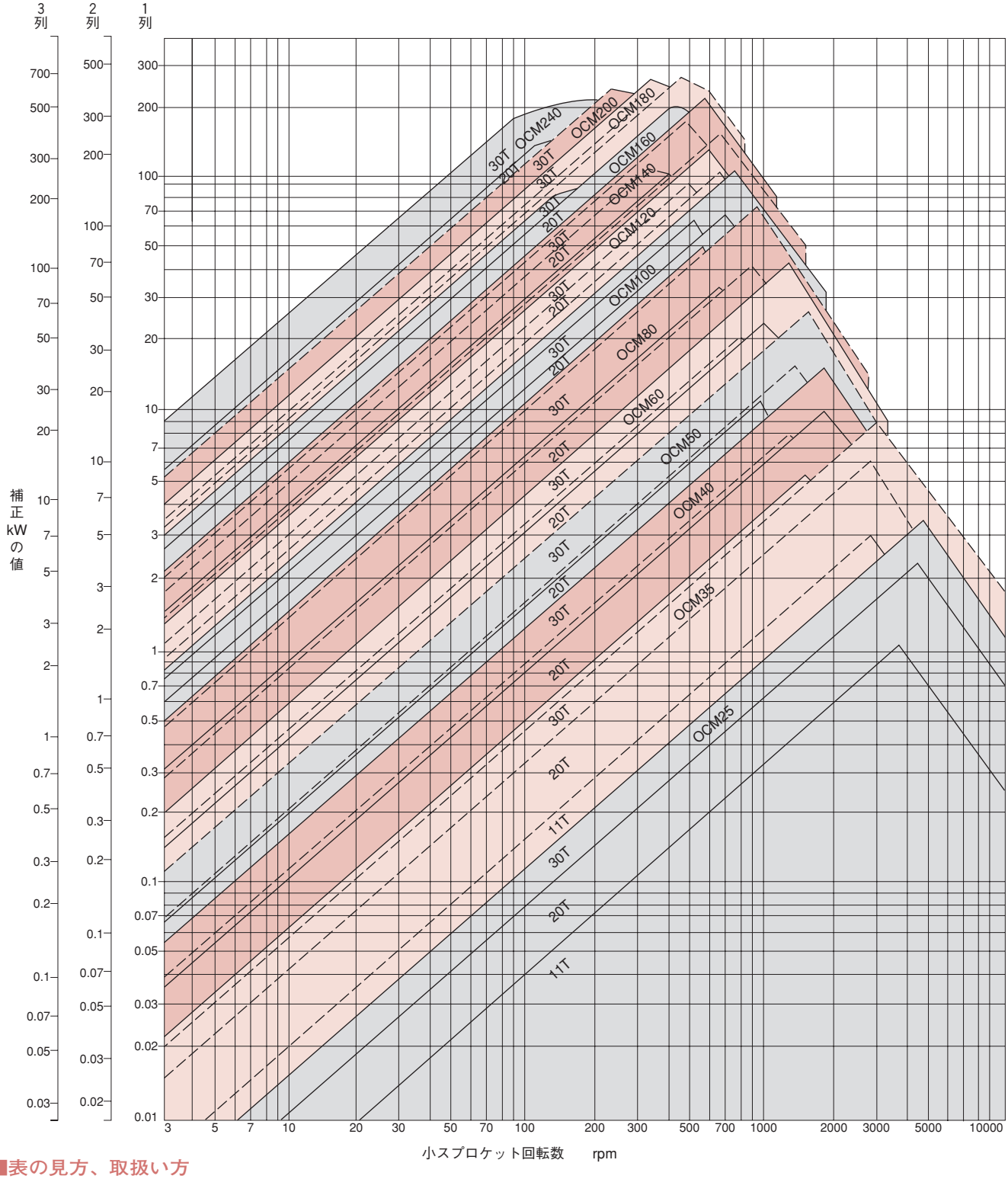

■表の見方、取扱い方

1．小スプロケット回転数（横軸）と補正kWの値（縦軸）との交点を求めることで、OCMチェーン番号を決めることができます。

〔例〕小スプロケットの回転数が200rpmで、補正kWの値が２kWの場合は、OCM50が得られ13Tまたは14Tと判断します。

2．小スプロケット歯数は各チェーン番号とも上限は30T下限は11Tとし、その間16Tと20Tを示しており、概略歯数は歯数の仕切幅を比例配分して決めてください。

〔例〕小スプロケット回転数が100rpmで、補正kWの値が7kWの場合は、OCM80とOCM100が得られます。OCM80では20Tと30Tの間（22T～24T）OCM100では11Tと16Tの間（12T～13T）のいずれでもよいことがわかります。

以上のように、この表で概略の選定を行ってからチェーン番号別の伝動能力表により確認してください。

3．チェーン速度が50m/min以下の場合は、低速の場合の選定法（90頁）によって選定されるのが経済的です。

OCM Hシリーズ[ヘビーローラチェーン]の選定

標準シリーズローラチェーンより引張強さと疲れ強さが平均して25%大きく、機械や装置をコンパクトに設計できる経済的なチェーンです。スプロケットはローラチェーンとの互換性があるために、OCM標準スプロケットを使用できます。また、チェーンの損傷が早い場合は、そのままヘビーローラチェーンに取換えることができます。

■選定法

ヘビーローラチェーンの選定は、86頁記載の標準ローラチェーンと同じ手順で選定してください。なお、伝動能力表・簡易選定図は、ヘビーローラチェーン用を使用してください。

〔注意事項〕

1．ピンの形式はリベット形です。ただし、継手リンクは割ピン形、継手プレートは締りばめになっています。オフセットリンクはありませんので、必ず偶数リンクで使用してください。
2．ピン・ブシュに対する軸受圧力が大きくなるために、潤滑にはとくに注意してください。
3．スプロケットも歯面にかかる面圧が増大するために、歯先硬化したOCM標準スプロケットをご使用ください。

表6 Hシリーズ簡易選定図表

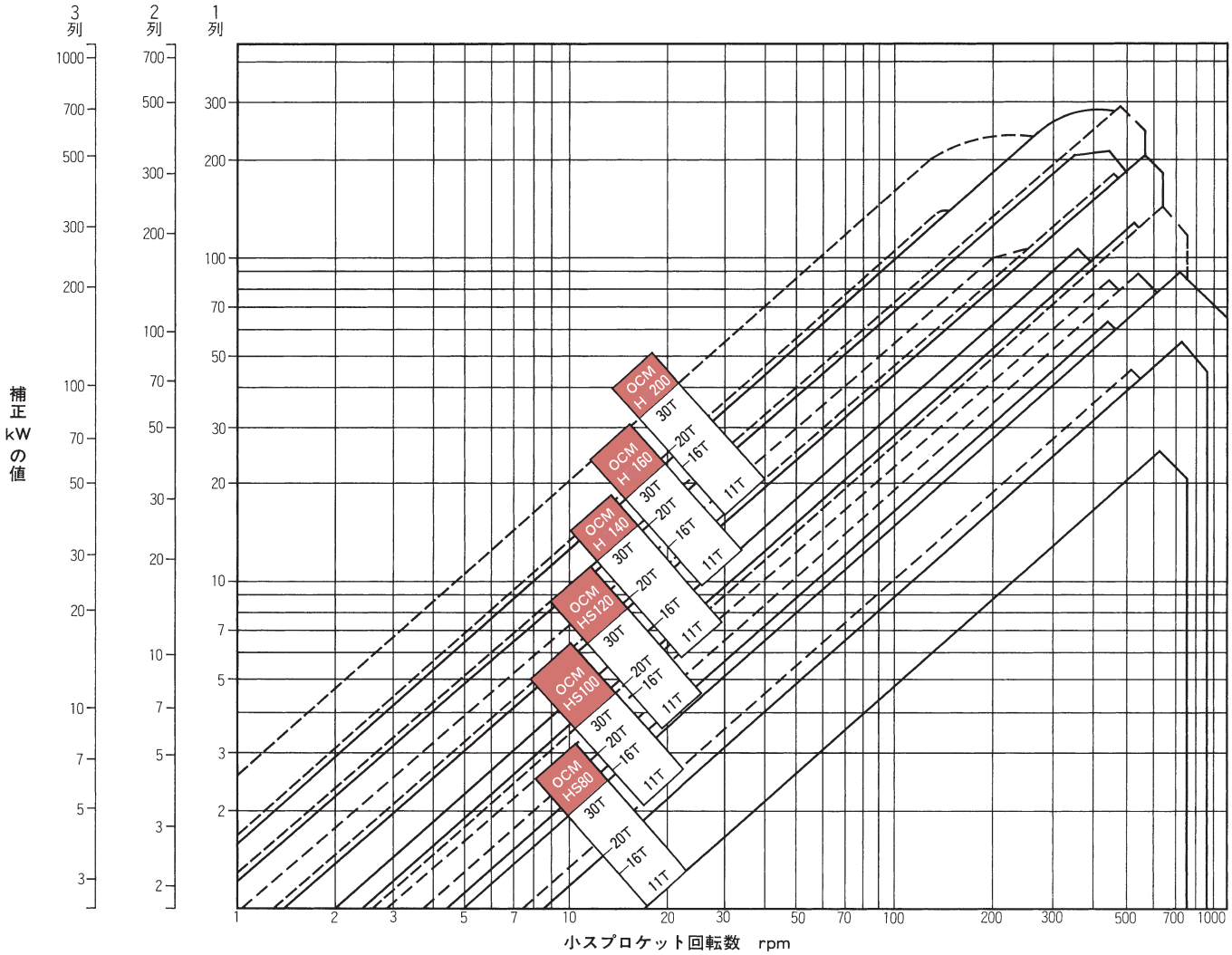

■表の見方、取扱い方

〔例〕小スプロケットの回転数250rpmで、使用係数1.3、伝動する動力50kWの動力伝動におけるチェーンとスプロケットの選定はどのようにすればよいか。

〔解〕補正kW数50kW×1.3＝65kW
簡易選定図表で250rpm、65kWの交点からHS120、またはHS140が得られます。伝動能力表で確認すると、HS120-20TまたはHS140-13Tが使用できるチェーンとスプロケットになります。

OCM ローラチェーンの取扱い

スプロケットの配置と据付

1．スプロケットの配置と軸間距離

ローラチェーン伝動のスプロケット配置は下図に示す通りですが、上段の配置でご使用ください。

A・B・Cの場合は回転方向はどちらでも使用できます。下段のような配置は悪い場合の例ですが、設計上どうしても採用しなければならないときは、チェーンテンションを使用するなど特別な方法を考える必要があります。なお、軸間距離が短い場合は、チェーンの回転する頻度が高くなるために、チェーンが早く伸びる恐れもあります。チェーンピッチ長さの30～50倍が理想的な軸間距離です。

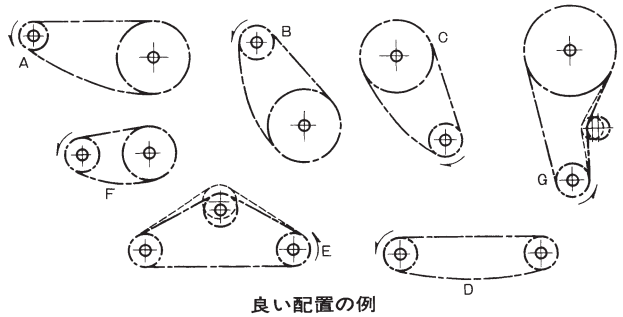

良い配置の例

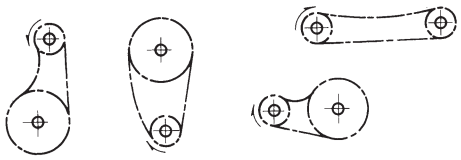

悪い配置の例

2．チェーンの弛み量

チェーンの弛み（SS'）は一般にスパンの４%程度ですが、下記の場合には２%程度に決めます。

・垂直またはこれに近い配置の場合。
・重荷重で起動・停止がひんぱんな場合。
・軸間距離が１m以上の場合。
・急に逆転する場合。

チェーンが伸びた場合には、一方の軸を移動させて中心距離を調節する方法がとられます。したがって、中心距離の２%程度一方の軸を移動できるようにすると便利です。調節装置を付けることが困難であれば、弛み側に遊車を付けてチェーンを押えるのも一つの方法です。

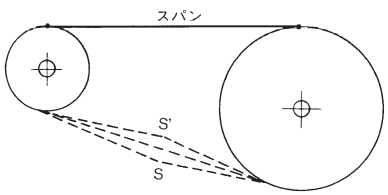

弛み量の計算

S＝チェーンの弛み（mm）

ℓ＝スパンの長さ（mm）ただし水平、同歯数のときは軸間距離

ε＝チェーンの余分長さ（mm）＝

（使用するチェーンの長さ）―（計算上必要チェーンの長さ）

$$S = \sqrt{0.357 \times \ell \times \varepsilon}$$

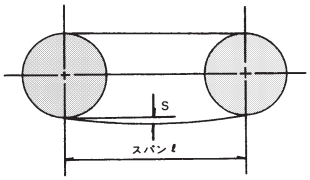

3．チェーンの騒音

（1）一般の伝動ではいろいろな条件により異なりますが、一般的には50dB以上です。
（2）回転数が増すにつれて音は大きくなります。
（3）チェーンピッチが小さいほど音が小さくなります。
（4）適当な潤滑により音が小さくなります。
（5）荷重が増すとやや音が大きくなりますが、低速回転ではほとんど変化ありません。
（6）チェーンが伸びても音は大きくなりませんが、チェーンが張りすぎるとやや音が大きくなります。

4．チェーンの振動

チェーンの激しい振動は疲労破壊や騒音の原因になります。

（1）振動が問題になる恐れのある伝動。
・原動機または被動機にトルク変動のある比較的高速伝動。
・低速だが被動機に非常に大きなトルク変動がある伝動。
・非常にスパンの長い比較的高速伝動。

（2）防振方法

ローラチェーンは伝動条件により、チェーンの負荷側が振動を起こし、荷重が附加されるために思わぬ事故を招くことがあります。このような場合には、ガイドを付けてチェーン振動を止めてください。

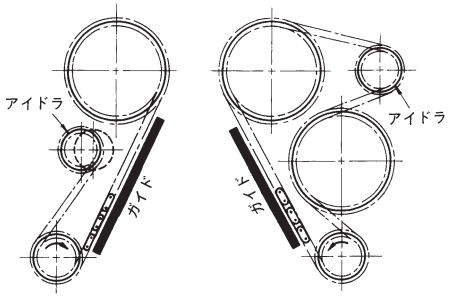

OCM ローラチェーンの取扱い

・ 軸間距離を短くする。
・フリースパンを短くするため、途中にアイドラを入れる。
・緊張装置をつけ、これに初期張力を与える。
・油圧またはバネを用いたテンション。
・ゴム等の弾性体のふれ止め。

5．両軸の平行度と水平度

スプロケットを軸に取付ける場合は、下図のように両軸の距離Dが同じで、水平でなくてはなりません。そして、両スプロケットの側面にストレートエッジを当てて、側面が同一平面になるように調節してください。

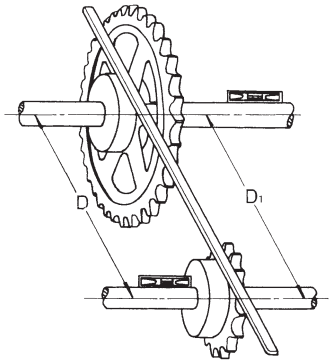

・水準器での軸の水平度は、±1/300mmを目安に調整してください。
・両軸の平行度は、(D−D1)/300＝±1/300mmを目安に調整してください。
・スプロケットの端面のずれは、下記の表のようにしてください。

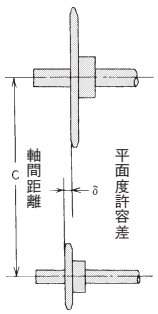

両軸間距離	δ：ずれの値mm
1 m以下	±1
1 m～10m	±D/1000
10m以上	±10

6．摩耗

スプロケットに噛合うときのピンとブシュの摩擦によって摩耗伸びが起こります。摩耗量はピン、ブシュ間の面圧の大きさ、屈曲するときの速度、屈曲の大きさ、屈曲の長さと屈曲回数および雰囲気と潤滑条件などにより決まります。

摩耗伸び＝L_2-L_1

$$伸び\% = \frac{L_2-L_1}{L_1} \times 100$$

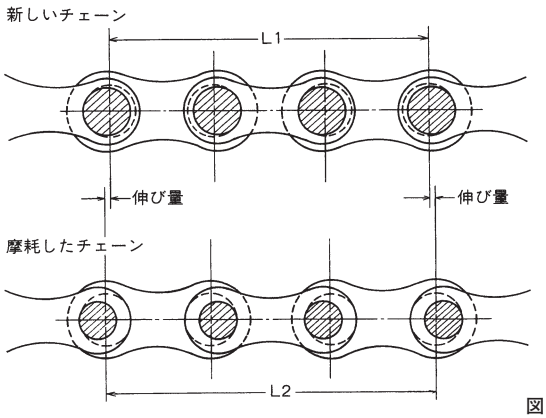

図

図において予荷重をかけたチェーンの伸びは、予荷重をかけないものに比べて極めて少なく、当社では組立て鉸め作業中自動的に歪みを除去し初期伸びをとっています。

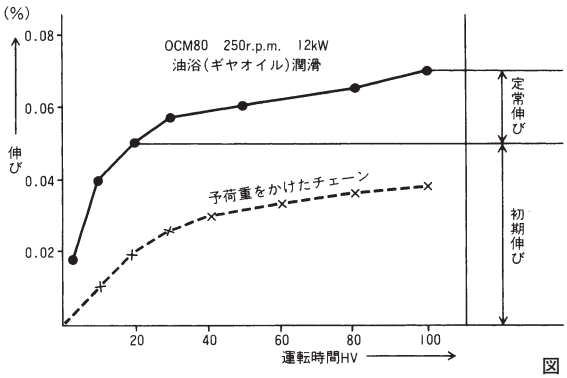

図

OCM 潤滑管理

1．潤滑

潤滑の適不適はローラチェーンの寿命を左右します。適切な潤滑はチェーンの摩耗を防ぐばかりでなく、チェーンの発熱・騒音・ローラとブシュの破壊、そしてスプロケットの摩耗に対しても極めて重要です。適切な潤滑方式は、伝動能力表に記入してある形式をご採用ください。また、下表は適切な潤滑目的と潤滑効果をまとめたものです。

潤　滑　目　的	潤　滑　効　果
ピン、ブシュ間の摩耗や焼付きを減少させる。	長い寿命が期待できる。 チェーンの精度が長く維持できる。 高速運転が可能。
スプロケットと噛合い時の緩衝になる。	騒音を減少させる。 ローラやブシュの疲労寿命がのびる。
チェーンの発熱を減少させる。	高速運転でのチェーンの耐久寿命がのびる。
スプロケットの摩耗を減少させる。	スプロケットの寿命が長くなる。
防錆、防塵作用を果たす。	異物が除去されるのでチェーンの寿命が長くなる。 錆による機能低下が防げる。

2．給油箇所

ローラチェーンの伸びは、ピンとブシュの摩耗により生じます。給油を図のように行うと、潤滑油が油膜となって金属接触を最小限にし、チェーン寿命を長くします。

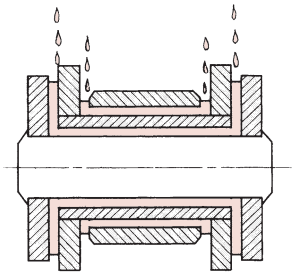

潤滑油とグリース潤滑

チェーングリースは、初期給油に使用されることが一般的であり、途中給油でグリースを使用することはほとんどありません。

項　目	グリース		油	
	初期給油	途中給油	初　期　給　油	途中給油および油槽
回　転　数	低速～中高速	例外を除き使用不可。	低速～高速用（高速回転では飛散する）	あらゆる速度
潤 滑 性 能	優れる。		良い。	優れる。
皮膜の緩衝性	優れる。		やや劣る。	優れる。
潤滑剤の寿命	長い。		短い。	長い。
冷 却 効 果	なし。		なし。	期待できる。

OCMチェーンの主な防錆潤滑剤

名称／項目	モービルアーマ＃523	オリリューブSP90	ニグライダーB808	オリコートF-100
状　態	油（黄褐色透明） 軽い流動状	グリース （茶褐色不透明液体）	グリース （黄褐色半透明液体）	油（黄褐色透明） 粘稠な流動状
主な用途	一般	一般	低温～高温度	食品機械
使 用 法	刷毛塗りまたは浸漬	常温浸漬	常温浸漬	刷毛塗りまたは浸漬 （加温）
防錆期間	長期防錆（屋外3ヶ月）	長期防錆（屋内6ヶ月）	長期防錆（屋内6ヶ月）	長期防錆（屋内3ヶ月）
除去方法	石油系溶剤浸漬	石油系溶剤浸漬	石油系溶剤浸漬	工業有機溶剤浸漬
LD：50	5g/kg	————	5g/kg	23g/kgで不死

LD：50　急性毒性試験で被験動物の体重kg当たりの50%／致死量試験化学物質のmg量をあらわします。

3．潤滑油の選定

潤滑油は良質のものを使用してください。チェーンの使用箇所の雰囲気温度などにより油の粘度を選んでください。

推奨潤滑油

潤滑形式	Ⅰ		Ⅱ	Ⅲ	Ⅳ			
周囲温度 / 適用チェーン番号	−10℃ ～0℃	0℃ ～40℃	40℃ ～50℃	50℃ ～60℃	−10℃ ～0℃	0℃ ～40℃	40℃ ～50℃	50℃ ～60℃
#50以下のもの	SAE10W	SAE20	SAE30	SAE40	SAE10W	SAE20	SAE30	SAE40
#60　#80　#100	SAE20	SAE30	SAE40	SAE50	SAE20	SAE30	SAE40	SAE50
#120以上のもの	SAE30	SAE40	SAE50					

潤滑油適油表

ISO粘度グレード	ISO VG32	ISO VG68	ISO VG100	ISO VG150	ISO VG220
SAE規格 / メーカー	SAE10W	SAE20	SAE30	SAE40	SAE50
出光興産	Dnメカニック32	68	100	150	220
昭和シェル石油	テラスC32	68	100	150	220
日石三菱	FBKオイル・RO32	68	100	150	220

〔注意事項〕

1．潤滑形式のブラシ給油の場合で、油がたれるときは一段高い粘度の潤滑油をご使用ください。

2．雰囲気温度が−10℃より低い場合は、冷凍機油をご使用ください。この油は、特に粘度や凝固点が低温度で、流動性を保つために低温度に適しています。

3．雰囲気温度が60℃より高い場合は、特殊仕様になりますので、弊社へご相談ください。

OCM 潤滑形式

潤滑形式と給油方法

潤滑形式	給油方法		給油量
Ⅰ	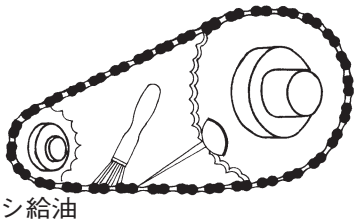 ブラシ給油	チェーンの弛み側のピンおよび内リンクの間隔に油差し、またはハケで油をつける方法です。	チェーンの軸受部が油切れしない程度に定期的に（一般的には8時間毎位に）給油します。
Ⅱ	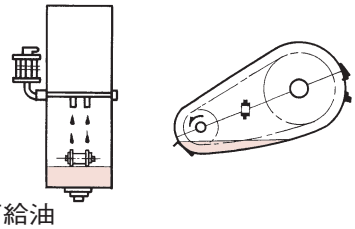 滴下給油	簡単なケーシングを用い、オイルカップなどから送られる油を滴下する方法です。	チェーン1列について1分毎に5～20滴程度の油量を給油します。
Ⅲ	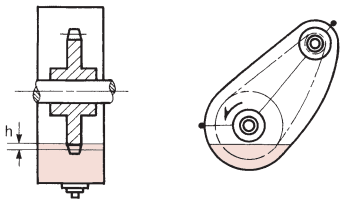 油浴潤滑	油漏れのしないケーシングを用い、油槽の中を走らせます。	油面からチェーンまでの深さhが過大の場合は、油が加熱して変質する恐れがありますのでh=6～12mm位にします。
	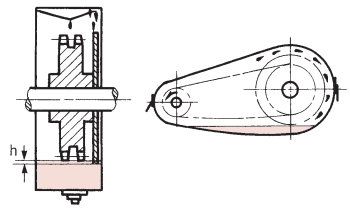 回転板潤滑	油漏れのしないケーシングを用い、回転板を取付け、それによりチェーンに油をかけます。この場合、回転板の周速を200m/min以上になるようにします。 チェーンの幅125mm以上のときは回転板を両側に付けます。	油面はチェーンの最下点より低く、h=12～25mm位にします。
Ⅳ	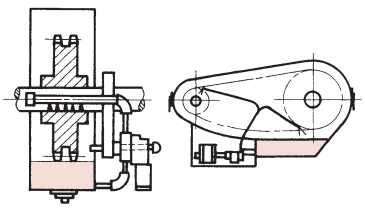 強制ポンプ潤滑	油漏れのしないケーシングを用い、ポンプにより油を循環冷却させながら給油を行います。	チェーンがn列のとき、給油穴n+1個設けます。この場合、下表により給油します。 ・概略給油量

チェーン番号 / チェーン速度(m/min)	OCM60 以下の小形	OCM 80 OCM100	OCM120 OCM140	OCM160 以上の大形
500～ 800	1.0 ℓ /min	1.5 ℓ /min	2.0 ℓ /min	2.5 ℓ /min
800～1,100	2.5 ℓ /min	2.5 ℓ /min	3.0 ℓ /min	3.5 ℓ /min
1,100～1,400	3.0 ℓ /min	3.5 ℓ /min	4.0 ℓ /min	4.5 ℓ /min

注）1．給油が適切かどうかは、チェーン全体を取はずすか、継手リンクをはずして検査してください。
ピンやブシュの表面に変色があったり、表面にかじりがあれば、給油が不完全ですから改善する必要があります。
2．理想的な潤滑法としては、チェーンを定期的に取はずし、洗油か灯油で洗滌して、点検してください。

OCM ローラチェーンの切断と連結

ローラチェーンの切断および連結方法

ローラチェーンを切断・連結する場合は、チェーンアンビルとポンチ・ハンマーを使用します。

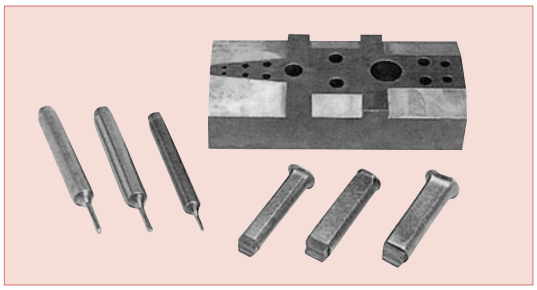

チェーンアンビル・ポンチ・締鋲ポンチ

■ローラチェーンの切断

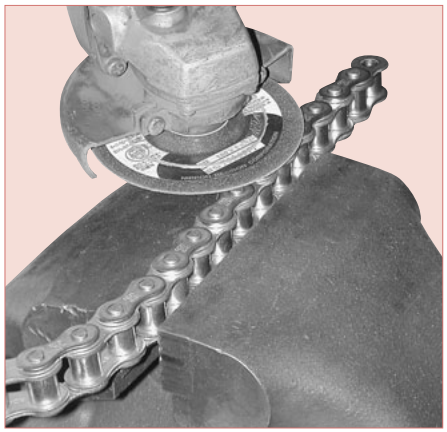

・リベット形チェーンは、ピンの端部（2ヶ所）をグライダーで削り落としてください。

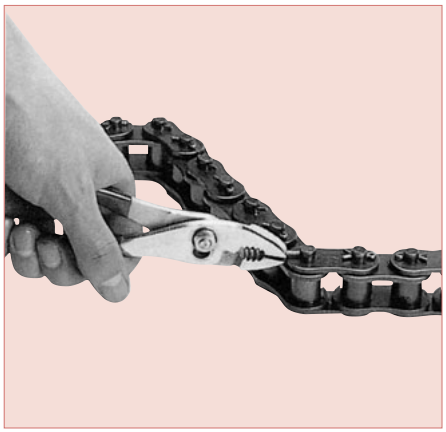

・割ピン形チェーンは、割ピンを抜きとってください。

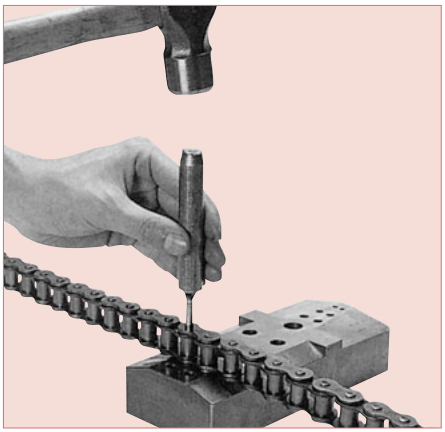

・チェーンアンビルでチェーンを受け、ポンチとハンマーにより一対のピン頭を交互に打ち、平行に抜いてください。

■ローラチェーンの連結

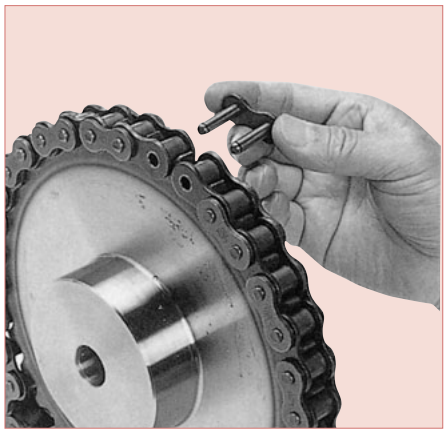

・スプロケット上にローラチェーンの両端がくるように巻き付け、継手リンクをチェーン両端のブシュ穴に挿入します。

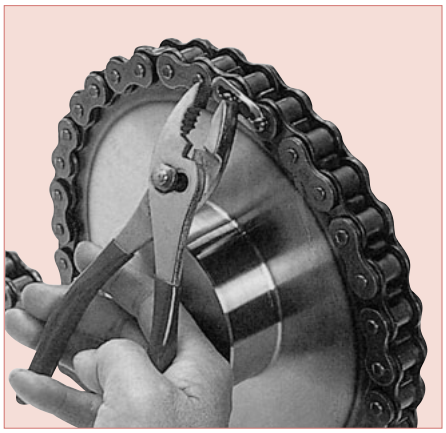

・継手プレートをはめ込み、クリップまたは割ピンで止めます。この連結方法ではスプロケットの歯先を損傷しないように十分注意してください。

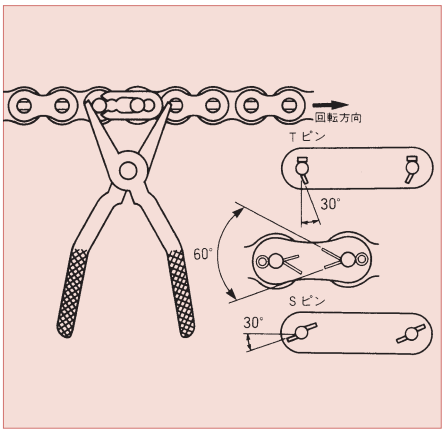

・継手リンクをクリップで止める場合はクリップの挿入方向図に示すように、クリップの開き口がチェーンの回転方向に対して反対方向になるように止めてください。

ローラチェーンを連結する場合は、次の部品があります。



・クリップ形継手リンク



・割ピン形継手リンク



・オフセットリンク



・2ピッチオフセットリンク

OCM ローラチェーンの点検

1．点検項目

状　況	点　検　項　目
運転状況を目視でチェックし、異状がないかどうかみる。	1.異常な騒音はないか。 2.チェーンが振動していないか。 3.チェーンがスプロケットにのり上げていないか。 4.チェーンがスプロケットに捲きついていないか。 5.チェーンの屈曲の固いところはないか。 6.給油状況は適正か。 7.チェーンがチェーンケースに当たっていないか。
運転を止め、チェーンとスプロケットの各部を細かく点検する。	1.チェーンの外観をざっと見て、汚れ、腐食、給油状況、プレートの内面や端面、ピン端面やローラ外径のキズや打痕など異常の有無を調べる。 2.スプロケットの歯面と歯側面のキズやあたりをみる。 3.必要に応じてプレートのキズやクラック、屈曲を調べる。 4.必要に応じてローラの外径やキズ、クラック、回転不良などを調べる。 5.必要に応じて継手ピンを外し、外観や摩耗状況を調べる。 6.チェーンの摩耗伸びを測定する。

2．点検要領

・チェーン全体のガタを除くためにある程度チェーンを張った状態で点検します。
・点検するピンの両端（同じ側）を点検します。
・多列チェーンも同じピッチの単列チェーンと同様に考えます。
・チェーンの伸びによる使用限度は歯数により変わりますが、予防的には基準寸法に対して1.5%の伸びを限度とします。しかし、歯数が大きい場合は次のように修正します。
　大スプロケット歯数――60～80枚のとき、チェーンの伸び―― 1.2%
　大スプロケット歯数――81～100枚のとき、チェーンの伸び――1.0%
　大スプロケット歯数――101枚以上のとき、チェーンの伸び――0.8%
・測定するリンク数のローラ間の内側（L_1）と外側（L_2）を測定し判定寸法（L）を求めます。

$$L=\frac{L_1+L_2}{2}$$

・測定に際しては、測定誤差をできるだけ少なくするために、6～10リンク程度で測定します。

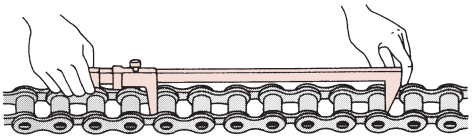

図
ノギスにて6リンク測定のところ

・チェーンの伸びを求めます。

$$\text{チェーンの伸び}=\frac{\text{判定寸法}-\text{基準長さ}}{\text{基準長さ}}\times 100(\%)$$

基準長さ＝チェーンピッチ×リンク数

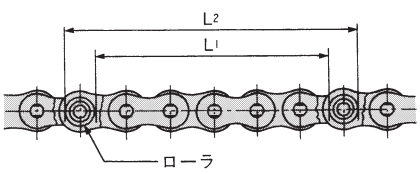

長さの測定
図

OCM ローラチェーンの点検

3．給油状況の点検

給油状況が満足すべきであるかどうか、チェーンを一度外してピンおよびブシュ内面を調べます。表面がむしれたり、または、赤色や暗褐色をしている場合は給油不良で、チェーンが油槽内の油に浸らないで運転していることがありますので時々点検してください。

4．プレートの点検



クラックの発生しやすい場所

チェーンの強度はチェーンにかかる作用張力に対して伝動能力表通りの選定であれば少なくとも７倍以上の値を持っており、切れることは考えられません。

しかし、許容張力よりも大きな力が繰返してかかると疲労破壊を生じる可能性があります。このような場合は、疲労破壊の有無を確かめておくのが安全です。疲労は図のようにプレートの側面からクラックが発生するので、綿密にクラックの有無を点検することが必要です。

5．ローラの点検

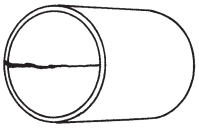

ローラのクラック

ローラはスプロケットの歯と噛合うときに歯にたたかれて衝撃をうけます。通常の使用では問題になりませんが、振動などの異常な状態で運転すると衝撃荷重が大きな値となり、疲労破壊を生じることがあります。

図のようなクラックが発生するので、プレート同様に点検することが安全です。

6．疲労破壊を生じた場合の処置

プレートあるいはローラの疲労破壊は予測したよりも大きな力がチェーンに働いている時に生じ、一度発生したら原因を除去しなければなりません。このような事故には多くの場合は振動が伴っているか、または予測した以上の張力が掛かっているからです。一度疲労破壊したチェーンは、他の各部分も同様の繰返し張力を受けているため、チェーンを全部取換えてください。

7．スプロケットの点検

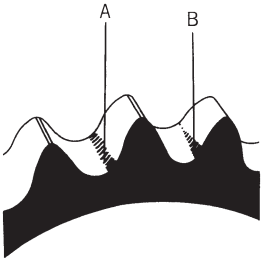

チェーンとスプロケットの噛合いが正常かどうか、ローラと歯面の当り状態により調べます。正常な噛合いは、当り状態が図Aのように均一で、図Bのように一方にかたよった状態であればスプロケット取付けの芯出しが不十分か、またはチェーンが振れているなどの原因があるため、再点検をしてください。当りの位置は、歯底（谷）から少し上の部分が正常です。

ただし、初期張力をかけて弛み側に張力が残っている場合は、わずかに歯底（谷）に当るが、この場合も当りの強いのは図Aの位置です。しかし、アイドラ・テンションの場合は歯底の中央で当ります。

OCM ローラチェーン伝動におけるトラブルとその原因、対策

トラブル	原因	対策
プレート内側や、スプロケットと歯部側面が摩耗する。	据付（スプロケット）の芯出しが悪い。	スプロケットの側面にストレートエッジ（直定規）を当て芯出しを見直す。
チェーンが著しく振動する。	回転ムラが発生している。	チェーンの速度を変える。 チェーンのテンションを変える。 振れ止め（アイドラーやテンショナー）を付ける。
	荷重の変動が激しい。	トルクコンバーターまたは、流体継手などを使用する。
	不均一な摩耗伸び。	速やかにチェーンを取換え、完全で均一な給油を行う。
チェーンの屈曲が悪い（硬直）。	はなはだしい過負荷が掛かる。	過負荷の減少を図る。 チェーンの形番を上げる。
	給油方法が悪い。	チェーンを洗浄して使用条件に合った給油を行う。
	腐食がある。	ケーシングを付ける。 定期的に洗浄して給油を行う。
	据付が悪い。	新しいチェーンに取換える。 スプロケットやシャフトの据付状態をチェックして修正する。
異常騒音を発生する。	チェーンの弛み量が適性でない。	チェーン伝動に最適な弛み量になるように、スプロケットの中心距離を調整する。
	チェーン、スプロケットが著しく摩耗している。	チェーン、スプロケットを取換える。
	給油方法が不適当である。	使用条件に合った給油を行う。とくに、潤滑油は粘度の高い方が騒音を低くする。
	据付が悪い。	スプロケットやシャフトの据付状態をチェックし、修正する。
	チェーンケース、軸受の取付けが悪い。	チェーンケースがチェーンに触れないようチェックし、軸受けボルトは締め直す。
	使用条件が合わない。	チェーンの速度を変える。 チェーンのテンションを変える。 振れ止めを付ける。
チェーンがスプロケットに乗り上がる。	はなはだしい過負荷が掛かる。	過負荷の減少を図る。 チェーンの形番を上げる。
	チェーンの摩耗伸びがはなはだしい。	チェーンを取換える。
	スプロケットが悪い。	スプロケットを取換える。
ローラ、ブシュが割れている。	回転数や負荷が、正規の選定値より高すぎる。	チェーン選定の見直し。
	給油が不充分である。	使用条件に合った給油を行う。
	チェーンの振動が大きい。	チェーンの振動を小さくするように、テンショナーを変えるか、振れ止めを付ける。
	異物が噛み込む。	異物を除去する。プロテクターを取付ける。
ピンが切断する。	予想以上の衝撃荷重が掛かる。	チェーン選定のやり直し。 緩衝装置などで衝撃を弱める。
	雰囲気が悪く、腐食する。	ケーシングを付けるか、定期的に洗浄を行って給油する。
チェーンがスプロケットに巻き付く。	スプロケットの中心距離が長すぎる。	中心距離を短くするか、遊車を付換える。
	チェーンの弛み量が大きい。	弛み量を少なくするか、タイトナーを入れる。
従動軸の回転むらが大きい。	チェーン、スプロケットの選定が悪い。	チェーンピッチの細かいものにするか、スプロケットの歯数の大きいものを使用する。
プレートが切断する。	予想以上に衝撃を伴う荷重が掛かる。	チェーン選定のやり直し。 緩衝装置等で衝撃を弱める。 起動をスムーズに行うように改善する。
	振動がある。	タイトナー、遊車をつけて振動を防止する。
	従動側の慣性が予想以上に大きい。	チェーン選定のやり直し。 列数を増やすか、チェーンの形番を大きくする。

OCM ローラチェーン用スプロケットの設計

歯形の基本

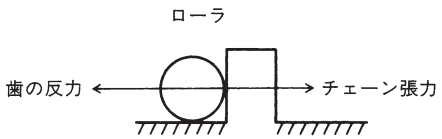

垂直な歯形の場合
チェーンの張力は歯の反力と釣合ってローラは静止します。
図

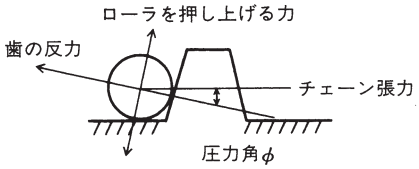

歯面が傾斜した歯形の場合
歯の反力はチェーン張力より小さくなります。
図

スプロケットの歯に加わる力

スプロケットは幾枚かの歯で荷重を分担しています。図のように、噛みこみ歯から遠ざかるにつれて分担する荷重は少なくなります。スプロケットの歯数が少なくてチェーンに大きな張力が作用したとき、チェーンがスプロケットの歯をとびこえる現象がおこります。

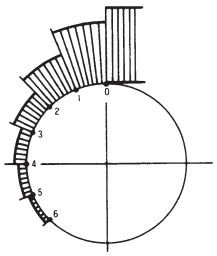

図

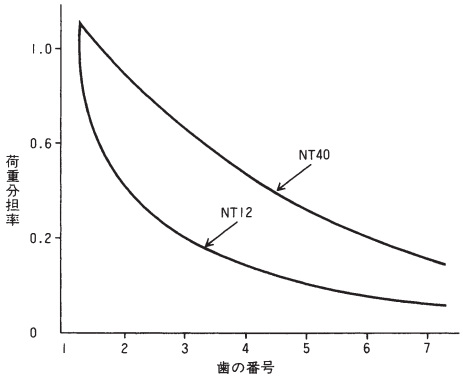

図

スプロケット歯数とチェーンリンク数との関係

チェーンリンク数	スプロケット歯数	噛　合　状　態	良否
偶　数	偶　数	スプロケットの歯は一枚毎に外リンクと噛合うものと内リンクと噛合うものとに別れる。	不良
奇　数	偶　数	チェーンリンク一回転中では上と同様であるが、回転毎に外リンクと内リンクの組合せが交代する。	やや不良
偶　数	奇　数	スプロケットの一回転毎に外リンクと内リンクの噛合う歯が交代する。	良
奇　数	奇　数	同　上	良

■計算式

ピッチ径（PD）　$PD=\dfrac{P}{SIN\dfrac{180^\circ}{N}}$

外径（OD）　$OD=P\left(0.6+\cot\dfrac{180^\circ}{N}\right)$

歯底径（RD）　$RD=PD-Dr$

歯底距離（CD）　$CD=RD$（偶数歯の場合）

$CD=PD\cos\dfrac{90^\circ}{N}-Dr$（奇数の場合）

最大ハブ径および最大みぞ径（BD）　$BD=P\left(\cot\dfrac{180^\circ}{N}-1\right)-0.76$

P:チェーンピッチ　Dr:ローラ径　N:歯数

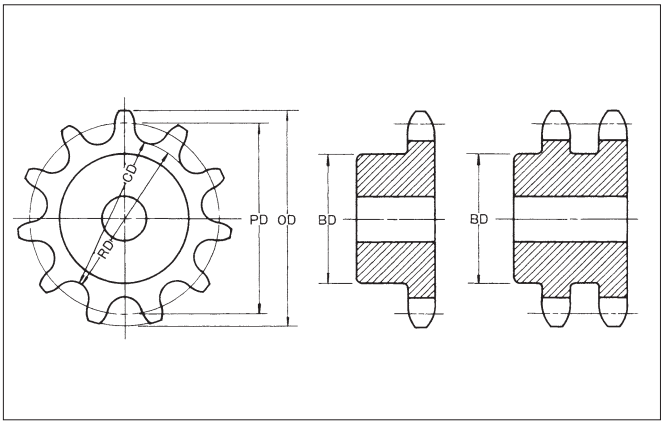

OCM ローラチェーン用スプロケットの設計

歯形

ローラチェーン伝動には、チェーンと噛合うスプロケットが優れた品質でなくてはなりません。OCM標準スプロケットは形状・材質・歯数などチェーン伝動に最適なスプロケットの設計製作を行っています。
JIS規格によるスプロケットの歯形にはS歯形とU歯形があります。U歯形は、S歯形のピッチ円方向にすきまを付けたもので、その他はすべてS歯形と同じです。OCM標準スプロケットの歯形はS歯形を採用しておりますが、一部にU歯形も併用してあります。歯形の各寸法は下記の計算式で計算できます。

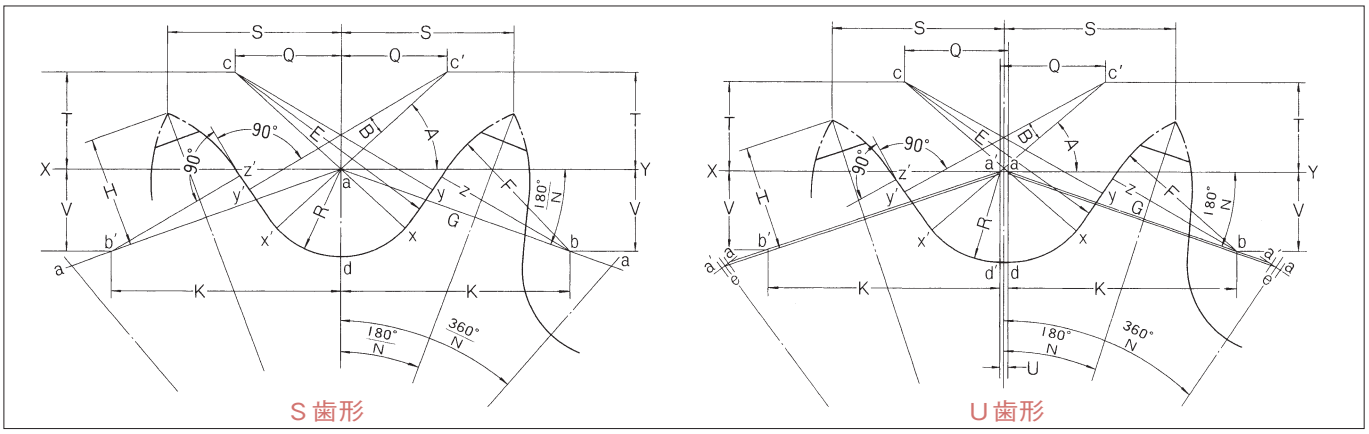

S 歯形　　U 歯形

■計算式

$Ds=2R=1.005Dr+0.076$

$U=0.07(P-Dr)+0.051$　S歯形U＝0

$R=\frac{Ds}{2}=0.5025Dr+0.038$

$A=35^\circ+\frac{60^\circ}{N}$

$B=18^\circ-\frac{56^\circ}{N}$

$ac=0.8Dr$

$Q=0.8Dr\cos\left(35^\circ+\frac{60^\circ}{N}\right)$

$T=0.8Dr\sin\left(35^\circ+\frac{60^\circ}{N}\right)$

$E=cy=1.3025Dr+0.038$

$xy=(2.605Dr+0.076)\sin\left(9^\circ-\frac{28^\circ}{N}\right)$

$yz=Dr\left\{1.4\sin\left(17^\circ-\frac{64^\circ}{N}\right)-0.8\sin\left(18^\circ-\frac{56^\circ}{N}\right)\right\}$

G＝ab＝1.4Dr点bは線XYと上のa点から線XYと$\frac{180^\circ}{N}$の角をなす線上にある。

$K=1.4Dr\cos\frac{180^\circ}{N}$

$V=1.4Dr\sin\frac{180^\circ}{N}$

$F=Dr\left\{0.8\cos\left(18^\circ-\frac{56^\circ}{N}\right)+1.4\cos\left(17^\circ-\frac{64^\circ}{N}\right)-1.3025\right\}-0.038$

$H=\sqrt{F^2-\left(1.4Dr-\frac{pt}{2}+\frac{U}{2}\cos\frac{180^\circ}{N}\right)^2}+\frac{U}{2}\sin\frac{180^\circ}{N}$　S歯型 U＝0

$S=\frac{pt}{2}\cos\frac{180^\circ}{N}+H\sin\frac{180^\circ}{N}$

N:歯数　Ds:歯底部円弧の直径＝2R　Dr:ローラ外径　Dp:ピッチ径　P:チェーンピッチ　pt:歯形ピッチ（S歯形のa-a,U歯形のe-e）

$pt=P\left(1+\frac{Ds-Dr}{Dp}\right)$

OCMローラチェーン用スプロケットの設計

横歯形

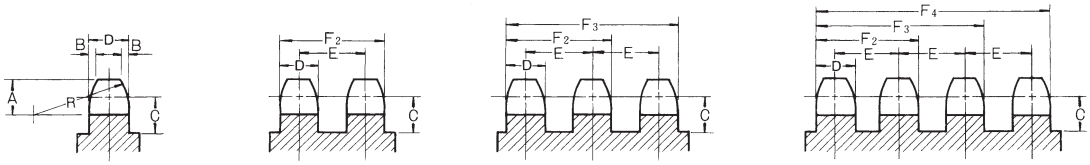

■1列ローラチェーン

チェーン番号	ピッチ	C	A	B	R（最小）	D
OCM S10	3.175	1.9	1.6	0.4	3.4	1.0
OCM 15	4.7625	3.0	2.4	0.6	5.1	2.0
OCM 25・25H	6.35	4.0	3.2	0.8	6.8	2.8
OCM 35	9.525	5.0	4.8	1.2	10.1	4.3
OCM 06B	9.525	5.5	4.8	1.2	10.1	5.3
OCM 41	12.70	7.0	6.4	1.6	13.5	5.8
OCM 42	12.70	7.0	5.6	1.2	13.5	3.1
OCM 43・S43	12.70	7.0	5.6	1.2	13.5	4.3
OCM S44	12.70	7.0	6.4	1.6	13.5	5.8
OCM 40	12.70	7.0	6.4	1.6	13.5	7.2
OCM M45	12.70	7.0	6.4	1.6	13.5	7.2
OCM S52	15.875	10.3	7.9	2.0	16.9	5.8
OCM S525	15.875	10.3	7.9	2.0	16.9	7.2
OCM 50	15.875	10.3	7.9	2.0	16.9	8.7
OCM S63	19.05	11.8	9.5	2.4	20.3	8.7
OCM 60	19.05	11.8	9.5	2.4	20.3	11.7
OCM 80	25.40	15.5	12.7	3.2	27.0	14.6
OCM 100	31.75	19.2	15.9	4.0	33.8	17.6
OCM 120	38.10	23.0	19.1	4.8	40.5	23.5
OCM 140	44.45	27.0	22.2	5.6	47.3	23.5
OCM 160	50.80	31.6	25.4	6.4	54.0	29.4
OCM 180	57.15	33.4	28.6	7.1	60.8	33.0
OCM 200	63.50	39.6	31.8	8.0	67.5	35.3
OCM 240	76.20	47.7	38.1	9.5	81.0	44.1

■2列ローラチェーン

チェーン番号	ピッチ	C	E	F_2	D
OCM 25-2	6.35	4.0	6.4	9.1	2.7
OCM 25H-2	6.35	4.0	7.6	10.3	2.7
OCM 35-2	9.525	5.0	10.1	14.2	4.1
OCM 40-2	12.70	7.0	14.4	21.4	7.0
OCM 50-2	15.875	10.3	18.1	26.5	8.4
OCM 60-2	19.05	11.8	22.8	34.1	11.3
OCM 80-2	25.40	15.5	29.3	43.4	14.1
OCM 100-2	31.75	19.2	35.8	52.8	17.0
OCM 120-2	38.10	23.0	45.4	68.1	22.7
OCM 140-2	44.45	27.0	48.9	71.6	22.7
OCM 160-2	50.80	31.6	58.5	86.9	28.4
OCM 180-2	57.15	33.4	65.8	97.8	32.0
OCM 200-2	63.50	39.6	71.6	105.7	34.1
OCM 240-2	76.20	47.7	87.8	130.5	42.7

■3列ローラチェーン

チェーン番号	ピッチ	C	E	F_2	F_3	D
OCM 35-3	9.525	5.0	10.1	14.2	24.3	4.1
OCM 40-3	12.70	7.0	14.4	21.4	35.8	7.0
OCM 50-3	15.875	10.3	18.1	26.5	44.6	8.4
OCM 60-3	19.05	11.8	22.8	34.1	56.9	11.3
OCM 80-3	25.40	15.5	29.3	43.4	72.7	14.1
OCM 100-3	31.75	19.2	35.8	52.8	88.6	17.0
OCM 120-3	38.1	23.0	45.4	68.1	113.5	22.7
OCM 140-3	44.45	27.0	48.9	71.6	120.5	22.7
OCM 160-3	50.80	31.6	58.5	86.9	145.4	28.4
OCM 180-3	57.15	33.4	65.8	97.8	163.6	32.0
OCM 200-3	63.50	39.6	71.6	105.7	177.3	34.1
OCM 240-3	76.20	47.7	87.8	130.5	218.3	42.7

■4列ローラチェーン

チェーン番号	ピッチ	C	E	F_2	F_3	F_4	D
OCM 35-4	9.525	5.0	10.1	14.0	24.1	34.2	3.9
OCM 40-4	12.70	7.0	14.4	20.9	35.3	49.7	6.5
OCM 50-4	15.875	10.3	18.1	26.0	44.1	62.2	7.9
OCM 60-4	19.05	11.8	22.8	33.4	56.2	79.0	10.6
OCM 80-4	25.40	15.5	29.3	42.6	71.9	101.2	13.3
OCM 100-4	31.75	19.2	35.8	51.8	87.6	123.4	16.0
OCM 120-4	38.10	23.0	45.4	66.9	112.3	157.7	21.5
OCM 140-4	44.45	27.0	48.9	70.4	119.3	168.2	21.5
OCM 160-4	50.80	31.6	58.5	85.5	144.0	202.5	27.0
OCM 180-4	57.15	33.4	65.8	96.2	162.0	227.8	30.4
OCM 200-4	63.50	39.6	71.6	104.1	175.7	247.3	32.5
OCM 240-4	76.20	47.7	87.8	128.5	216.3	304.1	40.7

注）1．Cの最小寸法の計算は103頁の最大ハブ径の式より計算できますが、この表のCをご使用になっても一般的な場合は支障ありません。
2．5列6列の場合のF_5，F_6寸法は$F_5=F_4+E$，$F_6=F_4+2E$で計算してください。

表1 スプロケットの最大ハブ径と一般的な最大軸径

チェーン番号	OCM25		OCM35		OCM40・41		OCM50		OCM60		OCM80		OCM100		OCM120		OCM140		OCM160		OCM180		OCM200		OCM240	
チェーンピッチ	6.35		9.525		12.70		15.875		19.05		25.40		31.75		38.10		44.45		50.80		57.15		63.50		76.20	
歯　数	最大ハブ径	最大軸径	最大ハブ径	最大軸径	最大ハブ径	最大軸径	最大ハブ径	最大軸径	最大ハブ径	最大軸径	最大ハブ径	最大軸径	最大ハブ径	最大軸径	最大ハブ径	最大軸径	最大ハブ径	最大軸径	最大ハブ径	最大軸径	最大ハブ径	最大軸径	最大ハブ径	最大軸径	最大ハブ径	最大軸径
10	12	3.2	19	8.8	26	14	32	18	39	22	52	32	65	42	78	50	92	60	105	70	118	78	131	88	158	108
11	15	5.6	22	11	30	18	37	22	45	27	60	38	76	50	91	60	106	71	121	80	137	92	152	103	183	126
12	17	7.2	25	13	34	20	43	26	51	31	69	45	86	57	103	69	121	80	138	93	155	106	173	118	207	144
13	19	8.8	28	15	38	22	48	30	57	36	77	51	96	64	116	79	135	91	155	105	174	119	193	132	232	162
14	21	10	31	17	42	26	53	33	64	41	85	57	107	72	128	85	150	101	171	117	192	132	214	148	257	180
15	23	12	35	20	46	28	58	37	70	46	93	61	117	80	140	95	164	111	187	129	211	146	235	163	282	199
16	25	13	38	21	50	31	63	41	76	51	102	68	127	85	153	104	178	122	204	141	229	159	255	179	306	216
17	27	14	41	24	54	34	68	45	82	53	110	74	137	93	165	112	193	132	220	152	248	173	275	193	331	232
18	29	16	44	26	59	37	73	49	88	59	118	80	148	100	177	121	207	144	237	165	266	186	296	208	355	252
19	31	17	47	29	63	41	79	51	94	62	126	84	158	108	189	129	221	153	253	177	284	199	316	224	380	268
20	33	19	50	30	67	44	84	55	100	66	134	90	168	114	202	140	235	163	269	188	303	213	337	238	404	283
21	35	20	53	33	71	47	89	59	107	72	142	95	178	122	214	148	250	175	285	200	321	226	357	254	429	303
22	37	21	56	35	75	50	94	62	113	77	150	101	188	128	226	157	264	185	302	212	339	239	377	266	453	318
23	39	22	59	37	79	51	99	65	119	80	159	109	199	137	238	165	278	196	318	224	358	254	398	278	477	338
24	41	24	62	40	83	54	104	70	125	83	167	113	209	144	251	176	292	205	334	235	376	265	418	294	502	354
25	43	25	65	42	87	57	109	73	131	88	175	120	219	152	263	184	397	217	351	249	394	275	438	310	526	372

注）最大軸径の決定は、使用条件に応じハブの肉厚を一般機械設計の基準で決定しますが、参考までに一般的な場合（スプロケット材質SS400、JISキー溝）の基準的な最大軸径を示しています。なお、本表はJISの最大ハブ径計算式により求めたものです。

OCMローラチェーン用スプロケットの設計

常時在庫の標準スプロケット

OCMスプロケットは、OCM S10～120の歯数は10T～80TをOCM140～240の歯数は10T～60Tを標準化していますので、特別にスプロケットの設計をする必要はありません。

OCM S10～120までは常時在庫をしています。OCM140～240については、ご注文により製作いたします。

標準スプロケットの材質

OCM100以下のB形スプロケットは、利用範囲が広く高速回転で使用されるために歯先全部を高周波焼入れし、表面硬化を行っており耐摩耗性、耐衝撃性に優れています。

OCM標準スプロケットのB形には機械構造用炭素鋼材S35CおよびS43CまたはS45C、BW形とCW形には一般構造用圧延鋼材SS400を使用しています。

軸穴加工

軸穴径およびキー溝を希望寸法に加工する場合は、穴径公差とキー溝寸法をご指定ください。特に、ご指定のない場合は、キー溝加工はJIS規格で、穴径公差はH8に加工します。

寸法公差表

〈単位 μm=0.001mm〉

径の区分	公差 H7	公差 H8	公差 H10
10 をこえ 18以下	+18 0	+27 0	+70 0
18 〃 30 〃	+21 0	+33 0	+84 0
30 〃 50 〃	+25 0	+39 0	+100 0
50 〃 80 〃	+30 0	+46 0	+120 0
80 〃 120 〃	+35 0	+54 0	+140 0
120 〃 180 〃	+40 0	+63 0	+160 0
180 〃 250 〃	+46 0	+72 0	+185 0

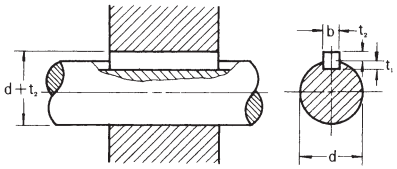

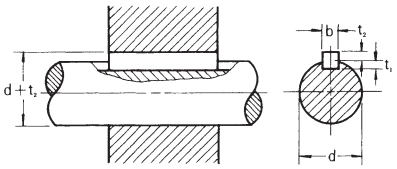

旧JISキー溝寸法表（JIS1301-1959）

軸径 d	キー呼称の寸法 幅×高 b×(t2+t1)	キー溝の深さ 軸t1	キー溝の深さ ハブd+t2
10をこえ 13以下	4 × 4	2.5	d+ 1.5
13 〃 20 〃	5 × 5	3.0	d+ 2.0
20 〃 30 〃	7 × 7	4.0	d+ 3.0
30 〃 40 〃	10 × 8	4.5	d+ 3.5
40 〃 50 〃	12 × 8	4.5	d+ 3.5
50 〃 60 〃	15 × 10	5	d+ 5
60 〃 70 〃	18 × 12	6	d+ 6
70 〃 80 〃	20 × 13	7	d+ 6
80 〃 95 〃	24 × 16	8	d+ 8
95 〃 110 〃	28 × 18	9	d+ 9
110 〃 125 〃	32 × 20	10	d+10
125 〃 140 〃	35 × 22	11	d+11
140 〃 160 〃	38 × 24	12	d+12
160 〃 180 〃	42 × 26	13	d+13
180 〃 200 〃	45 × 28	14	d+14
200 〃 224 〃	50 × 31.5	16	d+15.5
224 〃 250 〃	56 × 35.5	18	d+17.5

新JISキー溝寸法表（JIS1301-1976）

軸径 d	キー呼称の寸法 幅×高 b×(t1+t2)	キー溝の深さ 軸t1	キー溝の深さ ハブd+t2
10をこえ 12以下	4 × 4	2.5	d+ 1.8
12 〃 17 〃	5 × 5	3.0	d+ 2.3
17 〃 22 〃	6 × 6	3.5	d+ 2.8
20 〃 25 〃	(7 × 7)	4.0	d+ 3.0
22 〃 30 〃	8 × 7	4.0	d+ 3.3
30 〃 38 〃	10 × 8	5.0	d+ 3.3
38 〃 44 〃	12 × 8	5.0	d+ 3.3
44 〃 50 〃	14 × 9	5.5	d+ 3.8
50 〃 55 〃	(15 × 10)	5.0	d+ 5.0
50 〃 58 〃	16 × 10	6.0	d+ 4.3
58 〃 65 〃	18 × 11	7.0	d+ 4.4
65 〃 75 〃	20 × 12	7.5	d+ 4.9
75 〃 85 〃	22 × 14	9.0	d+ 5.4
80 〃 90 〃	(24 × 16)	8.0	d+ 8.0
85 〃 95 〃	25 × 14	9.0	d+ 5.4
95 〃 110 〃	28 × 16	10.0	d+ 6.4
110 〃 130 〃	32 × 18	11.0	d+ 7.4
125 〃 140 〃	(35 × 22)	11.0	d+11.0
130 〃 150 〃	36 × 20	12.0	d+ 8.4
140 〃 160 〃	(38 × 24)	12.0	d+12.0
150 〃 170 〃	40 × 22	13.0	d+ 9.4
160 〃 180 〃	(42 × 26)	13.0	d+13.0
170 〃 200 〃	45 × 25	15.0	d+10.4
200 〃 230 〃	50 × 28	17.0	d+11.4
230 〃 260 〃	56 × 32	20.0	d+12.4

キーおよび止ネジ寸法（参考）

軸径	キー 幅×高	止ネジ	軸径	キー 幅×高	止ネジ	軸径	キー 幅×高	止ネジ
10をこえ12以下	4×4	M 6	50をこえ55以下	(15×10)	M 10	110をこえ130以下	32×18	M 12
12 〃 17 〃	5×5	M 6	50 〃 58 〃	16×10	M 10	125 〃 140 〃	(35×22)	M 12
17 〃 22 〃	6×6	M 6	58 〃 65 〃	18×11	M 10	130 〃 150 〃	36×20	M 16
20 〃 25 〃	(7×7)	M 6	65 〃 75 〃	20×12	M 12	140 〃 160 〃	(38×24)	M 16
22 〃 30 〃	8×7	M 8	75 〃 85 〃	22×14	M 12	150 〃 170 〃	40×22	M 16
30 〃 38 〃	10×8	M 8	80 〃 90 〃	(24×16)	M 12	160 〃 180 〃	(42×26)	M 16
38 〃 44 〃	12×8	M 8	85 〃 95 〃	25×14	M 12	170 〃 200 〃	45×25	M 16
44 〃 50 〃	14×9	M 10	95 〃 110 〃	28×16	M 12			

OCMスプロケットの基準径表

■スプロケットの基準径表

歯数	チェーンピッチ（3.175）				歯数	チェーンピッチ（6.35）				チェーンピッチ（9.525）				歯数
	ピッチ径	外径	OCM S10			ピッチ径	外径	OCM 25.25H		ピッチ径	外径	OCM 35		
			歯底径	歯底距離				歯底径	歯底距離			歯底径	歯底距離	
10	10.27	11.7	8.57	8.57	10	20.55	23	17.25	17.25	30.82	35	25.74	25.74	10
11	11.27	12.7	9.57	9.46	11	22.54	25	19.24	19.01	33.81	38	28.73	28.39	11
12	12.27	13.8	10.57	10.57	12	24.53	28	21.23	21.23	36.80	41	31.72	31.72	12
13	13.27	14.8	11.57	11.47	13	26.53	30	23.23	23.04	39.80	44	34.72	34.43	13
14	14.27	15.8	12.57	12.57	14	28.54	32	25.24	25.24	42.80	47	37.72	37.72	14
15	15.27	16.8	13.57	13.49	15	30.54	34	27.24	27.07	45.81	51	40.73	40.48	15
16	16.27	17.9	14.57	14.57	16	32.55	36	29.25	29.25	48.82	54	43.74	43.74	16
17	17.28	18.9	15.58	15.51	17	34.56	38	31.26	31.11	51.84	57	46.76	46.54	17
18	18.28	19.9	16.58	16.58	18	36.57	40	33.27	33.27	54.85	60	49.77	49.77	18
19	19.29	20.9	17.59	17.52	19	38.58	42	35.28	35.15	57.87	63	52.79	52.59	19
20	20.30	22.0	18.60	18.60	20	40.59	44	37.29	37.29	60.89	66	55.81	55.81	20
21	21.30	23.0	19.60	19.54	21	42.61	46	39.31	39.19	63.91	69	58.83	58.65	21
22	22.31	24.0	20.61	20.61	22	44.62	48	41.32	41.32	66.93	72	61.85	61.85	22
23	23.32	25.0	21.62	21.57	23	46.63	50	43.33	43.22	69.95	75	64.87	64.71	23
24	24.32	26.0	22.62	22.62	24	48.65	52	45.35	45.35	72.97	78	67.89	67.89	24
25	25.33	27.0	23.63	23.58	25	50.66	54	47.36	47.26	76.00	81	70.92	70.77	25
26	26.34	28.1	24.64	24.64	26	52.68	56	49.38	49.38	79.02	84	73.94	73.94	26
27	27.35	29.1	25.65	25.60	27	54.70	58	51.40	51.31	82.05	87	76.97	76.83	27
28	28.36	30.1	26.66	26.66	28	56.71	60	53.41	53.41	85.07	90	79.99	79.99	28
29	29.37	31.1	27.67	27.63	29	58.73	62	55.43	55.34	88.10	93	83.02	82.89	29
30	30.37	32.1	28.67	28.67	30	60.75	64	57.45	57.45	91.12	96	86.04	86.04	30
31	31.38	33.1	29.68	29.64	31	62.77	66	59.47	59.39	94.15	99	89.07	88.95	31
32	32.39	34.1	30.69	30.69	32	64.78	68	61.48	61.48	97.18	102	92.10	92.10	32
33	33.40	35.2	31.70	31.66	33	66.80	70	63.50	63.42	100.20	105	95.12	95.01	33
34	34.41	36.2	32.71	32.71	34	68.82	72	65.52	65.52	103.23	109	98.15	98.15	34
35	35.42	37.2	33.72	33.68	35	70.84	74	67.54	67.47	106.26	112	101.18	101.07	35
36	36.43	38.2	34.73	34.73	36	72.86	76	69.56	69.56	109.29	115	104.21	104.21	36
37	37.44	39.2	35.74	35.71	37	74.88	78	71.58	71.51	112.32	118	107.24	107.14	37
38	38.45	40.2	36.75	36.75	38	76.90	80	73.60	73.60	115.34	121	110.26	110.26	38
39	39.46	41.2	37.76	37.73	39	78.91	82	75.61	75.55	118.37	124	113.29	113.19	39
40	40.47	42.2	38.77	38.77	40	80.93	84	77.63	77.63	121.40	127	116.32	116.32	40
41	41.48	43.3	39.78	39.75	41	82.95	87	79.65	79.59	124.43	130	119.35	119.26	41
42	42.49	44.3	40.79	40.79	42	84.97	89	81.67	81.67	127.46	133	122.38	122.38	42
43	43.50	45.3	41.80	41.77	43	86.99	91	83.69	83.63	130.49	136	125.41	125.32	43
44	44.51	46.3	42.81	42.81	44	89.01	93	85.71	85.71	133.52	139	128.44	128.44	44
45	45.52	47.3	43.82	43.79	45	91.03	95	87.73	87.67	136.55	142	131.47	131.39	45
46	46.53	48.3	44.83	44.83	46	93.05	97	89.75	89.75	139.58	145	134.50	134.50	46
47	47.54	49.3	45.84	45.81	47	95.07	99	91.77	91.72	142.61	148	137.53	137.45	47
48	48.55	50.3	46.85	46.85	48	97.09	101	93.79	93.79	145.64	151	140.56	140.56	48
49	49.56	51.4	47.86	47.83	49	99.11	103	95.81	95.76	148.67	154	143.59	143.51	49
50	50.56	52.4	48.86	48.86	50	101.13	105	97.83	97.83	151.69	157	146.61	146.61	50
					51	103.15	107	99.85	99.80	154.72	160	149.64	149.57	51
					52	105.17	109	101.87	101.87	157.75	163	152.67	152.67	52
					53	107.19	111	103.89	103.84	160.78	166	155.70	155.63	53
					54	109.21	113	105.91	105.91	163.81	169	158.74	158.74	54
					55	111.23	115	107.93	107.88	166.85	172	161.77	161.70	55
					56	113.25	117	109.95	109.95	169.88	175	164.80	164.80	56
					57	115.27	119	111.97	111.93	172.91	178	167.83	167.76	57
					58	117.29	121	113.99	113.99	175.94	181	170.86	170.86	58
					59	119.31	123	116.01	115.97	178.97	184	173.89	173.83	59
					60	121.33	125	118.03	118.03	182.00	187	176.92	176.92	60
					61	123.35	127	120.05	120.01	185.03	190	179.95	179.89	61
					62	125.37	129	122.07	122.07	188.06	194	182.98	182.98	62
					63	127.39	131	124.09	124.05	191.09	197	186.01	185.95	63
					64	129.41	133	126.11	126.11	194.12	200	189.04	189.04	64
					65	131.43	135	128.13	128.09	197.15	203	192.07	192.01	65
					66	133.45	137	130.15	130.15	200.18	206	195.10	195.10	66
					67	135.47	139	132.17	132.13	203.21	209	198.13	198.07	67
					68	137.50	141	134.20	134.20	206.24	212	201.16	201.16	68
					69	139.52	143	136.22	136.18	209.27	215	204.19	204.14	69
					70	141.54	145	138.24	138.24	212.30	218	207.22	207.22	70
					71	143.56	147	140.26	140.22	215.34	221	210.26	210.21	71
					72	145.58	149	142.28	142.28	218.37	224	213.29	213.29	72
					73	147.60	151	144.30	144.27	221.40	227	216.32	216.27	73
					74	149.62	153	146.32	146.32	224.43	230	219.35	219.35	74
					75	151.64	155	148.34	148.31	227.46	233	222.38	222.33	75
					76	153.66	157	150.36	150.36	230.49	236	225.41	225.41	76
					77	155.68	159	152.38	152.35	233.52	239	228.44	228.39	77
					78	157.70	161	154.40	154.40	236.55	242	231.47	231.47	78
					79	159.72	163	156.42	156.39	239.58	245	234.50	234.45	79
					80	161.74	165	158.44	158.44	242.61	248	237.53	237.53	80
					81	163.76	167	160.46	160.43	245.65	251	240.57	240.52	81
					82	165.78	169	162.48	162.48	248.68	254	243.60	243.60	82
					83	167.81	171	164.51	164.48	251.71	257	246.63	246.58	83
					84	169.83	174	166.53	166.53	254.74	260	249.66	249.66	84
					85	171.85	176	168.55	168.52	257.77	263	252.69	252.65	85
					86	173.87	178	170.57	170.57	260.80	266	255.72	255.72	86
					87	175.89	180	172.59	172.56	263.83	269	258.75	258.71	87
					88	177.91	182	174.61	174.61	266.86	272	261.78	261.78	88
					89	179.93	184	176.63	176.60	269.90	275	264.82	264.78	89
					90	181.95	186	178.65	178.65	272.93	278	267.85	267.85	90
					91	183.97	188	180.67	180.64	275.96	282	270.88	270.84	91
					92	185.99	190	182.69	182.69	278.99	285	273.91	273.91	92
					93	188.01	192	184.71	184.68	282.02	288	276.94	276.90	93
					94	190.03	194	186.73	186.73	285.05	291	279.97	279.97	94
					95	192.06	196	188.76	188.73	288.08	294	283.00	282.96	95
					96	194.08	198	190.78	190.78	291.11	297	286.03	286.03	96
					97	196.10	200	192.80	192.77	294.15	300	289.07	289.03	97
					98	198.12	202	194.82	194.82	297.18	303	292.10	292.10	98
					99	200.14	204	196.84	196.81	300.21	306	295.13	295.09	99
					100	202.16	206	198.86	198.86	303.24	309	298.16	298.16	100

歯数	チェーンピッチ（4.7625）				歯数
	ピッチ径	外径	OCM 15		
			歯底径	歯底距離	
10	15.41	17.5	12.93	12.93	10
11	16.90	19.1	14.42	14.25	11
12	18.40	20.6	15.92	15.92	12
13	19.90	22.2	17.42	17.27	13
14	21.40	23.7	18.92	18.92	14
15	22.91	25.3	20.43	20.30	15
16	24.41	26.8	21.93	21.93	16
17	25.92	28.3	23.44	23.33	17
18	27.43	29.9	24.95	24.95	18
19	28.93	31.4	26.45	26.35	19
20	30.44	32.9	27.96	27.96	20
21	31.95	34.5	29.47	29.38	21
22	33.46	36.0	30.98	30.98	22
23	34.98	37.5	32.50	32.42	23
24	36.49	39.0	34.01	34.01	24
25	38.00	40.6	35.52	35.45	25
26	39.51	42.1	37.03	37.03	26
27	41.02	43.6	38.54	38.47	27
28	42.54	45.1	40.06	40.06	28
29	44.05	46.6	41.57	41.51	29
30	45.56	48.2	43.08	43.08	30
31	47.08	49.7	44.60	44.54	31
32	48.59	51.2	46.11	46.11	32
33	50.10	52.7	47.62	47.56	33
34	51.62	54.3	49.14	49.14	34
35	53.13	55.8	50.65	50.60	35
36	54.64	57.3	52.16	52.16	36
37	56.16	58.8	53.68	53.63	37
38	57.67	60.3	55.19	55.19	38
39	59.19	61.9	56.71	56.66	39
40	60.70	63.4	58.22	58.22	40
41	62.21	64.9	59.73	59.68	41
42	63.73	66.4	61.25	61.25	42
43	65.24	67.9	62.76	62.72	43
44	66.76	69.4	64.28	64.28	44
45	68.27	71.0	65.79	65.75	45
46	69.79	72.5	67.31	67.31	46
47	71.30	74.0	68.82	68.78	47
48	72.82	75.5	70.34	70.34	48
49	74.33	77.0	71.85	71.81	49
50	75.85	78.6	73.37	73.37	50

OCMスプロケットの基準径表

■スプロケットの基準径表

歯数	チェーンピッチ（12.70）								チェーンピッチ（15.875）				歯数
	ピッチ径	外径	OCM 41.42.43.S43.S44		OCM 40		OCM M44. M45		ピッチ径	外径	OCM 50.50H.S52.S525		
			歯底径	歯底距離	歯底径	歯底距離	歯底径	歯底距離			歯底径	歯底距離	
10	41.10	47	33.33	33.33	33.18	33.18	32.60	32.60	51.37	58	41.21	41.21	10
11	45.08	51	37.31	36.85	37.16	36.70	36.58	36.12	56.35	64	46.19	45.62	11
12	49.07	55	41.30	41.30	41.15	41.15	40.57	40.57	61.34	69	51.18	51.18	12
13	53.07	59	45.30	44.91	45.15	44.76	44.57	44.18	66.33	74	56.17	55.69	13
14	57.07	63	49.30	49.30	49.15	49.15	48.57	48.57	71.34	79	61.18	61.18	14
15	61.08	67	53.31	52.98	53.16	52.83	52.58	52.25	76.35	84	66.19	65.77	15
16	65.10	71	57.33	57.33	57.18	57.18	56.60	56.60	81.37	89	71.21	71.21	16
17	69.12	76	61.35	61.06	61.20	60.91	60.62	60.33	86.39	94	76.23	75.86	17
18	73.14	80	65.37	65.37	65.22	65.22	64.64	64.64	91.42	100	81.26	81.26	18
19	77.16	84	69.39	69.13	69.24	68.98	68.66	68.40	96.45	105	86.29	85.96	19
20	81.18	88	73.41	73.41	73.26	73.26	72.68	72.68	101.48	110	91.32	91.32	20
21	85.21	92	77.44	77.20	77.29	77.05	76.71	76.47	106.51	115	96.35	96.05	21
22	89.24	96	81.47	81.47	81.32	81.32	80.74	80.74	111.55	120	101.39	101.39	22
23	93.27	100	85.50	85.28	85.35	85.13	84.77	84.55	116.59	125	106.43	106.16	23
24	97.30	104	89.53	89.53	89.38	89.38	88.80	88.80	121.62	130	111.46	111.46	24
25	101.33	108	93.56	93.36	93.41	93.21	92.83	92.63	126.66	135	116.50	116.25	25
26	105.36	112	97.59	97.59	97.44	97.44	96.86	96.86	131.70	140	121.54	121.54	26
27	109.40	116	101.63	101.44	101.48	101.29	100.90	100.71	136.74	145	126.58	126.35	27
28	113.43	120	105.66	105.66	105.51	105.51	104.93	104.93	141.79	150	131.63	131.63	28
29	117.46	124	109.69	109.52	109.54	109.37	108.96	108.79	146.83	155	136.67	136.45	29
30	121.50	128	113.73	113.73	113.58	113.58	113.00	113.00	151.87	161	141.71	141.71	30
31	125.53	133	117.76	117.60	117.61	117.45	117.03	116.87	156.92	166	146.76	146.56	31
32	129.57	137	121.80	121.80	121.65	121.65	121.07	121.07	161.96	171	151.80	151.80	32
33	133.61	141	125.84	125.69	125.69	125.54	125.11	124.96	167.01	176	156.85	156.66	33
34	137.64	145	129.87	129.87	129.72	129.72	129.14	129.14	172.05	181	161.89	161.89	34
35	141.68	149	133.91	133.77	133.76	133.62	133.18	133.04	177.10	186	166.94	166.76	35
36	145.72	153	137.95	137.95	137.80	137.80	137.22	137.22	182.15	191	171.99	171.99	36
37	149.75	157	141.98	141.85	141.83	141.70	141.25	141.12	187.19	196	177.03	176.86	37
38	153.79	161	146.02	146.02	145.87	145.87	145.29	145.29	192.24	201	182.08	182.08	38
39	157.83	165	150.06	149.93	149.91	149.78	149.33	149.20	197.29	206	187.13	186.97	39
40	161.87	169	154.10	154.10	153.95	153.95	153.37	153.37	202.33	211	192.17	192.17	40
41	165.91	173	158.14	158.02	157.99	157.87	157.41	157.29	207.38	216	197.22	197.07	41
42	169.94	177	162.17	162.17	162.02	162.02	161.44	161.44	212.43	221	202.27	202.27	42
43	173.98	181	166.21	166.09	166.06	165.94	165.48	165.36	217.48	226	207.32	207.17	43
44	178.02	185	170.25	170.25	170.10	170.10	169.52	169.52	222.53	231	212.37	212.37	44
45	182.06	189	174.29	174.18	174.14	174.03	173.56	173.45	227.58	237	217.42	217.28	45
46	186.10	193	178.33	178.33	178.18	178.18	177.60	177.60	232.63	242	222.47	222.47	46
47	190.14	197	182.37	182.26	182.22	182.11	181.64	181.53	237.68	247	227.52	227.39	47
48	194.18	201	186.41	186.41	186.26	186.26	185.68	185.68	242.73	252	232.57	232.57	48
49	198.22	205	190.45	190.35	190.30	190.20	189.72	189.62	247.78	257	237.62	237.49	49
50	202.26	209	194.49	194.49	194.34	194.34	193.76	193.76	252.82	262	242.66	242.66	50
51	206.30	214	198.53	198.43	198.38	198.28	197.80	197.70	257.87	267	247.71	247.59	51
52	210.34	218	202.57	202.57	202.42	202.42	201.84	201.84	262.92	272	252.76	252.76	52
53	214.38	222	206.61	206.52	206.46	206.37	205.88	205.79	267.97	277	257.81	257.69	53
54	218.42	226	210.65	210.65	210.50	210.50	209.92	209.92	273.03	282	262.87	262.87	54
55	222.46	230	214.69	214.60	214.54	214.45	213.96	213.87	278.08	287	267.92	267.81	55
56	226.50	234	218.73	218.73	218.58	218.58	218.00	218.00	283.13	292	272.97	272.97	56
57	230.54	238	222.77	222.68	222.62	222.53	222.04	221.95	288.18	297	278.02	277.91	57
58	234.58	242	226.81	226.81	226.66	226.66	226.08	226.08	293.23	302	283.07	283.07	58
59	238.62	246	230.85	230.77	230.70	230.62	230.12	230.04	298.28	307	288.12	288.01	59
60	242.66	250	234.89	234.89	234.74	234.74	234.16	234.16	303.33	312	293.17	293.17	60
61	246.70	254	238.93	238.85	238.78	238.70	238.20	238.12	308.38	317	298.22	298.12	61
62	250.74	258	242.97	242.97	242.82	242.82	242.24	242.24	313.43	323	303.27	303.27	62
63	254.79	262	247.02	246.94	246.87	246.79	246.29	246.21	318.48	328	308.32	308.22	63
64	258.83	266	251.06	251.06	250.91	250.91	250.33	250.33	323.53	333	313.37	313.37	64
65	262.87	270	255.10	255.02	254.95	254.87	254.37	254.29	328.58	338	318.42	318.32	65
66	266.91	274	259.14	259.14	258.99	258.99	258.41	258.41	333.64	343	323.48	323.48	66
67	270.95	278	263.18	263.11	263.03	262.96	262.45	262.38	338.69	348	328.53	328.44	67
68	274.99	282	267.22	267.22	267.07	267.07	266.49	266.49	343.74	353	333.58	333.58	68
69	279.03	286	271.26	271.19	271.11	271.04	270.53	270.46	348.79	358	338.63	338.54	69
70	283.07	290	275.30	275.30	275.15	275.15	274.57	274.57	353.84	363	343.68	343.68	70
71	287.11	294	279.34	279.27	279.19	279.12	278.61	278.54	358.89	368	348.73	348.64	71
72	291.15	298	283.38	283.38	283.23	283.23	282.65	282.65	363.94	373	353.78	353.78	72
73	295.20	303	287.43	287.36	287.28	287.21	286.70	286.63	369.00	378	358.84	358.75	73
74	299.24	307	291.47	291.47	291.32	291.32	290.74	290.74	374.05	383	363.89	363.89	74
75	303.28	311	295.51	295.44	295.36	295.29	294.78	294.71	379.10	388	368.94	368.86	75
76	307.32	315	299.55	299.55	299.40	299.40	298.82	298.82	384.15	393	373.99	373.99	76
77	311.36	319	303.59	303.53	303.44	303.38	302.86	302.80	389.20	398	379.04	378.96	77
78	315.40	323	307.63	307.63	307.48	307.48	306.90	306.90	394.25	403	384.09	384.09	78
79	319.44	327	311.67	311.61	311.52	311.46	310.94	310.88	399.31	409	389.15	389.07	79
80	323.49	331	315.72	315.72	315.57	315.57	314.99	314.99	404.36	414	394.20	394.20	80
81	327.53	335	319.76	319.70	319.61	319.55	319.03	318.97	409.41	419	399.25	399.17	81
82	331.57	339	323.80	323.80	323.65	323.65	323.07	323.07	414.46	424	404.30	404.30	82
83	335.61	343	327.84	327.78	327.69	327.63	327.11	327.05	419.51	429	409.35	409.27	83
84	339.65	347	331.88	331.88	331.73	331.73	331.15	331.15	424.57	434	414.41	414.41	84
85	343.69	351	335.92	335.86	335.77	335.71	335.19	335.13	429.62	439	419.46	419.39	85
86	347.74	355	339.97	339.97	339.82	339.82	339.24	339.24	434.67	444	424.51	424.51	86
87	351.78	359	344.01	343.95	343.86	343.80	343.28	343.22	439.72	449	429.56	429.49	87
88	355.82	363	348.05	348.05	347.90	347.90	347.32	347.32	444.77	454	434.61	434.61	88
89	359.86	367	352.09	352.03	351.94	351.88	351.36	351.30	449.83	459	439.67	439.60	89
90	363.90	371	356.13	356.13	355.98	355.98	355.40	355.40	454.88	464	444.72	444.72	90
91	367.94	375	360.17	360.12	360.02	359.97	359.44	359.39	459.93	469	449.77	449.70	91
92	371.99	379	364.22	364.22	364.07	364.07	363.49	363.49	464.98	474	454.82	454.82	92
93	376.03	383	368.26	368.21	368.11	368.06	367.53	367.48	470.03	479	459.87	459.80	93
94	380.07	387	372.30	372.30	372.15	372.15	371.57	371.57	475.09	484	464.93	464.93	94
95	384.11	392	376.34	376.29	376.19	376.14	375.61	375.56	480.14	489	469.98	469.91	95
96	388.15	396	380.38	380.38	380.23	380.23	379.65	379.65	485.19	494	475.03	475.03	96
97	392.19	400	384.42	384.37	384.27	384.22	383.69	383.64	490.24	500	480.08	480.02	97
98	396.24	404	388.47	388.47	388.32	388.32	387.74	387.74	495.30	505	485.14	485.14	98
99	400.28	408	392.51	392.46	392.36	392.31	391.78	391.73	500.35	510	490.19	490.13	99
100	404.32	412	396.55	396.55	396.40	396.40	395.82	395.82	505.40	515	495.24	495.24	100

OCMスプロケットの基準径表

■スプロケットの基準径表

歯数	チェーンピッチ（19.05）				チェーンピッチ（25.40）				チェーンピッチ（31.75）				歯数
	ピッチ径	外径	OCM 60. 60H. S63		ピッチ径	外径	OCM 80. 80H. HS80		ピッチ径	外径	OCM 100. HS100		
			歯底径	歯底距離			歯底径	歯底距離			歯底径	歯底距離	
10	61.65	70	49.74	49.74	82.20	93	66.32	66.32	102.75	117	83.70	83.70	10
11	67.62	76	55.71	55.02	90.16	102	74.28	73.36	112.70	127	93.65	92.50	11
12	73.60	83	61.69	61.69	98.14	110	82.26	82.26	122.67	138	103.62	103.62	12
13	79.60	89	67.69	67.11	106.14	118	90.26	89.49	132.67	148	113.62	112.65	13
14	85.61	95	73.70	73.70	114.15	127	98.27	98.27	142.68	158	123.63	123.63	14
15	91.63	101	79.72	79.22	122.17	135	106.29	105.62	152.71	168	133.66	132.82	15
16	97.65	107	85.74	85.74	130.20	143	114.32	114.32	162.75	179	143.70	143.70	16
17	103.67	113	91.76	91.32	138.23	151	122.35	121.76	172.79	189	153.74	153.00	17
18	109.70	119	97.79	97.79	146.27	159	130.39	130.39	182.84	199	163.79	163.79	18
19	115.74	126	103.83	103.43	154.32	167	138.44	137.91	192.90	209	173.85	173.19	19
20	121.78	132	109.87	109.87	162.37	176	146.49	146.49	202.96	220	183.91	183.91	20
21	127.82	138	115.91	115.55	170.42	184	154.54	154.06	213.03	230	193.98	193.38	21
22	133.86	144	121.95	121.95	178.48	192	162.60	162.60	223.10	240	204.05	204.05	22
23	139.90	150	127.99	127.66	186.54	200	170.66	170.23	233.17	250	214.12	213.58	23
24	145.95	156	134.04	134.04	194.60	208	178.72	178.72	243.25	260	224.20	224.20	24
25	151.99	162	140.08	139.78	202.66	216	186.78	186.38	253.32	270	234.27	233.77	25
26	158.04	168	146.13	146.13	210.72	224	194.84	194.84	263.41	281	244.36	244.36	26
27	164.09	174	152.18	151.90	218.79	233	202.91	202.54	273.49	291	254.44	253.98	27
28	170.14	181	158.23	158.23	226.86	241	210.98	210.98	283.57	301	264.52	264.52	28
29	176.19	187	164.28	164.02	234.93	249	219.05	218.71	293.66	311	274.61	274.18	29
30	182.25	193	170.34	170.34	243.00	257	227.12	227.12	303.75	321	284.70	284.70	30
31	188.30	199	176.39	176.15	251.07	265	235.19	234.87	313.83	331	294.78	294.38	31
32	194.35	205	182.44	182.44	259.14	273	243.26	243.26	323.92	341	304.87	304.87	32
33	200.41	211	188.50	188.27	267.21	281	251.33	251.03	334.01	352	314.96	314.58	33
34	206.46	217	194.55	194.55	275.28	289	259.40	259.40	344.10	362	325.05	325.05	34
35	212.52	223	200.61	200.40	283.36	297	267.48	267.19	354.20	372	335.15	334.79	35
36	218.57	229	206.66	206.66	291.43	306	275.55	275.55	364.29	382	345.24	345.24	36
37	224.63	235	212.72	212.52	299.51	314	283.63	283.36	374.38	392	355.33	354.99	37
38	230.69	241	218.78	218.78	307.58	322	291.70	291.70	384.48	402	365.43	365.43	38
39	236.74	247	224.83	224.64	315.66	330	299.78	299.52	394.57	412	375.52	375.20	39
40	242.80	253	230.89	230.89	323.74	338	307.86	307.86	404.67	422	385.62	385.62	40
41	248.86	260	236.95	236.77	331.81	346	315.93	315.69	414.77	433	395.72	395.42	41
42	254.92	266	243.01	243.01	339.89	354	324.01	324.01	424.86	443	405.81	405.81	42
43	260.98	272	249.07	248.90	347.97	362	332.09	331.86	434.96	453	415.91	415.62	43
44	267.03	278	255.12	255.12	356.05	370	340.17	340.17	445.06	463	426.01	426.01	44
45	273.09	284	261.18	261.01	364.12	378	348.24	348.02	455.15	473	436.10	435.82	45
46	279.15	290	267.24	267.24	372.20	387	356.32	356.32	465.25	483	446.20	446.20	46
47	285.21	296	273.30	273.14	380.28	395	364.40	364.19	475.35	493	456.30	456.03	47
48	291.27	302	279.36	279.36	388.36	403	372.48	372.48	485.45	503	466.40	466.40	48
49	297.33	308	285.42	285.27	396.44	411	380.56	380.36	495.55	514	476.50	476.25	49
50	303.39	314	291.48	291.48	404.52	419	388.64	388.64	505.65	524	486.60	486.60	50
51	309.45	320	297.54	297.39	412.60	427	396.72	396.52	515.75	534	496.70	496.46	51
52	315.51	326	303.60	303.60	420.68	435	404.80	404.80	525.85	544	506.80	506.80	52
53	321.57	332	309.66	309.52	428.76	443	412.88	412.69	535.95	554	516.90	516.66	53
54	327.63	339	315.72	315.72	436.84	451	420.96	420.96	546.05	564	527.00	527.00	54
55	333.69	345	321.78	321.64	444.92	459	429.04	428.86	556.15	574	537.10	536.87	55
56	339.75	351	327.84	327.84	453.00	468	437.12	437.12	566.25	584	547.20	547.20	56
57	345.81	357	333.90	333.77	461.08	476	445.20	445.02	576.35	595	557.30	557.08	57
58	351.87	363	339.96	339.96	469.16	484	453.28	453.28	586.45	605	567.40	567.40	58
59	357.93	369	346.02	345.89	477.24	492	461.36	461.19	596.56	615	577.51	577.30	59
60	363.99	375	352.08	352.08	485.33	500	469.45	469.45	606.66	625	587.61	587.61	60
61	370.06	381	358.15	358.03	493.41	508	477.53	477.37	616.76	635	597.71	597.51	61
62	376.12	387	364.21	364.21	501.49	516	485.61	485.61	626.86	645	607.81	607.81	62
63	382.18	393	370.27	370.15	509.57	524	493.69	493.53	636.96	655	617.91	617.71	63
64	388.24	399	376.33	376.33	517.65	532	501.77	501.77	647.07	665	628.02	628.02	64
65	394.30	405	382.39	382.27	525.73	540	509.85	509.70	657.17	675	638.12	637.93	65
66	400.36	411	388.45	388.45	533.82	548	517.94	517.94	667.27	686	648.22	648.22	66
67	406.42	417	394.51	394.40	541.90	557	526.02	525.87	677.37	696	658.32	658.13	67
68	412.49	423	400.58	400.58	549.98	565	534.10	534.10	687.48	706	668.43	668.43	68
69	418.55	430	406.64	406.53	558.06	573	542.18	542.04	697.58	716	678.53	678.35	69
70	424.61	436	412.70	412.70	566.15	581	550.27	550.27	707.68	726	688.63	688.63	70
71	430.67	442	418.76	418.65	574.23	589	558.35	558.21	717.78	736	698.73	698.55	71
72	436.73	448	424.82	424.82	582.31	597	566.43	566.43	727.89	746	708.84	708.84	72
73	442.79	454	430.88	430.78	590.39	605	574.51	574.37	737.99	756	718.94	718.77	73
74	448.86	460	436.95	436.95	598.48	613	582.60	582.60	748.09	766	729.04	729.04	74
75	454.92	466	443.01	442.91	606.56	621	590.68	590.55	758.20	777	739.15	738.98	75
76	460.98	472	449.07	449.07	614.64	629	598.76	598.76	768.30	787	749.25	749.25	76
77	467.04	478	455.13	455.03	622.72	637	606.84	606.71	778.40	797	759.35	759.19	77
78	473.10	484	461.19	461.19	630.81	646	614.93	614.93	788.51	807	769.46	769.46	78
79	479.17	490	467.26	467.17	638.89	654	623.01	622.88	798.61	817	779.56	779.40	79
80	485.23	496	473.32	473.32	646.97	662	631.09	631.09	808.71	827	789.66	789.66	80
81	491.29	502	479.38	479.29	655.05	670	639.17	639.05	818.82	837	799.77	799.62	81
82	497.35	508	485.44	485.44	663.14	678	647.26	647.26	828.92	847	809.87	809.87	82
83	503.42	514	491.51	491.42	671.22	686	655.34	655.22	839.03	857	819.98	819.83	83
84	509.48	521	497.57	497.57	679.30	694	663.42	663.42	849.13	868	830.08	830.08	84
85	515.54	527	503.63	503.54	687.39	702	671.51	671.39	859.23	878	840.18	840.03	85
86	521.60	533	509.69	509.69	695.47	710	679.59	679.59	869.34	888	850.29	850.29	86
87	527.67	539	515.76	515.67	703.55	718	687.67	687.56	879.44	898	860.39	860.25	87
88	533.73	545	521.82	521.82	711.64	726	695.76	695.76	889.55	908	870.50	870.50	88
89	539.79	551	527.88	527.80	719.72	735	703.84	703.73	899.65	918	880.60	880.46	89
90	545.85	557	533.94	533.94	727.80	743	711.92	711.92	909.76	928	890.71	890.71	90
91	551.92	563	540.01	539.93	735.89	751	720.01	719.90	919.86	938	900.81	900.67	91
92	557.98	569	546.07	546.07	743.97	759	728.09	728.09	929.96	948	910.91	910.91	92
93	564.04	575	552.13	552.05	752.05	767	736.17	736.06	940.07	959	921.02	920.89	93
94	570.10	581	558.19	558.19	760.14	775	744.26	744.26	950.17	969	931.12	931.12	94
95	576.17	587	564.26	564.18	768.22	783	752.34	752.23	960.28	979	941.23	941.10	95
96	582.23	593	570.32	570.32	776.31	791	760.43	760.43	970.38	989	951.33	951.33	96
97	588.29	599	576.38	576.30	784.39	799	768.51	768.41	980.49	999	961.44	961.31	97
98	594.35	605	582.44	582.44	792.47	807	776.59	776.59	990.59	1009	971.54	971.54	98
99	600.42	612	588.51	588.43	800.56	815	784.68	784.58	1000.70	1019	981.65	981.52	99
100	606.48	618	594.57	594.57	808.64	823	792.76	792.76	1010.80	1029	991.75	991.75	100

OCM スプロケットの基準径表

■スプロケットの基準径表

歯数	チェーンピッチ（38.10）				チェーンピッチ（44.45）				チェーンピッチ（50.80）				歯数
	ピッチ径	外径	OCM 120. HS120		ピッチ径	外径	OCM 140. HS140		ピッチ径	外径	OCM 160. HS160		
			歯底径	歯底距離			歯底径	歯底距離			歯底径	歯底距離	
10	123.29	140	101.06	101.06	143.84	163	118.44	118.44	164.39	187	135.81	135.81	10
11	135.23	153	113.00	111.62	157.77	178	132.37	130.76	180.31	203	151.73	149.89	11
12	147.21	165	124.98	124.98	171.74	193	146.34	146.34	196.28	220	167.70	167.70	12
13	159.20	177	136.97	135.81	185.74	207	160.34	158.99	212.27	237	183.69	182.14	13
14	171.22	190	148.99	148.99	199.76	221	174.36	174.36	228.29	253	199.71	199.71	14
15	183.25	202	161.02	160.02	213.79	236	188.39	187.22	244.33	269	215.75	214.41	15
16	195.29	214	173.06	173.06	227.84	250	202.44	202.44	260.39	286	231.81	231.81	16
17	207.35	227	185.12	184.24	241.91	264	216.51	215.48	276.46	302	247.88	246.70	17
18	219.41	239	197.18	197.18	255.98	279	230.58	230.58	292.55	319	263.97	263.97	18
19	231.48	251	209.25	208.46	270.06	293	244.66	243.74	308.64	335	280.06	279.01	19
20	243.55	263	221.32	221.32	284.14	307	258.74	258.74	324.74	351	296.16	296.16	20
21	255.63	276	233.40	232.69	298.24	322	272.84	272.01	340.84	368	312.26	311.31	21
22	267.72	288	245.49	245.49	312.34	336	286.94	286.94	356.96	384	328.38	328.38	22
23	279.80	300	257.57	256.92	326.44	350	301.04	300.28	373.07	400	344.49	343.62	23
24	291.90	312	269.67	269.67	340.54	364	315.14	315.14	389.19	416	360.61	360.61	24
25	303.99	324	281.76	281.16	354.65	379	329.25	328.55	405.32	433	376.74	375.94	25
26	316.09	337	293.86	293.86	368.77	393	343.37	343.37	421.45	449	392.87	392.87	26
27	328.19	349	305.96	305.40	382.88	407	357.48	356.83	437.58	465	409.00	408.26	27
28	340.29	361	318.06	318.06	397.00	421	371.60	371.60	453.72	481	425.14	425.14	28
29	352.39	373	330.16	329.64	411.12	435	385.72	385.12	469.85	498	441.27	440.58	29
30	364.49	385	342.26	342.26	425.24	450	399.84	399.84	485.99	514	457.41	457.41	30
31	376.60	398	354.37	353.89	439.37	464	413.97	413.41	502.13	530	473.55	472.91	31
32	388.71	410	366.48	366.48	453.49	478	428.09	428.09	518.28	546	489.70	489.70	32
33	400.82	422	378.59	378.14	467.62	492	442.22	441.69	534.42	562	505.84	505.23	33
34	412.93	434	390.70	390.70	481.75	506	456.35	456.35	550.57	579	521.99	521.99	34
35	425.04	446	402.81	402.38	495.88	521	470.48	469.98	566.72	595	538.14	537.57	35
36	437.15	458	414.92	414.92	510.01	535	484.61	484.61	582.86	611	554.28	554.28	36
37	449.26	471	427.03	426.63	524.14	549	498.74	498.27	599.01	627	570.43	569.89	37
38	461.37	483	439.14	439.14	538.27	563	512.87	512.87	615.17	644	586.59	586.59	38
39	473.49	495	451.26	450.88	552.40	577	527.00	526.55	631.32	660	602.74	602.23	39
40	485.60	507	463.37	463.37	566.54	591	541.14	541.14	647.47	676	618.89	618.89	40
41	497.72	519	475.49	475.12	580.67	606	555.27	554.84	663.63	692	635.05	634.56	41
42	509.83	531	487.60	487.60	594.81	620	569.41	569.41	679.78	708	651.20	651.20	42
43	521.95	543	499.72	499.37	608.94	634	583.54	583.13	695.94	725	667.36	666.90	43
44	534.07	556	511.84	511.84	623.08	648	597.68	597.68	712.09	741	683.51	683.51	44
45	546.19	568	523.96	523.63	637.22	662	611.82	611.43	728.25	757	699.67	699.23	45
46	558.30	580	536.07	536.07	651.35	677	625.95	625.95	744.41	773	715.83	715.83	46
47	570.42	592	548.19	547.87	665.49	691	640.09	639.72	760.56	789	731.98	731.56	47
48	582.54	604	560.31	560.31	679.63	705	654.23	654.23	776.72	806	748.14	748.14	48
49	594.66	616	572.43	572.12	693.77	719	668.37	668.01	792.88	822	764.30	763.89	49
50	606.78	628	584.55	584.55	707.91	733	682.51	682.51	809.04	838	780.46	780.46	50
51	618.90	641	596.67	596.38	722.05	747	696.65	696.31	825.20	854	796.62	796.23	51
52	631.02	653	608.79	608.79	736.19	762	710.79	710.79	841.36	870	812.78	812.78	52
53	643.14	665	620.91	620.63	750.33	776	724.93	724.60	857.52	886	828.94	828.56	53
54	655.26	677	633.03	633.03	764.47	790	739.07	739.07	873.68	903	845.10	845.10	54
55	667.38	689	645.15	644.88	778.61	804	753.21	752.89	889.84	919	861.26	860.90	55
56	679.50	701	657.27	657.27	792.75	818	767.35	767.35	906.00	935	877.42	877.42	56
57	691.62	713	669.39	669.13	806.89	832	781.49	781.18	922.16	951	893.58	893.23	57
58	703.75	726	681.52	681.52	821.04	847	795.64	795.64	938.33	967	909.75	909.75	58
59	715.87	738	693.64	693.39	835.18	861	809.78	809.48	954.49	984	925.91	925.57	59
60	727.99	750	705.76	705.76	849.32	875	823.92	823.92	970.65	1000	942.07	942.07	60
61	740.11	762	717.88	717.63	863.46	889	838.06	837.77	986.81	1016	958.23	957.90	61
62	752.23	774	730.00	730.00	877.61	903	852.21	852.21	1002.98	1032	974.40	974.40	62
63	764.36	786	742.13	741.89	891.75	917	866.35	866.07	1019.14	1048	990.56	990.24	63
64	776.48	798	754.25	754.25	905.89	931	880.49	880.49	1035.30	1065	1006.72	1006.72	64
65	788.60	811	766.37	766.14	920.03	946	894.63	894.36	1051.47	1081	1022.89	1022.58	65
66	800.72	823	778.49	778.49	934.18	960	908.78	908.78	1067.63	1097	1039.05	1039.05	66
67	812.85	835	790.62	790.40	948.32	974	922.92	922.66	1083.80	1113	1055.22	1054.92	67
68	824.97	847	802.74	802.74	962.47	988	937.07	937.07	1099.96	1129	1071.38	1071.38	68
69	837.09	859	814.86	814.64	976.61	1002	951.21	950.96	1116.13	1145	1087.55	1087.26	69
70	849.22	871	826.99	826.99	990.75	1016	965.35	965.35	1132.29	1162	1103.71	1103.71	70
71	861.34	883	839.11	838.90	1004.90	1031	979.50	979.25	1148.45	1178	1119.87	1119.59	71
72	873.46	895	851.23	851.23	1019.04	1045	993.64	993.64	1164.62	1194	1136.04	1136.04	72
73	885.59	908	863.36	863.15	1033.19	1059	1007.79	1007.55	1180.78	1210	1152.20	1151.93	73
74	897.71	920	875.48	875.48	1047.33	1073	1021.93	1021.93	1196.95	1226	1168.37	1168.37	74
75	909.84	932	887.61	887.41	1061.48	1087	1036.08	1035.85	1213.12	1243	1184.54	1184.27	75
76	921.96	944	899.73	899.73	1075.62	1101	1050.22	1050.22	1229.28	1259	1200.70	1200.70	76
77	934.08	956	911.85	911.66	1089.77	1116	1064.37	1064.14	1245.45	1275	1216.87	1216.61	77
78	946.21	968	923.98	923.98	1103.91	1130	1078.51	1078.51	1261.61	1291	1233.03	1233.03	78
79	958.33	980	936.10	935.91	1118.06	1144	1092.66	1092.44	1277.78	1307	1249.20	1248.95	79
80	970.46	993	948.23	948.23	1132.20	1158	1106.80	1106.80	1293.94	1323	1265.36	1265.36	80
81	982.58	1005	960.35	960.17	1146.35	1172	1120.95	1120.73	1310.11	1340	1281.53	1281.28	81
82	994.71	1017	972.48	972.48	1160.49	1186	1135.09	1135.09	1326.28	1356	1297.70	1297.70	82
83	1006.83	1029	984.60	984.42	1174.64	1200	1149.24	1149.03	1342.44	1372	1313.86	1313.62	83
84	1018.96	1041	996.73	996.73	1188.78	1215	1163.38	1163.38	1358.61	1388	1330.03	1330.03	84
85	1031.08	1053	1008.85	1008.67	1202.93	1229	1177.53	1177.32	1374.78	1404	1346.20	1345.97	85
86	1043.21	1065	1020.98	1020.98	1217.07	1243	1191.67	1191.67	1390.94	1420	1362.36	1362.36	86
87	1055.33	1078	1033.10	1032.93	1231.22	1257	1205.82	1205.62	1407.11	1437	1378.53	1378.30	87
88	1067.46	1090	1045.23	1045.23	1245.37	1271	1219.97	1219.97	1423.27	1453	1394.69	1394.69	88
89	1079.58	1102	1057.35	1057.18	1259.51	1285	1234.11	1233.91	1439.44	1469	1410.86	1410.64	89
90	1091.71	1114	1069.48	1069.48	1273.66	1300	1248.26	1248.26	1455.61	1485	1427.03	1427.03	90
91	1103.83	1126	1081.60	1081.44	1287.80	1314	1262.40	1262.21	1471.78	1501	1443.20	1442.98	91
92	1115.96	1138	1093.73	1093.73	1301.95	1328	1276.55	1276.55	1487.94	1518	1459.36	1459.36	92
93	1128.08	1150	1105.85	1105.69	1316.10	1342	1290.70	1290.51	1504.11	1534	1475.53	1475.32	93
94	1140.21	1162	1117.98	1117.98	1330.24	1356	1304.84	1304.84	1520.28	1550	1491.70	1491.70	94
95	1152.33	1175	1130.10	1129.94	1344.39	1370	1318.99	1318.81	1536.44	1566	1507.86	1507.65	95
96	1164.46	1187	1142.23	1142.23	1358.53	1384	1333.13	1333.13	1552.61	1582	1524.03	1524.03	96
97	1176.58	1199	1154.35	1154.20	1372.68	1399	1347.28	1347.10	1568.78	1598	1540.20	1539.99	97
98	1188.71	1211	1166.48	1166.48	1386.83	1413	1361.43	1361.43	1584.95	1615	1556.37	1556.37	98
99	1200.83	1223	1178.60	1178.45	1400.97	1427	1375.57	1375.39	1601.11	1631	1572.53	1572.33	99
100	1212.96	1235	1190.73	1190.73	1415.12	1441	1389.72	1389.72	1617.28	1647	1588.70	1588.70	100

OCMスプロケットの基準径表

■スプロケットの基準径表

歯数	チェーンピッチ（57.15）				チェーンピッチ（63.50）				チェーンピッチ（76.20）				歯数
	ピッチ径	外径	OCM 180		ピッチ径	外径	OCM 200. HS200		ピッチ径	外径	OCM 240		
			歯底径	歯底距離			歯底径	歯底距離			歯底径	歯底距離	
10	184.94	210	149.23	149.23	205.49	234	165.81	165.81	246.59	280	198.96	198.96	10
11	202.85	229	167.14	165.08	225.39	254	185.71	183.42	270.47	305	222.84	220.09	11
12	220.81	248	185.10	185.10	245.35	275	205.67	205.67	294.41	330	246.78	246.78	12
13	238.81	266	203.10	201.36	265.34	296	225.66	223.73	318.41	355	270.78	268.46	13
14	256.83	285	221.12	221.12	285.37	316	245.69	245.69	342.44	380	294.81	294.81	14
15	274.88	303	239.17	237.66	305.42	337	265.74	264.07	366.50	404	318.87	316.86	15
16	292.94	322	257.23	257.23	325.49	357	285.81	285.81	390.59	429	342.96	342.96	16
17	311.02	340	275.31	273.98	345.58	378	305.90	304.43	414.69	453	367.06	365.29	17
18	329.11	358	293.40	293.40	365.68	398	326.00	326.00	438.82	478	391.19	391.19	18
19	347.22	377	311.51	310.32	385.80	419	346.12	344.80	462.96	502	415.33	413.75	19
20	365.33	395	329.62	329.62	405.92	439	366.24	366.24	487.10	527	439.47	439.47	20
21	383.45	413	347.74	346.67	426.05	459	386.37	385.18	511.26	551	463.63	462.20	21
22	401.57	432	365.86	365.86	446.19	480	406.51	406.51	535.43	576	487.80	487.80	22
23	419.71	450	384.00	383.02	466.34	500	426.66	425.57	559.61	600	511.98	510.68	23
24	437.84	468	402.13	402.13	486.49	520	446.81	446.81	583.79	625	536.16	536.16	24
25	455.98	487	420.27	419.37	506.65	541	466.97	465.97	607.98	649	560.35	559.15	25
26	474.13	505	438.42	438.42	526.81	561	487.13	487.13	632.17	673	584.54	584.54	26
27	492.28	523	456.57	455.74	546.98	581	507.30	506.37	656.37	698	608.74	607.63	27
28	510.43	542	474.72	474.72	567.14	602	527.46	527.46	680.57	722	632.94	632.94	28
29	528.58	560	492.87	492.09	587.32	622	547.64	546.78	704.78	746	657.15	656.12	29
30	546.74	578	511.03	511.03	607.49	642	567.81	567.81	728.99	771	681.36	681.36	30
31	564.90	596	529.19	528.46	627.67	663	587.99	587.18	753.20	795	705.57	704.60	31
32	583.06	615	547.35	547.35	647.85	683	608.17	608.17	777.42	819	729.79	729.79	32
33	601.22	633	565.51	564.83	668.03	703	628.35	627.59	801.63	844	754.00	753.09	33
34	619.39	651	583.68	583.68	688.21	723	648.53	648.53	825.85	868	778.22	778.22	34
35	637.56	669	601.85	601.21	708.39	744	668.71	668.00	850.07	892	802.44	801.58	35
36	655.72	688	620.01	620.01	728.58	764	688.90	688.90	874.30	917	826.67	826.67	36
37	673.89	706	638.18	637.57	748.77	784	709.09	708.42	898.52	941	850.89	850.08	37
38	692.06	724	656.35	656.35	768.96	804	729.28	729.28	922.75	965	875.12	875.12	38
39	710.23	742	674.52	673.94	789.15	825	749.47	748.83	946.98	990	899.35	898.58	39
40	728.41	760	692.70	692.70	809.34	845	769.66	769.66	971.21	1014	923.58	923.58	40
41	746.58	779	710.87	710.32	829.53	865	789.85	789.24	995.44	1038	947.81	947.08	41
42	764.75	797	729.04	729.04	849.72	885	810.04	810.04	1019.67	1063	972.04	972.04	42
43	782.93	815	747.22	746.70	869.92	906	830.24	829.66	1043.90	1087	996.27	995.57	43
44	801.10	833	765.39	765.39	890.11	926	850.43	850.43	1068.14	1111	1020.51	1020.51	44
45	819.28	852	783.57	783.07	910.31	946	870.63	870.08	1092.37	1135	1044.74	1044.07	45
46	837.46	870	801.75	801.75	930.51	966	890.83	890.83	1116.61	1160	1068.98	1068.98	46
47	855.63	888	819.92	819.44	950.70	987	911.02	910.49	1140.84	1184	1093.21	1092.57	47
48	873.81	906	838.10	838.10	970.90	1007	931.22	931.22	1165.08	1208	1117.45	1117.45	48
49	891.99	924	856.28	855.82	991.10	1027	951.42	950.91	1189.32	1233	1141.69	1141.08	49
50	910.17	943	874.46	874.46	1011.30	1047	971.62	971.62	1213.56	1257	1165.93	1165.93	50
51	928.35	961	892.64	892.20	1031.50	1068	991.82	991.33	1237.80	1281	1190.17	1189.58	51
52	946.53	979	910.82	910.82	1051.70	1088	1012.02	1012.02	1262.04	1305	1214.41	1214.41	52
53	964.71	997	929.00	928.58	1071.90	1108	1032.22	1031.75	1286.28	1330	1238.65	1238.09	53
54	982.89	1016	947.18	947.18	1092.10	1128	1052.42	1052.42	1310.52	1354	1262.89	1262.89	54
55	1001.07	1034	965.36	964.95	1112.30	1149	1072.62	1072.17	1334.76	1378	1287.13	1286.59	55
56	1019.25	1052	983.54	983.54	1132.50	1169	1092.82	1092.82	1359.00	1403	1311.37	1311.37	56
57	1037.44	1070	1001.73	1001.34	1152.71	1189	1113.03	1112.59	1383.25	1427	1335.62	1335.09	57
58	1055.62	1088	1019.91	1019.91	1172.91	1209	1133.23	1133.23	1407.49	1451	1359.86	1359.86	58
59	1073.80	1107	1038.09	1037.71	1193.11	1230	1153.43	1153.01	1431.73	1475	1384.10	1383.59	59
60	1091.98	1125	1056.27	1056.27	1213.31	1250	1173.63	1173.63	1455.98	1500	1408.35	1408.35	60
61	1110.17	1143	1074.46	1074.09	1233.52	1270	1193.84	1193.43	1480.22	1524	1432.59	1432.10	61
62	1128.35	1161	1092.64	1092.64	1253.72	1290	1214.04	1214.04	1504.47	1548	1456.84	1456.84	62
63	1146.53	1179	1110.82	1110.46	1273.93	1310	1234.25	1233.85	1528.71	1573	1481.08	1480.60	63
64	1164.72	1198	1129.01	1129.01	1294.13	1331	1254.45	1254.45	1552.96	1597	1505.33	1505.33	64
65	1182.90	1216	1147.19	1146.84	1314.34	1351	1274.66	1274.28	1577.20	1621	1529.57	1529.11	65
66	1201.09	1234	1165.38	1165.38	1334.54	1371	1294.86	1294.86	1601.45	1645	1553.82	1553.82	66
67	1219.27	1252	1183.56	1183.22	1354.75	1391	1315.07	1314.70	1625.69	1670	1578.06	1577.61	67
68	1237.46	1270	1201.75	1201.75	1374.95	1412	1335.27	1335.27	1649.94	1694	1602.31	1602.31	68
69	1255.64	1289	1219.93	1219.60	1395.16	1432	1355.48	1355.12	1674.19	1718	1626.56	1626.13	69
70	1273.83	1307	1238.12	1238.12	1415.36	1452	1375.68	1375.68	1698.44	1742	1650.81	1650.81	70
71	1292.01	1325	1256.30	1255.98	1435.57	1472	1395.89	1395.54	1722.68	1767	1675.05	1674.63	71
72	1310.20	1343	1274.49	1274.49	1455.77	1492	1416.09	1416.09	1746.93	1791	1699.30	1699.30	72
73	1328.38	1361	1292.67	1292.36	1475.98	1513	1436.30	1435.96	1771.18	1815	1723.55	1723.14	73
74	1346.57	1380	1310.86	1310.86	1496.19	1533	1456.51	1456.51	1795.43	1840	1747.80	1747.80	74
75	1364.75	1398	1329.04	1328.74	1516.39	1553	1476.71	1476.38	1819.67	1864	1772.04	1771.64	75
76	1382.94	1416	1347.23	1347.23	1536.60	1573	1496.92	1496.92	1843.92	1888	1796.29	1796.29	76
77	1401.13	1434	1365.42	1365.13	1556.81	1594	1517.13	1516.81	1868.17	1912	1820.54	1820.15	77
78	1419.31	1452	1383.60	1383.60	1577.02	1614	1537.34	1537.34	1892.42	1937	1844.79	1844.79	78
79	1437.50	1471	1401.79	1401.51	1597.22	1634	1557.54	1557.22	1916.67	1961	1869.04	1868.66	79
80	1455.69	1489	1419.98	1419.98	1617.43	1654	1577.75	1577.75	1940.92	1985	1893.29	1893.29	80
81	1473.87	1507	1438.16	1437.88	1637.64	1675	1597.96	1597.65	1965.16	2009	1917.53	1917.16	81
82	1492.06	1525	1456.35	1456.35	1657.85	1695	1618.17	1618.17	1989.41	2034	1941.78	1941.78	82
83	1510.25	1543	1474.54	1474.27	1678.05	1715	1638.37	1638.07	2013.66	2058	1966.03	1965.67	83
84	1528.43	1562	1492.72	1492.72	1698.26	1735	1658.58	1658.58	2037.91	2082	1990.28	1990.28	84
85	1546.62	1580	1510.91	1510.65	1718.47	1755	1678.79	1678.50	2062.16	2106	2014.53	2014.18	85
86	1564.81	1598	1529.10	1529.10	1738.68	1776	1699.00	1699.00	2086.41	2131	2038.78	2038.78	86
87	1583.00	1616	1547.29	1547.03	1758.89	1796	1719.21	1718.92	2110.66	2155	2063.03	2062.69	87
88	1601.18	1634	1565.47	1565.47	1779.09	1816	1739.41	1739.41	2134.91	2179	2087.28	2087.28	88
89	1619.37	1653	1583.66	1583.41	1799.30	1836	1759.62	1759.34	2159.16	2204	2111.53	2111.19	89
90	1637.56	1671	1601.85	1601.85	1819.51	1857	1779.83	1779.83	2183.41	2228	2135.78	2135.78	90
91	1655.75	1689	1620.04	1619.79	1839.72	1877	1800.04	1799.77	2207.66	2252	2160.03	2159.70	91
92	1673.94	1707	1638.23	1638.23	1859.93	1897	1820.25	1820.25	2231.91	2276	2184.28	2184.28	92
93	1692.12	1725	1656.41	1656.17	1880.14	1917	1840.46	1840.19	2256.16	2301	2208.53	2208.21	93
94	1710.31	1744	1674.60	1674.60	1900.35	1937	1860.67	1860.67	2280.41	2325	2232.78	2232.78	94
95	1728.50	1762	1692.79	1692.55	1920.55	1958	1880.87	1880.61	2304.67	2349	2257.04	2256.72	95
96	1746.69	1780	1710.98	1710.98	1940.76	1978	1901.08	1901.08	2328.92	2373	2281.29	2281.29	96
97	1764.88	1798	1729.17	1728.94	1960.97	1998	1921.29	1921.03	2353.17	2398	2305.54	2305.23	97
98	1783.06	1816	1747.35	1747.35	1981.18	2018	1941.50	1941.50	2377.42	2422	2329.79	2329.79	98
99	1801.25	1835	1765.54	1765.31	2001.39	2038	1961.71	1961.46	2401.67	2446	2354.04	2353.74	99
100	1819.44	1853	1783.73	1783.73	2021.60	2059	1981.92	1981.92	2425.92	2470	2378.29	2378.29	100

OCM ダブルピッチスプロケットの径表

ダブルピッチスプロケット（Sローラ形）の基準径表

歯数	作用歯数	C-2040 チェーンピッチ(25.40)			C-2050 チェーンピッチ(31.75)			C-2060 チェーンピッチ(38.10)			C-2080 チェーンピッチ(50.80)			C-2100 チェーンピッチ(63.50)			C-2120 チェーンピッチ(76.20)		
		外径 OD	ピッチ径 P.C.D	歯底円直径	外径 OD	ピッチ径 P.C.D	歯底円直径	外径 OD	ピッチ径 P.C.D	歯底円直径	外径 OD	ピッチ径 P.C.D	歯底円直径	外径 OD	ピッチ径 P.C.D	歯底円直径	外径 OD	ピッチ径 P.C.D	歯底円直径
9	4.5	43	39.52	31.00	53	49.39	38.48	64	59.27	46.46	85	79.03	61.95	106	98.79	78.24	128	118.55	94.52
10	5	47	43.21	35.29	58	54.02	43.86	70	64.82	52.91	93	86.43	70.55	117	108.03	88.98	140	129.64	107.41
11	5.5	51	46.98	38.58	64	58.73	47.97	76	70.47	57.84	102	93.96	77.13	127	117.45	97.21	153	140.94	117.28
12	6	55	50.80	42.88	69	63.50	53.34	83	76.20	64.29	110	101.60	85.72	138	127.00	107.95	165	152.40	130.17
13	6.5	59	54.66	46.34	74	68.32	57.66	89	81.98	69.48	118	109.31	92.64	148	136.64	116.59	177	163.97	140.54
14	7	63	58.54	50.62	79	73.18	63.02	95	87.81	75.90	127	117.08	101.20	158	146.35	127.30	190	175.62	153.39
15	7.5	67	62.45	54.19	84	78.06	67.47	101	93.67	81.25	135	124.90	108.33	168	156.12	136.22	202	187.34	164.09
16	8	71	66.37	58.45	89	82.97	72.81	107	99.56	87.65	143	132.75	116.87	179	165.93	146.88	214	199.12	176.89
17	8.5	76	70.31	62.09	94	87.89	77.36	113	105.47	93.11	151	140.63	124.15	189	175.78	155.98	227	210.94	187.81
18	9	80	74.26	66.34	100	92.83	82.67	119	111.40	99.49	159	148.53	132.65	199	185.66	166.61	239	222.79	200.56
19	9.5	84	78.23	70.04	105	97.78	87.29	126	117.34	105.03	167	156.45	140.04	209	195.57	175.85	251	234.68	211.65
20	10	88	82.20	74.28	110	102.75	92.59	132	123.29	111.38	176	164.39	148.51	220	205.49	186.44	263	246.59	224.36
21	10.5	92	86.17	78.01	115	107.72	97.26	138	129.26	116.99	184	172.35	155.98	230	215.43	195.78	276	258.52	235.57
22	11	96	90.16	82.24	120	112.70	102.54	144	135.23	123.32	192	180.31	164.43	240	225.39	206.34	288	270.47	248.24
23	11.5	100	94.14	86.01	125	117.68	107.25	150	141.22	128.98	200	188.29	171.97	250	235.36	215.76	300	282.43	259.55
24	12	104	98.14	90.22	130	122.67	112.51	156	147.21	135.30	208	196.28	180.40	260	245.35	226.30	312	294.41	272.18
25	12.5	108	102.14	94.01	135	127.67	117.26	162	153.20	140.99	216	204.27	187.99	270	255.34	235.78	324	306.41	283.57
26	13	112	106.14	98.22	140	132.67	122.51	168	159.20	147.29	224	212.27	196.39	281	265.34	246.29	337	318.41	296.18
27	13.5	116	110.14	102.03	145	137.67	127.28	174	165.21	153.02	233	220.28	204.03	291	275.35	255.83	349	330.42	307.63
28	14	120	114.15	106.23	150	142.68	132.52	181	171.22	159.31	241	228.29	212.41	301	285.37	266.32	361	342.44	320.21
29	14.5	124	118.16	110.06	155	147.69	137.32	187	177.23	165.06	249	236.31	220.08	311	295.39	275.91	373	354.47	331.72
30	15	128	122.17	114.25	161	152.71	142.55	193	183.25	171.34	257	244.33	228.45	321	305.42	286.37	385	366.50	344.27
31	15.5	133	126.18	118.10	166	157.73	147.36	199	189.27	177.12	265	252.36	236.16	331	315.45	296.00	398	378.54	355.83
32	16	137	130.20	122.28	171	162.75	152.59	205	195.29	183.38	273	260.39	244.51	341	325.49	306.44	410	390.59	368.36
33	16.5	141	134.21	126.14	176	167.77	157.42	211	201.32	189.18	281	268.43	252.24	352	335.53	316.10	422	402.64	379.95
34	17	145	138.23	130.31	181	172.79	162.63	217	207.35	195.44	289	276.46	260.58	362	345.58	326.53	434	414.69	392.46
35	17.5	149	142.25	134.19	186	177.81	167.48	223	213.38	201.25	297	284.50	268.34	372	355.63	336.22	446	426.75	404.10
36	18	153	146.27	138.35	191	182.84	172.68	229	219.41	207.50	306	292.55	276.67	382	365.68	346.63	458	438.82	416.59
37	18.5	157	150.30	142.24	196	187.87	177.54	235	225.44	213.33	314	300.59	284.44	392	375.74	356.35	471	450.89	428.25
38	19	161	154.32	146.40	201	192.90	182.74	241	231.48	219.57	322	308.64	292.76	402	385.80	366.75	483	462.96	440.73
39	19.5	165	158.34	150.29	206	197.93	187.61	247	237.51	225.41	330	316.69	300.55	412	395.86	376.49	495	475.03	452.41
40	20	169	162.37	154.45	211	202.96	192.80	253	243.55	231.64	338	324.74	308.86	422	405.92	386.87	507	487.10	464.87
41	20.5	173	166.39	158.35	216	207.99	197.68	260	249.59	237.50	346	332.79	316.66	433	415.99	396.63	519	499.18	476.59
42	21	177	170.42	162.50	221	213.03	202.87	266	255.63	243.72	354	340.84	324.96	443	426.05	407.00	531	511.26	489.03
43	21.5	181	174.45	166.41	226	218.06	207.76	272	261.67	249.59	362	348.90	332.79	453	436.12	416.78	543	523.35	500.77
44	22	185	178.48	170.56	231	223.10	212.94	278	267.72	255.81	370	356.96	341.08	463	446.19	427.14	556	535.43	513.20
45	22.5	189	182.51	174.48	237	228.13	217.83	284	273.76	261.68	378	365.01	348.91	473	456.27	436.94	568	547.52	524.96
46	23	193	186.54	178.62	242	233.17	223.01	290	279.80	267.89	387	373.07	357.19	483	466.34	447.29	580	559.61	537.38
47	23.5	197	190.57	182.54	247	238.21	227.91	296	285.85	273.78	395	381.13	365.04	493	476.42	457.10	592	571.70	549.15
48	24	201	194.60	186.68	252	243.25	233.09	302	291.90	279.99	403	389.19	373.31	503	486.49	467.44	604	583.79	561.56
49	24.5	205	198.63	190.61	257	248.29	238.00	308	297.94	285.88	411	397.26	381.17	514	496.57	477.27	616	595.88	573.35
50	25	209	202.66	194.74	262	253.32	243.16	314	303.99	292.08	419	405.32	389.44	524	506.65	487.60	628	607.98	585.75

ダブルピッチスプロケット（Rローラ形）の基準径表

歯数	C-2042 チェーンピッチ(25.40)			C-2052 チェーンピッチ(31.75)			C-2062 チェーンピッチ(38.10)			C-2082 チェーンピッチ(50.80)			C-2102 チェーンピッチ(63.50)			C-2122 チェーンピッチ(76.20)		
	外径 OD	ピッチ径 P.C.D	歯底円直径	外径 OD	ピッチ径 P.C.D	歯底円直径	外径 OD	ピッチ径 P.C.D	歯底円直径	外径 OD	ピッチ径 P.C.D	歯底円直径	外径 OD	ピッチ径 P.C.D	歯底円直径	外径 OD	ピッチ径 P.C.D	歯底円直径
5	50	43.21	25.22	63	54.02	32.32	75	64.82	39.42	100	86.43	53.62	126	108.03	63.06	151	129.64	78.84
6	59	50.80	34.92	74	63.50	44.45	89	76.20	53.97	118	101.60	73.02	148	127.00	87.31	178	152.40	107.95
7	68	58.54	41.19	85	73.18	52.29	102	87.81	63.38	136	117.08	85.57	170	146.35	102.99	204	175.62	126.77
8	77	66.37	50.49	96	82.97	63.92	115	99.56	77.33	153	132.75	104.17	191	165.93	126.24	230	199.12	154.67
9	85	74.26	57.26	106	92.83	72.37	128	111.40	87.47	170	148.53	117.69	213	185.66	143.15	255	222.79	174.96
10	93	82.20	66.32	117	102.75	83.70	140	123.29	101.06	187	164.39	135.81	234	205.49	165.80	280	246.59	202.14
11	102	90.16	73.36	127	112.70	92.50	153	135.23	111.63	203	180.31	149.90	254	225.39	183.41	305	270.47	223.27
12	110	98.14	82.26	138	122.67	103.62	165	147.21	124.98	220	196.28	167.70	275	245.35	205.66	330	294.41	249.96
13	118	106.14	89.48	148	132.67	112.65	177	159.20	135.81	237	212.27	182.14	296	265.34	223.72	355	318.41	271.64
14	127	114.15	98.27	158	142.68	123.63	190	171.22	148.99	253	228.29	199.71	316	285.37	245.68	380	342.44	297.99
15	135	122.17	105.62	168	152.71	132.82	202	183.25	160.02	269	244.33	214.42	337	305.42	264.06	404	366.50	320.04
16	143	130.20	114.32	179	162.75	143.70	214	195.29	173.06	286	260.39	231.81	357	325.49	285.80	429	390.59	346.14
17	151	138.23	121.76	189	172.79	153.00	227	207.35	184.23	302	276.46	246.70	378	345.58	304.41	453	414.69	368.48
18	159	146.27	130.39	199	182.84	163.79	239	219.41	197.18	319	292.55	263.97	398	365.68	325.99	478	438.82	394.37
19	167	154.32	137.91	209	192.90	173.19	251	231.48	208.46	335	308.64	279.00	419	385.80	344.79	502	462.96	416.92
20	176	162.37	146.49	220	202.96	183.91	263	243.55	221.32	351	324.74	296.16	439	405.92	366.23	527	487.10	442.65
21	184	170.42	154.06	230	213.03	193.38	276	255.63	232.69	368	340.84	311.31	459	426.05	385.17	551	511.26	465.38
22	192	178.48	162.60	240	223.10	204.05	288	267.72	245.49	384	356.96	328.38	480	446.19	406.50	576	535.43	490.98
23	200	186.54	170.22	250	233.17	213.58	300	279.80	256.92	400	373.07	343.62	500	466.34	425.56	600	559.61	513.85
24	208	194.60	178.72	260	243.25	224.20	312	291.90	269.67	416	389.19	360.61	520	486.49	446.80	625	583.79	539.34
25	216	202.66	186.38	270	253.32	233.77	324	303.99	281.16	433	405.32	375.94	541	506.65	465.96	649	607.98	562.33

※奇数歯の歯底円直径は歯底距離を表わします。

リーフチェーン

Leaf Chain

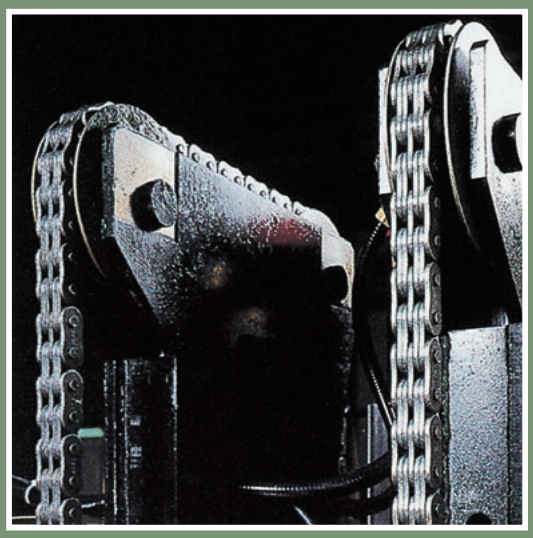

OCM

OCMリーフチェーンの特長と選定

リーフチェーンは一般的にはバランスチェーンとも呼ばれ、プレートとピンで構成されたチェーンです。OCMリーフチェーンはANSI規格に準拠し、用途は吊下用・平衡用・運動伝動用などの低速域での使用に最適です。

■特　長

1．ローラチェーンやワイヤロープに比較してコンパクトに設計できます。
2．末端金具はチェーン本体以上に強くすることができ、連結は簡単にできます。
3．構成部品が大きく、錆や腐食に対して優れています。

■形　式

AL形　：繰返し数が少なく（目安として100回／日）、主に静荷重のみを受け摩耗が問題にならない場合。プレートは標準シリーズローラチェーンの外プレート形状・厚さを基準とし、また、ピン径も標準シリーズローラチェーンを基準としています。

BL形　：繰返し数が多く（目安として1000回／日）、衝撃と摩耗を考慮する必要がある場合。プレートは標準シリーズローラチェーンの内プレート形状を基準とし、また、ピン径・プレート厚さは標準シリーズローラチェーンの1サイズ上のものを使用します。

1000回／日以上の繰返しの場合は、使用しないでください。

AL形・BL形ともチェーン速度が30m/min以下で使用。この速度を超える場合は、OCMローラチェーンをご使用ください。

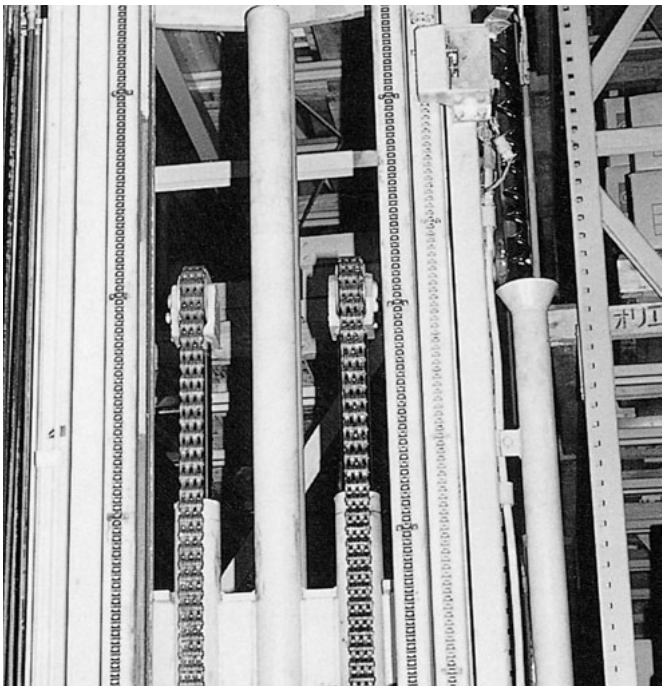

■選定法

次の手順で選定してください。

1．使用条件により次の事項を求めます。
・チェーン速度
・使用の状態
・作用荷重（アタッチメント質量・慣性力・衝撃力を含む）
2．上記事項によりチェーンの形式を求めます。
3．次式と表1速度係数表・表2使用係数表・表3安全係数表を用いてチェーン番号を決めます。

チェーンの保証引張強さ ≧ チェーンに作用する最大負荷 × 使用係数 × 速度係数 × 安全係数

表1 速度係数表

リーフチェーンの速度m/min	速度係数
10以下	1.0
10を超え　20以下	1.1
20を超え　30以下	1.2

表2 使用係数表

荷重区分	使　用　例	使用係数	適用品種
平滑な伝動	起動、停止が平滑、荷重変動が緩慢（バランスウェート吊下用など）	1	AL形
多少の衝撃を伴う伝動	起動、停止、荷重変動、逆転が多い（フォークリフトなど）	1.3	AL形 BL形
衝撃を伴う伝動	急激な起動、停止、荷重変動、逆転がある（鉱山、建設機械など）	1.5	BL形 OCMローラチェーンまたはBL特形

表3 安全係数表

ただし､法規上チェーンの安全係数の規定がある場合は、大きい値を採用してください。

チェーンの形式		安全係数
AL形	繰返しが10回／日以下	9以上
	繰返しが10回～100回日以下	12以上
BL形	繰返しが1000回／日以下	10以上

■滑　車

リーフチェーンは普通、滑車とともに使用します。滑車の一般的な設計基準は、次の通りです。

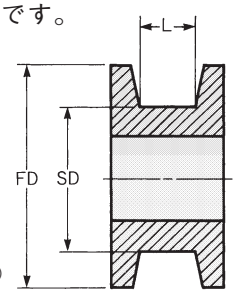

SD（最小滑車径）＝チェーンピッチ×5
L（最小溝幅）＝ピン全長×1.05
FD（フランジ外径）＝SD＋C（チェーンプレート）

〔注意事項〕

1．奇数リンクの場合は、両端内リンクか外リンクかをご指定ください。指定のない場合は内リンクで納入いたします。なお、偶数リンクの場合は、一端は内リンク他端は外リンクになります。
2．チェーン両端にはピンは付いていません。
3．金具寸法はW_1・G_1は内リンク用、W_2・G_2は外リンク用です。なお、加工公差はW_1を（0～＋0.2）、G_1・G_2を（0～＋0.1）、W_2を（0～－0.2）で製作してください。

OCM リーフチェーン〔AL形〕



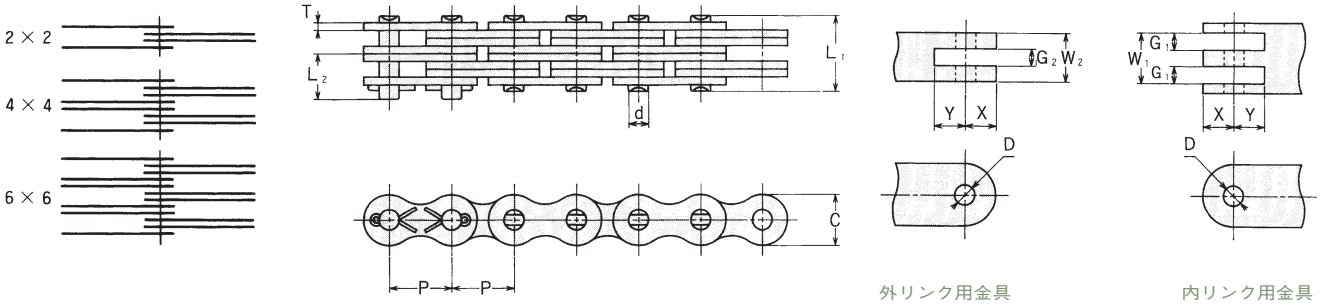

■AL形各部寸法

チェーン番号	ピッチ P	プレート組合せ	プレート C	プレート T	ピン d	ピン L1	ピン L2	保証引張強さ kN	保証引張強さ kgf	概略質量 (kg/m)	金具 (最小)D	金具 (最大)X	金具 (最小)Y	金具 G2	金具 W2	金具 G1	金具 W1
AL 422	12.70	2×2	10.4	1.5	3.96	8.4	6.3	16.67	1,700	0.38	4.01	6.3	6.3	—	3.0	3.4	—
AL 444		4×4				14.8	9.5	33.33	3,400	0.74				3.5	9.4		9.9
AL 466		6×6				21.2	12.7	50.00	5,100	1.10				3.5	15.9		16.3
AL 522	15.875	2×2	13.0	2.0	5.08	10.4	7.5	27.75	2,830	0.62	5.13	7.9	7.9	—	4.0	4.5	—
AL 544		4×4				18.9	11.7	55.49	5,660	1.22				4.5	12.5		13.0
AL 566		6×6				27.4	15.9	83.24	8,490	1.81				4.5	20.9		21.4
AL 622	19.05	2×2	15.3	2.4	5.95	12.2	8.7	38.53	3,930	0.87	6.00	9.5	9.5	—	4.7	5.3	—
AL 644		4×4				22.1	13.7	77.06	7,860	1.71				5.3	14.6		15.2
AL 666		6×6				32.0	18.6	115.59	11,790	2.54				5.3	24.6		25.2
AL 822	25.40	2×2	20.8	3.2	7.94	16.4	11.8	68.14	6,950	1.67	8.01	12.7	12.7	—	6.4	7.1	—
AL 844		4×4				29.8	18.5	136.27	13,900	3.30				7.1	19.8		20.5
AL 866		6×6				43.2	25.2	204.41	20,850	4.92				7.1	33.2		33.8
AL 1022	31.75	2×2	26.0	4.0	9.53	19.5	13.9	100.98	10,300	2.59	9.60	15.8	15.8	—	7.9	8.7	—
AL 1044		4×4				36.7	22.2	201.96	20,600	5.14				8.7	24.4		25.2
AL 1066		6×6				53.2	30.5	302.94	30,900	7.68				8.7	41.0		41.8
AL 1222	38.10	2×2	31.2	4.8	11.11	24.0	15.7	137.25	14,000	3.73	11.18	19.0	19.0	—	9.5	10.3	—
AL 1244		4×4				43.8	25.6	274.51	28,000	7.38				10.3	29.3		30.1
AL 1266		6×6				63.6	35.5	411.76	42,000	11.0				10.3	49.1		49.9
AL 1444	44.45	4×4	36.2	5.6	12.70	51.1	30.8	362.75	37,000	9.92	12.78	22.2	22.2	12.1	34.4	12.1	35.4
AL 1466		6×6				74.0	42.5	544.12	55,500	14.8				12.1	57.7		58.7
AL 1644	50.80	4×4	41.6	6.4	14.29	58.2	—	455.88	46,500	13.1	14.36	25.4	25.4	13.8	39.0	13.8	40.2
AL 1666		6×6				84.5	—	683.82	69,750	19.6				13.8	65.4		66.6

注）1．金具の製作はW_2：0～−0.2、W_1：0～+0.2、G_2、G_1：0～+0.1の公差にしてください。
2．金具の材質は構造用合金鋼を使用し、熱処理で硬度HRC32～35にしてください。
3．継手ピンは、構造用合金鋼を使用し、熱処理を行い硬度HRC47～52としてください。
4．金具は、ご要望により当社にて製作いたします。

OCM リーフチェーン〔BL形〕

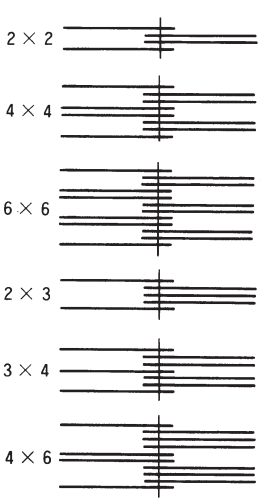

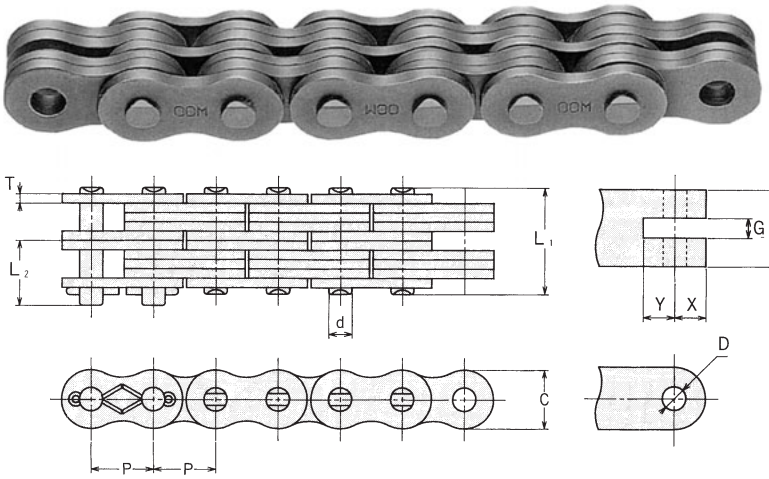

外リンク用金具

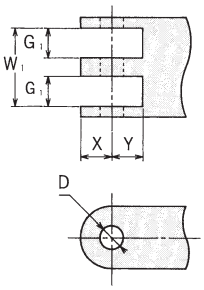

内リンク用金具

■BL形各部寸法

チェーン番号	ピッチ P	プレート組合せ	プレート C	プレート T	ピン d	ピン L1	ピン L2	保証引張強さ kN	保証引張強さ kgf	概略質量 (kg/m)	金具 (最小)D	金具 (最大)X	金具 (最小)Y	金具 G2	金具 W2	金具 G1	金具 W1
BL 422	12.70	2×2	12.0	2.0	5.08	10.4	7.5	24.51	2,500	0.63	5.13	6.4	6.3	—	4.1	4.5	—
BL 423		2×3				12.6	8.5	24.51	2,500	0.79				—	6.3	6.6	—
BL 434		3×4				16.8	10.6	36.76	3,750	1.09				2.3	10.4	4.4	10.7
BL 444		4×4				18.9	11.7	49.02	5,000	1.24				4.4	12.6	4.5	13.0
BL 446		4×6				23.2	13.8	49.02	5,000	1.55				4.4	16.6	6.6	17.2
BL 466		6×6				27.4	15.9	73.53	7,500	1.58				4.4	21.0	4.5	21.4
BL 522	15.875	2×2	15.0	2.4	5.95	12.2	8.7	38.78	3,950	0.95	6.00	8.0	7.9	—	4.8	5.2	—
BL 523		2×3				14.7	10.0	38.78	3,950	1.17				—	7.4	7.7	—
BL 534		3×4				20.3	12.5	59.80	6,100	1.63				2.7	12.1	5.1	12.5
BL 544		4×4				22.1	13.7	77.45	7,900	1.85				5.1	14.7	5.2	15.1
BL 546		4×6				27.2	16.2	77.45	7,900	2.31				5.1	19.7	7.7	20.1
BL 566		6×6				32.0	18.6	116.18	11,850	2.76				5.1	24.6	5.2	25.0
BL 622	19.05	2×2	18.0	3.2	7.94	16.4	11.8	63.73	6,500	1.53	8.01	9.6	9.5	—	6.5	7.0	—
BL 623		2×3				19.7	13.4	63.73	6,500	1.89				—	10.0	10.4	—
BL 634		3×4				26.3	16.8	95.59	9,750	2.62				3.7	16.5	6.9	16.9
BL 644		4×4				29.8	18.5	127.45	13,000	2.99				6.9	19.9	7.0	20.4
BL 646		4×6				36.2	21.8	127.45	13,000	3.71				6.9	26.6	10.4	27.1
BL 666		6×6				43.2	25.2	191.18	19,500	4.45				6.9	33.3	7.0	33.8
BL 822	25.40	2×2	24.0	4.0	9.53	20.1	13.9	95.10	9,700	2.60	9.60	12.7	12.7	—	8.0	8.6	—
BL 823		2×3				24.3	16.0	95.10	9,700	3.24				—	12.3	12.8	—
BL 834		3×4				32.5	20.1	156.86	16,000	4.50				4.5	20.3	8.5	20.9
BL 844		4×4				36.7	22.2	200.00	20,400	5.14				8.5	24.6	8.6	25.2
BL 846		4×6				45.0	26.4	200.00	20,400	6.40				8.5	32.9	12.8	33.5
BL 866		6×6				53.2	30.5	285.29	29,100	7.66				8.5	41.2	8.6	41.8
BL 1022	31.75	2×2	30.0	4.8	11.11	24.0	15.7	137.25	14,000	3.89	11.19	15.9	15.8	—	9.6	10.3	—
BL 1023		2×3				28.9	18.1	137.25	14,000	4.84				—	14.7	15.3	—
BL 1034		3×4				38.8	23.1	235.29	24,000	6.73				5.4	24.4	10.1	25.0
BL 1044		4×4				43.8	25.6	274.51	28,000	7.67				10.1	29.5	10.3	30.1
BL 1046		4×6				53.6	30.5	274.51	28,000	9.56				10.1	39.4	15.3	40.0
BL 1066		6×6				63.6	35.5	411.76	42,000	11.5				10.1	49.3	10.3	49.9
BL 1222	38.10	2×2	36.0	5.6	12.70	27.8	19.2	176.47	18,000	5.44	12.78	19.1	19.0	—	11.3	12.1	—
BL 1223		2×3				33.8	22.1	176.47	18,000	6.78				—	17.3	17.9	—
BL 1234		3×4				45.3	27.9	284.31	29,000	9.43				6.3	28.6	11.9	29.3
BL 1244		4×4				51.1	30.8	352.94	36,000	10.8				11.9	34.6	12.1	35.4
BL 1246		4×6				62.6	36.6	352.94	36,000	13.4				11.9	45.3	17.9	47.0
BL 1266		6×6				74.3	42.5	529.41	54,000	16.1				11.9	57.9	12.1	58.6
BL 1422	44.45	2×2	42.0	6.4	14.29	31.8	—	215.69	22,000	7.22	14.36	22.3	22.2	—	12.8	13.7	—
BL 1423		2×3				38.4	—	215.69	22,000	8.98				—	19.6	20.3	—
BL 1434		3×4				51.6	—	343.14	35,000	12.5				7.1	32.5	13.5	33.3
BL 1444		4×4				58.2	—	431.37	44,000	14.3				13.5	39.3	13.7	40.1
BL 1446		4×6				71.4	—	431.37	44,000	17.8				13.5	52.5	20.3	53.3
BL 1466		6×6				84.6	—	647.06	66,000	21.3				13.5	65.8	13.7	66.6
BL 1622	50.80	2×2	48.2	7.2	17.45	35.8	—	323.53	33,000	9.25	17.55	25.4	25.4	—	14.7	15.7	—
BL 1623		2×3				43.8	—	323.53	33,000	11.5				—	22.5	23.3	—
BL 1634		3×4				58.6	—	517.65	52,800	16.0				8.1	37.3	15.4	38.2
BL 1644		4×4				66.1	—	647.06	66,000	18.3				15.4	45.1	15.7	46.0
BL 1646		4×6				80.7	—	647.06	66,000	22.8				15.4	60.3	23.3	61.1
BL 1666		6×6				96.4	—	970.59	99,000	27.3				15.4	75.4	15.7	76.3

注） 1．金具の製作はW_2：0～−0.2、W_1：0～+0.2、G_2、G_1：0～+0.1の公差にしてください。
2．金具の材質は構造用合金鋼を使用し、熱処理で硬度HRC32～35にしてください。
3．継手ピンは、構造用合金鋼を使用し、熱処理を行い硬度HRC47～52としてください。
4．金具は、ご要望により当社にて製作いたします。

OCMリーフチェーンの点検と故障対策

リーフチェーンの安全性の確保と摩耗寿命向上のために定期点検、定期給油をお願いいたします。

点検表

項　目	現　象	原　因	対　策
摩耗伸び	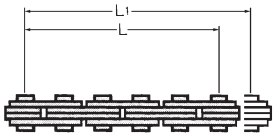	正常摩耗 過負荷による伸び	L1＝L×1.03でチェーンの交換 チェーンの交換
屈曲不良	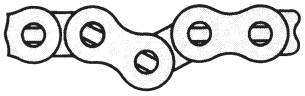	屈曲部への異物侵入 腐食、錆、 ピンとプレートの変形	洗浄の上給油（またはチェーン交換） チェーンの交換、雰囲気改善 チェーンの交換
ピンの突出および回転	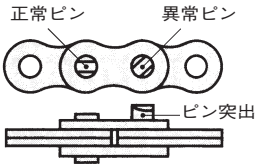	過負荷 潤滑不良	チェーンの交換 チェーン選定の見直し 潤滑改善
ピンとプレートの断面摩耗	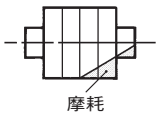	ガイド滑車との干渉	芯ずれ調整
プレートの変形	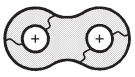 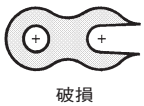 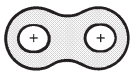	過負荷	チェーンの交換 チェーン選定の見直し 過負荷原因の改善
プレートの偏摩耗		滑車との接触不良	滑車との取合い改善

ORIENTAL CHAIN MFG. CO., LTD.

樹脂チェーン

Engineering Plastic Chain

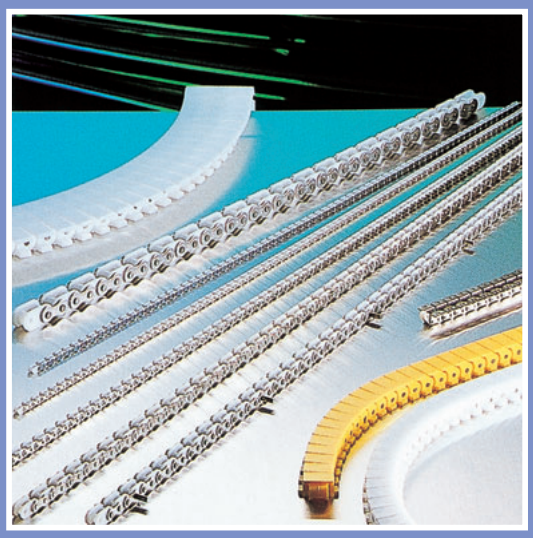

OCM

OCM PD形プラチェーン

エンプラの特長を活かし、ステンレスピンと組み合わせたチェーンです。
ビン・缶・紙パック、その他小物商品の搬送に最も適しております。
・軽量で低騒音、しかも耐食性に優れ無給油運転ができるので、衛生的でメンテナンスの必要がありません。
・様々な用途に幅広くご使用できるようになっております。



■寸法・仕様

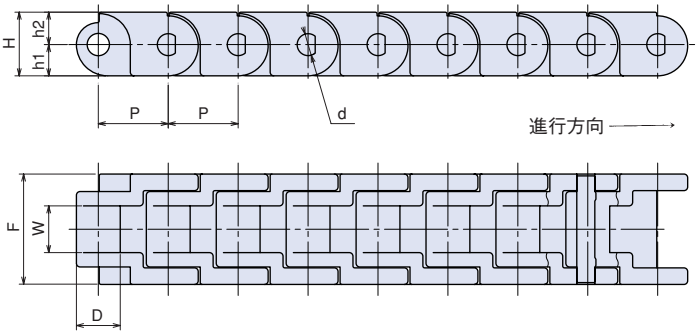

・樹脂材質：ポリアセタール
・ピン材質：18-8ステンレス
・使用温度：−10℃〜80℃
（ウエットの場合は60℃まで）
・許容チェーン速度　：60m/min以下
・最小スプロケット：14T
・上部最小屈曲半径：R120（PD40）
R250（PD60）

■ガイドレール

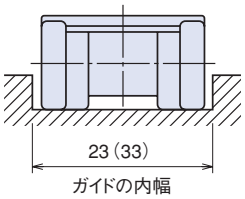

※（　）寸法はPD60用です。

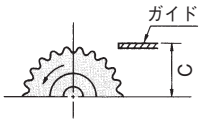

$$C=\frac{\text{スプロケットのピッチ径}}{2}-5.5\ (8.0)$$

チェーン番号	ピッチ P	ローラ径 D	内リンク内幅 W	高さ h1	高さ h2	高さ H	ピン径 d	プレート幅 F	許容張力 kN	許容張力 kgf	概略質量 (kg/m)
PD40	12.70	7.92	7.95	6.0	6.7	12.7	3.96	20	0.44	45	0.37
PD60	19.05	11.91	12.7	8.5	8.8	17.3	5.98	30	0.88	90	0.79

注）記載の許容張力は常温、速度15m/min以下の場合です。（許容張力は温度と速度によって変化します。）
旧仕様（従来品）との連結はできませんのでご注意ください。

・普通仕様（記号無）　帯電防止仕様で機械的性質に優れたポリアセタール樹脂を使用しています。
・低摩擦仕様（SL）　低摩擦で、耐摩耗性に優れた特殊ポリアセタール樹脂を使用しています。
・超低摩擦仕様（SSL）　超低摩擦の特殊ポリアセタール樹脂を使用しており、大幅に摩擦係数を減少させることができます。
・導電仕様（EL）　導電性に優れています（体積固有抵抗率5×10Ω・cm）
※許容張力はPD40：0.34｛35｝、PD60：0.64｛65｝kN｛kgf｝となります。
・耐候仕様（UV）　屋外での紫外線劣化(変色、強度低下）に対する耐性に優れています。

■外観色

型式	普通 記号無	低摩擦 SL	超低摩擦 SSL	導電 EL	耐候 UV
PD40・PD60	ホワイト	グリーン	ライトブルー	ブラック	グレー
	ライトグレー	ホワイト			

■PD形プラチェーンの表示

OCM　PD40−SL−W

型式：PD40　PD60

仕様記号
普　通　：記号無
低摩擦　：SL
超低摩擦：SSL
導　電　：EL
耐　候　：UV

外観色
普通仕様　：ホワイト…W
ライトグレー…LG
低摩擦仕様：グリーン…G
ホワイト…W

OCM PD形プラチェーン

搬送面の幅が広く許容張力が大きいため、PD形プラチェーンを用いた搬送範囲の拡大が図れます。

■寸法・仕様

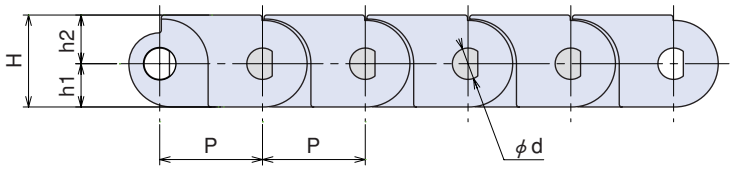

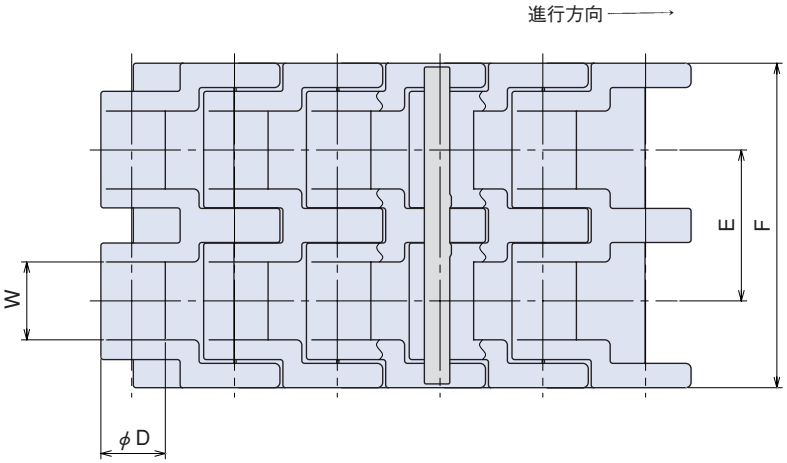

■PD形プラチェーンの表示

OCM PD60−2−LG

外観色
LG：ライトグレー
W：ホワイト

- 樹脂材質　：ポリアセタール
- ピン材質　：18-8ステンレス鋼
- 使用温度　：−10〜80℃
- 許容チェーン速度　：60m/min以下
- 最小スプロケット歯数：12T
- 上部最小屈曲半径：R400

■ガイドレール

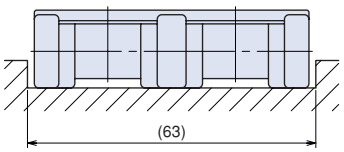

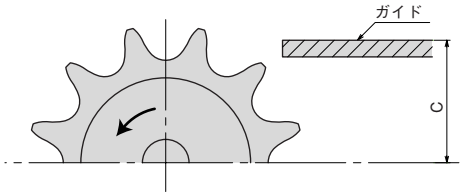

$$C = \frac{\text{スプロケットのピッチ径}}{2} - 7.5$$

■専用スプロケット

1. OCM60単列新B形スプロケットを2個使用します。
2. ディスタンスを入れて幅を調整して下さい。
   （ディスタンスは、別途製作が必要です）
3. 2個のスプロケットの歯の位相を合わせて下さい。
   ※一体形にて弊社で製作対応も可能です。

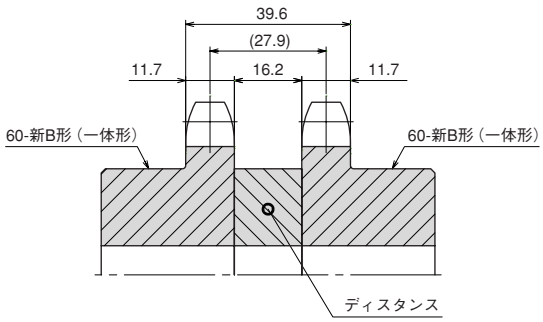

■各部寸法

チェーン番号	ピッチ P	ローラ径 D	内リンク内幅 W	高さ h1	高さ h2	高さ H	ピン径 d	プレート幅 F	横ピッチ E	許容張力 kN	許容張力 kgf	概略質量 (kg/m)
OCM PD60-2	19.05	11.91	14.4	8.0	9.0	17	5.8	60	27.9	1.27	130	1.6

OCM TBP形プラチェーン

TBP形プラチェーンは、エンプラの特長を活かし、ステンレスピン又はエンプラピンと組み合わせた直線搬送用チェーンです。
自己潤滑性が有り、無給油運転ができ低騒音・低摩擦で衛生的です。
世界標準形状を採用しておりますので様々な場所での使用が可能です。

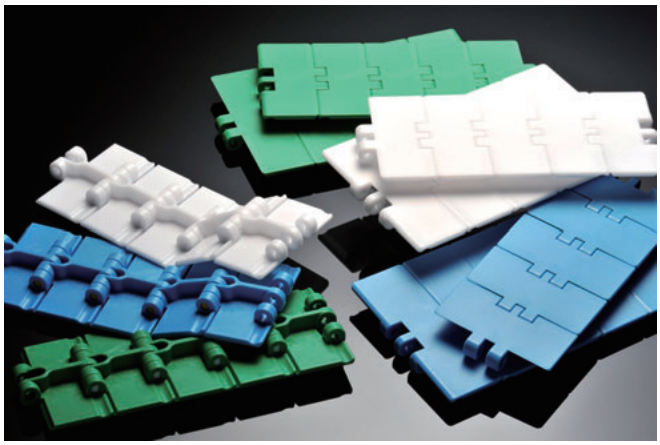

■寸法・仕様

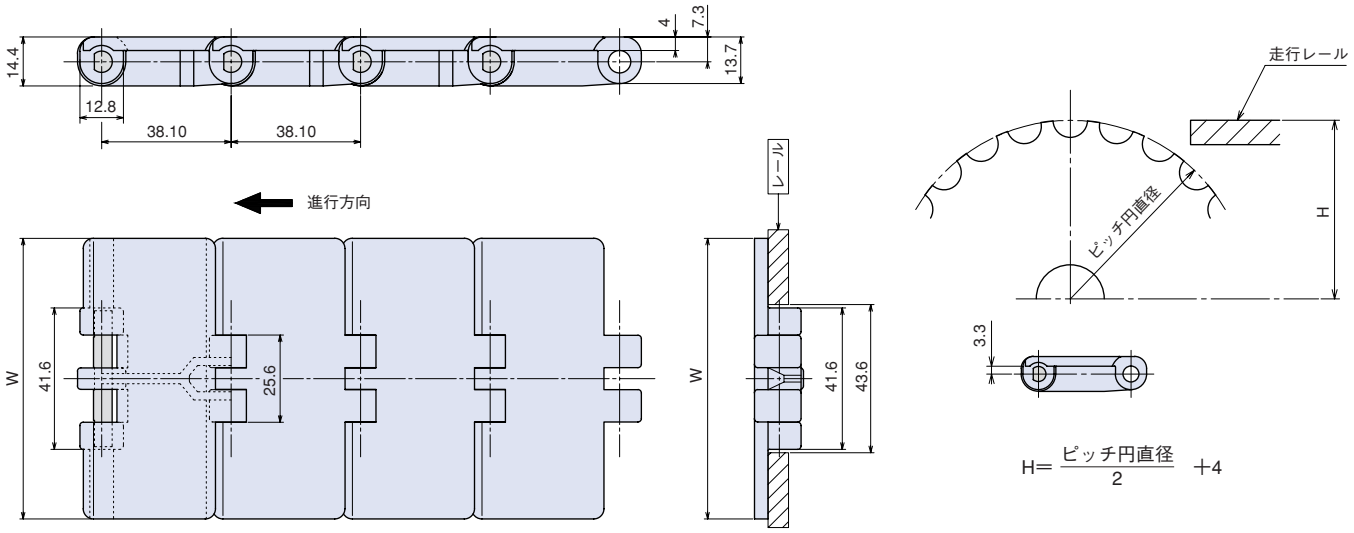

■各部寸法

チェーン番号	ピッチ P	プレート幅 W	ピン材質	許容張力 kN	許容張力 kgf	概略質量 (kg/m)	外観色 低摩擦仕様	外観色 超低摩擦仕様
OCM TBP60-82	38.1	82.6	SUS エンプラ	0.83	85	0.85 0.65	グリーン	ライトブルー
OCM TBP60-114	38.1	114.3	SUS エンプラ	0.83	85	1.0 0.8	ホワイト	

注）記載の許容張力は常温、速度15m/min以下の場合です。（許容張力は温度と速度によって変化します。）

- 樹脂材質：ポリアセタール
- ピン材質：18-8ステンレス
  特殊エンプラ
- 使用温度：−10℃〜80℃
  （ウェットの場合は60℃まで）
- 許容チェーン速度：100m/min以下
  （無潤滑の場合は50m/min以下）

■TBP形プラチェーンの表示

OCM　TBP60−82P−SL−G

- プレート幅：82　114
- ピン材質
  ステンレスピン：表示なし
  エンプラピン　：P
- プレート仕様
  低摩擦仕様　：SL
  超低摩擦仕様：SSL
- 外観色
  低摩擦仕様　：グリーン…G
  　ホワイト…W
  超低摩擦仕様：ライトブルー
  　表示なし

OCM TBP形プラチェーン

■TBP60スプロケット（参考）

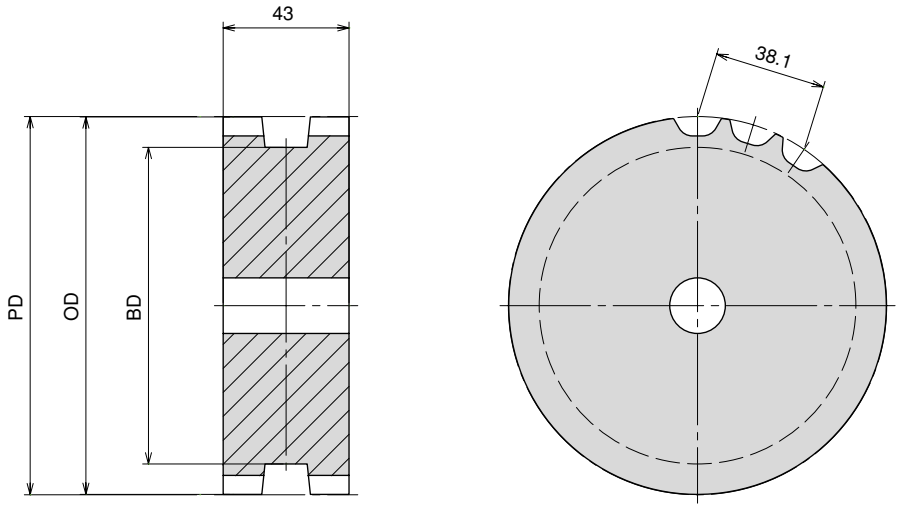

歯　数		ピッチ径	外　径	ボス径
作用歯数	割出歯数	PD	OD	BD
10.5	21	129.26	129.0	108.2
11.5	23	141.22	142.0	120.2
12.5	25	153.20	154.0	132.2

OCM PD形・TBP形プラチェーン

■チェーンと搬送物との摩擦係数

搬送物材質	普通仕様	低摩擦仕様 SL	超低摩擦仕様 SSL
スチール缶	0.21	0.17	0.14
アルミ缶	0.21	0.17	0.14
ガラス瓶	0.18	0.13	0.10
PETボトル	0.20	0.16	0.13
紙パック	0.28	0.25	0.22

※ドライ環境で潤滑なしの場合

■チェーンと受けレールとの摩擦係数

レール材質	普通仕様	低摩擦仕様 SL	超低摩擦仕様 SSL
超高分子量ポリエチレン	0.22	0.17	0.14
POM	0.24	0.19	0.16
ステンレス	0.22	0.17	0.14

※ドライ環境で潤滑なしの場合

本データは弊社テスト結果によるものです。摩擦係数値はチェーンの汚れ、搬送物の底面形状、表面粗さにより差異が生じます。
特に紙パックは底面形状、紙材質等により大きく摩擦係数値が変わりますので、搬送物毎に摩擦係数の測定をお奨め致します。

■各種液体に対する耐食性

液　体　名	普通仕様	低摩擦仕様 SL	超低摩擦仕様 SSL	低摩擦仕様（エンプラピン）-P-SL	超低摩擦仕様（エンプラピン）-P-SSL
アセトン	○	○	○	○	○
油（植物・鉱物）	○	○	○	○	○
アルコール	○	○	○	○	○
アンモニア水	○	○	○	○	○
塩化ナトリウム	○	○	○	○	○
塩酸（2%）	×	×	×	×	×
海水	△	△	△	△	△
過酸化水素（3%）	×	×	×	×	×
水酸化ナトリウム（苛性ソーダ25%）	△	△	△	△	△
ガソリン	○	○	○	○	○
ギ酸（50%）	×	×	×	×	×
ギ酸アルデヒド	○	○	○	○	○
クエン酸	△	△	△	△	△
クロム酸	×	×	×	×	×
酢酸（10%）	×	×	×	×	×
四塩化炭素	○	○	○	○	○
次亜塩素酸ナトリウム（0.01%）	△	△	△	△	△
硝酸（5%）	×	×	×	×	×
食酢	△	△	△	△	△
水酸化カリウム	○	○	○	○	○
リン酸（10%）	×	×	×	×	×
乳酸	○	○	○	○	○
パラフィン	○	○	○	○	○
ベンゼン	○	○	○	○	○
ヨード	×	×	×	×	×
硫酸	×	×	×	×	×
石鹸水	○	○	○	○	○
ウイスキー	○	○	○	○	○
牛乳	○	○	○	○	○
清涼飲料水	○	○	○	○	○
水	○	○	○	○	○
野菜ジュース	○	○	○	○	○
ビール	○	○	○	○	○
フルーツジュース	○	○	○	○	○
ワイン	○	○	○	○	○

○：耐食性有り　△：使用条件により耐食性有り　×：耐食性なし

1. 本データは弊社テスト結果及び材料メーカーからの資料を基に作成した物であり、全ての使用条件において保証するものではございません。実際の条件下でテストされる事をお奨めします。
2. 使用条件は20℃、表記の無い試薬は飽和状態または、100%溶液です。
3. 表記の溶液を混合してご使用される場合は条件が異なりますので、御確認ください。
4. 表に記載されていない溶液をご使用される場合は弊社までお問い合わせください。

OCM CT形クリップトップチェーン

チェーンのピンを両側に延長したローラチェーンに1ピッチ単位で樹脂製クリップトップをワンタッチではめ込み、チェーンを覆い美しいフラットな上側面を確保したチェーンです。搬送物に傷をつけない連続した荷受け面は、凸凹がなく手で触れても安全、スプロケット部での開口もなく、ゴミなどの異物を噛み込まないようにしたもので、人や物に優しい樹脂のソフト感が発揮されています。樹脂製チェーンやベルトでは、強度不足、鋼製（内曲げAアタッチ等）チェーンでは搬送物（ダンボール・樹脂パレット等）に傷がつく、このような場合の用途に適し、許容張力も大きく強度十分な搬送チェーンです。

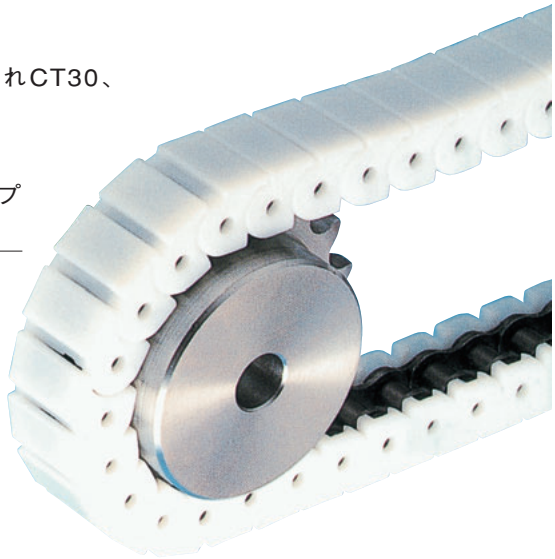

本体ローラチェーンのサイズ

ISO・B系06Ｂ、JIS40、JIS60、の3種類でチェーン番号はそれぞれCT30、CT40、CT60と表示します。

■CT形クリップトップチェーンの表示

本体ローラチェーンの種類

	記号	表示例	クリップトップの材質表示例
・普通鋼製チェーン	無記号	CT30-A	
・鋼製ニッケルメッキチェーン	N	CT40N-U	
・ステンレスチェーン（SUS304）	SUS	CT40SUS-E	
・鋼製セルーブチェーン（無給油チェーン）	SER	CT60SER-A	

クリップトップの材質は、搬送状況により下記の３種類とします。

	記号
・ポリアセタール樹脂製（白色）：一般搬送用	A
・ポリウレタン樹脂製（半透明）：輸送物の滑りを嫌う場合の搬送	U
・導電ポリアミド樹脂製（黒色）：輸送物の帯電を嫌う場合の搬送	E

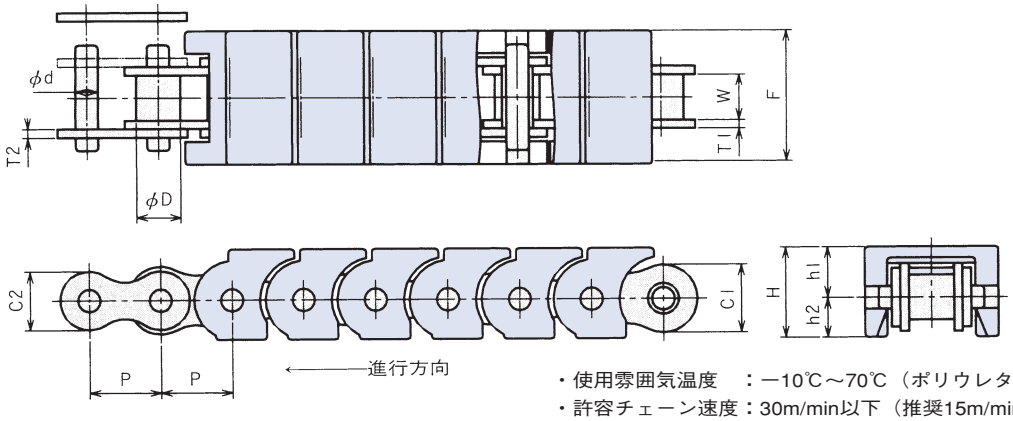

・使用雰囲気温度　：−10℃～70℃（ポリウレタンの場合−10℃～50℃）
・許容チェーン速度：30m/min以下（推奨15m/min以下）
・スプロケットは13T以上をご使用ください

■各部寸法

チェーン番号				ピッチ	ローラ径	内リンク内幅	プレート				ピン径	クリップトップ			
普通タイプ	Nタイプ	SUSタイプ	SERタイプ	P	D	W	C_1	C_2	T_1	T_2	d	h_1	h_2	H	F
OCM CT30	OCM CT30N	———	———	9.525	6.35	5.72	8.2	8.2	1.32	1.0	3.28	7.5	5.5	13.0	17.3
OCM CT40	OCM CT40N	OCM CT40SUS	OCM CT40SER	12.70	7.92	7.95	12.0	10.4	1.5	1.5	3.96	9.0	7.0	16.0	23.5
OCM CT60	OCM CT60N	OCM CT60SUS	OCM CT60SER	19.05	11.91	12.70	18.0	15.3	2.4	2.4	5.95	13.5	10.5	24.0	35.5

普通・N・SERタイプ		SUSタイプ		クリップトップ許容負荷 kg/1ピッチ	概略質量 (kg/m)
チェーン番号	許容張力 kN{kgf}	チェーン番号	許容張力 kN{kgf}		
OCM CT30 OCM CT30N	1.47{150}	———	——	3	0.55
OCM CT40 OCM CT40N OCM CT40SER	2.75{280}	OCM CT40SUS	0.44{ 45}	5	0.85
OCM CT60 OCM CT60N OCM CT60SER	6.28{640}	OCM CT60SUS	1.03{105}	10	1.95

使用スプロケットにより、チェーンとハブが干渉する場合があります。干渉する場合はC寸法を下表とし、ハブ径を算出、加工してください。



	CT30	CT40	CT60
C（最小）	7.0	8.5	12.5

OCM PC40・60形プラカーブチェーン

エンプラの特長を活かし、ステンレスと組合わせたチェーンです。直線・曲線走行が自由にできるため、ビン・缶・紙パックあるいはその他の小物商品類の輸送に最も適しています。また、PC60タイプはプレート幅が広いので清涼飲料容器などの輸送に効果を発揮します。

- 軽量で低騒音、しかも耐食性に優れ無給油運転ができるので、衛生的でメンテナンスの必要がありません。
- カーブ箇所には、ガイドを付けその中をガイドウィングが通過する構造のため、安定した走行ができます。
- スプロケットは、OCM標準品が使用できます。

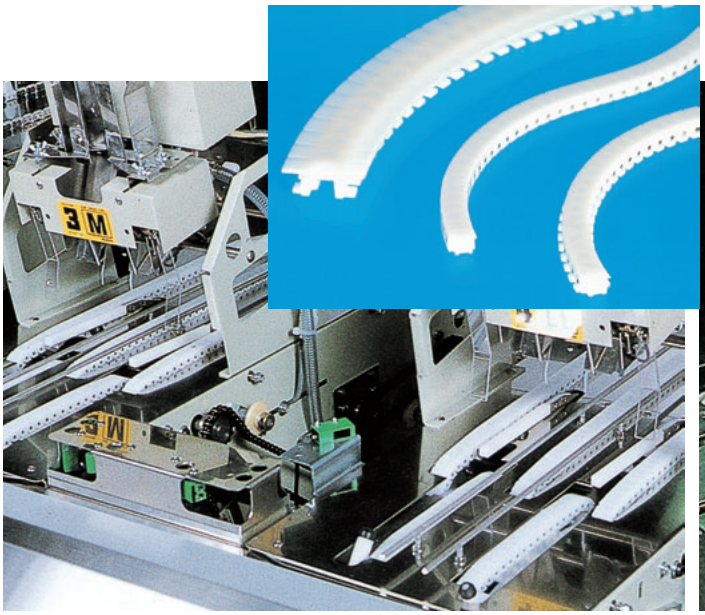

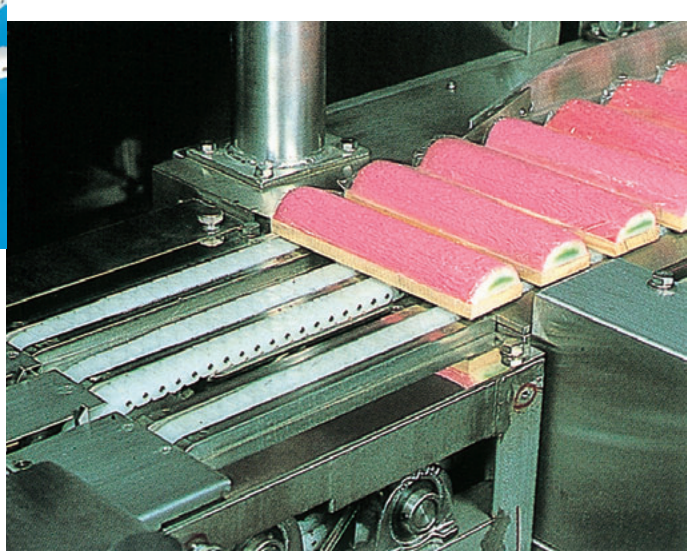

■輸送側　直線部　曲線部

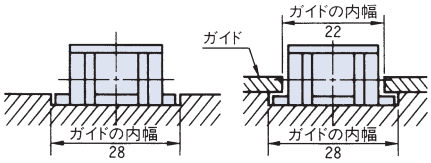

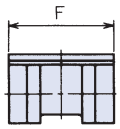

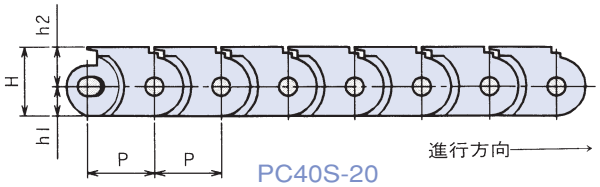

PC40S-20

■リターン側　直線部　曲線部

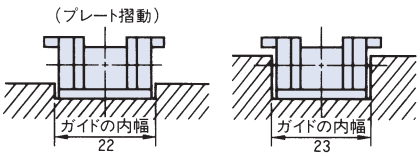

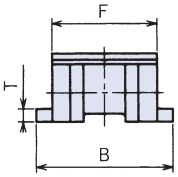

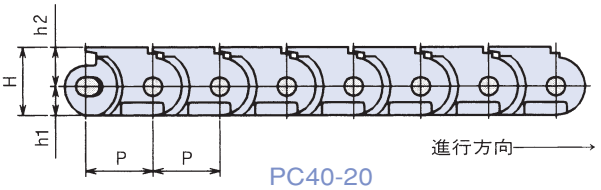

PC40-20

■リターン側　直線部・曲線部共通

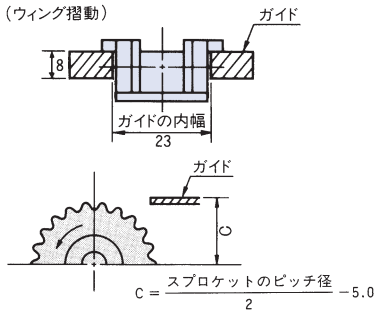

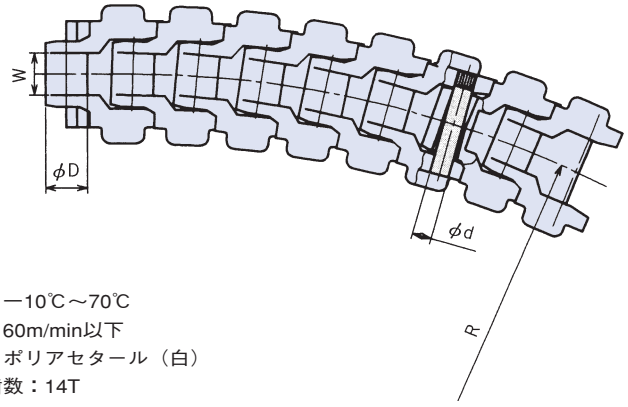

- 使用雰囲気温度　：−10℃～70℃
- 許容チェーン速度：60m/min以下
- 樹脂材質（色）　：ポリアセタール（白）
- 最小スプロケット歯数：14T

■各部寸法

チェーン番号	ピッチ P	ローラ径 D	内リンク内幅 W	高さ h1	高さ h2	高さ H	ピン径 d	プレート幅 F	ウイング 厚T	ウイング 幅B	最小横曲り半径R	許容張力 kN{kgf}	概略質量 (kg/m)
PC40-20	12.70	7.92	7.95	5.5	7.5	13	3.58	20	2.5	26	200	0.47{48}	0.34
PC40S-20	12.70	7.92	7.95	5.5	7.5	13	3.58	20	—	—	(200)	0.47{48}	0.33

OCM PC40・60形プラカーブチェーン

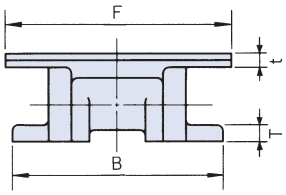

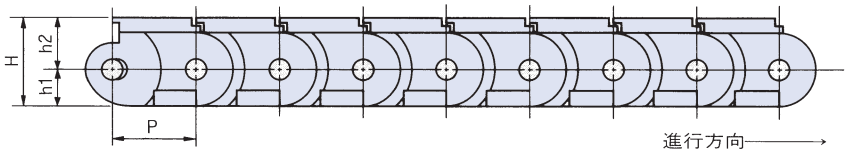

■輸送側　直線部・曲線部共通

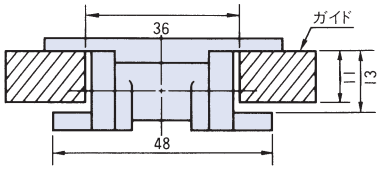

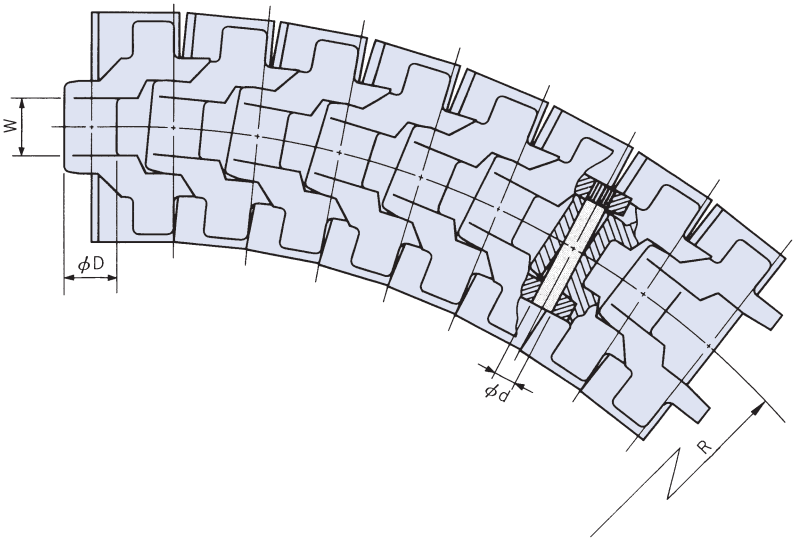

■リターン側
（プレート摺動）　直線部・曲線部共通

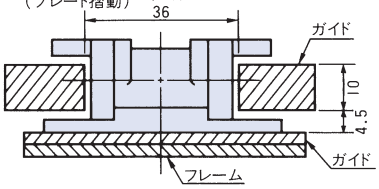

■リターン側
（ウィング摺動）　直線部・曲線部共通

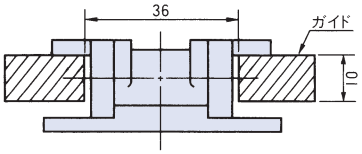

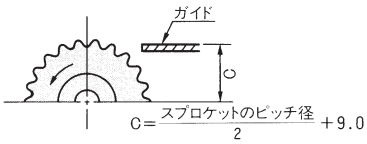

・使用雰囲気温度　：−10℃〜70℃
・許容チェーン速度：60m/min以下
・樹脂材質（色）　：ポリアセタール（白）

■各部寸法

チェーン番号	ピッチ P	ローラ径 D	内リンク内幅 W	高さ h1	高さ h2	高さ H	ピン径 d	プレート幅 厚t	プレート幅 幅F	ウイング 厚T	ウイング 幅B	最小横曲り半径R	許容張力 kN{kgf}	概略質量 (kg/m)
PC60-55	19.05	11.91	12.7	8.5	11.5	20	5.08	3	55.0	4	48	500	0.98{100}	0.85
PC60-63	19.05	11.91	12.7	8.5	11.5	20	5.08	3	63.5	4	48	500	0.98{100}	0.90
PC60-82	19.05	11.91	12.7	8.5	11.5	20	5.08	3	82.5	4	48	500	0.98{100}	0.94

OCM PLK形プラリンクチェーン（実用新案第1840139号）

鋼製（またはステンレス製）外プレートの、外形に樹脂を一体成形した外プレートを外リンクに配し、鋼製（またはステンレス製）内リンクとピンで構成したシンプルな外観の搬送チェーンです。
チェーンを並列に配し、連続走行する樹脂製の外リンク上で搬送物（ダンボール・樹脂パレット等）をストック、あるいは一時停止を可能にする搬送チェーンに用いても搬送物との摩擦抵抗が小さいため、搬送物を損傷することがありません。
樹脂製チェーンでは強度不足、鋼製（プレート小判形チェーン等）チェーンでは搬送物に傷がつく、このような場合の用途に適し、許容張力も大きく強度十分な搬送チェーンです。

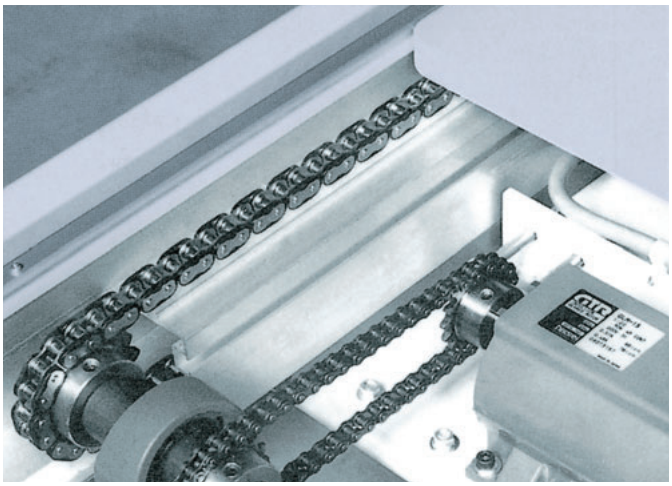

■PLK形プラリンクチェーンの表示

本体ローラチェーンの種類

	記号	表示例
・鋼製ニッケルメッキチェーン	N	PLK40N
・ステンレスチェーン（SUS304）	SUS	PLK40SUS
・鋼製セルーブチェーン（無給油チェーン）	N-SER	PLK40N-SER



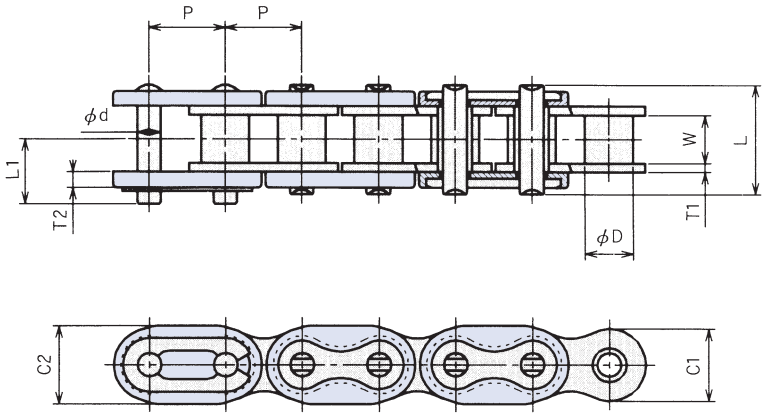

・使用雰囲気温度　：−10℃～70℃
・許容チェーン速度：30m/min以下（推奨15m/min以下）
・スプロケットは13T以上をご使用ください
・樹脂材質（色）　：PBT（黒）
　記号N-SERはPBT（灰色）
・樹脂の材質（色）は白色も製作対応可能です。

■各部寸法

チェーン番号			ピッチ	ローラ径	内リンク内幅	プレート				ピン		
Nタイプ	SUSタイプ	N-SERタイプ	P	D	W	C_1	C_2	T_1	T_2	d	L	L_1
OCM PLK40N	OCM PLK40SUS	OCM PLK40N-SER	12.70	7.92	7.95	12.0	13.0	1.5	2.6	3.96	18.3	10.9
OCM PLK50N	OCM PLK50SUS	OCM PLK50N-SER	15.875	10.16	9.55	15.0	16.0	2.0	3.1	5.08	22.6	13.3
OCM PLK60N	OCM PLK60SUS	OCM PLK60N-SER	19.05	11.91	12.70	18.0	19.2	2.4	3.8	5.95	28.2	16.2

N・N-SERタイプ		SUSタイプ		積載許容負荷 kg/m	概略質量 (kg/m)
チェーン番号	許容張力 kN{kgf}	チェーン番号	許容張力 kN{kgf}		
OCM PLK40N OCM PLK40N-SER	2.26{230}	OCM PLK40SUS	0.44{ 45}	15	0.65
OCM PLK50N OCM PLK50N-SER	3.53{360}	OCM PLK50SUS	0.74{ 75}	20	1.09
OCM PLK60N OCM PLK60N-SER	5.10{520}	OCM PLK60SUS	1.03{105}	30	1.62

使用スプロケットにより、チェーンとハブが干渉する場合があります。干渉する場合はC寸法を下表とし、ハブ径を算出、加工してください。

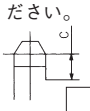

	PLK 40	PLK 50	PLK 60
C（最小）	8.0	10.0	11.5

注）1．内プレートがC_1寸法の小判形も製作いたします（表示例：OCM PLK40N(E)…表示末尾に(E)を記します）。

OCM PS・PN形プラメイトチェーン

PSは外リンクがステンレス仕様、PNは外リンクがニッケルメッキ仕様です。スチールと樹脂の特長を活かして組合わせたユニークなチェーンです。ステンレスチェーンに比べて−7dbで低騒音、重さも約1/2で軽く、しかも耐食性に優れ無給油運転ができるので、美しく衛生的な環境を保てます。用途も食品機械・事務機械・情報産業機器・その他の精密機械などに最も適しています。

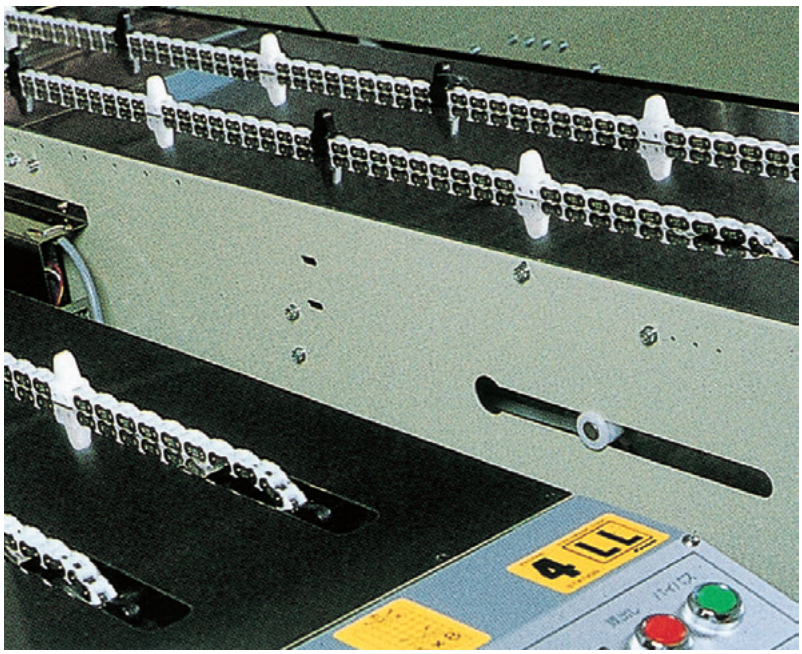

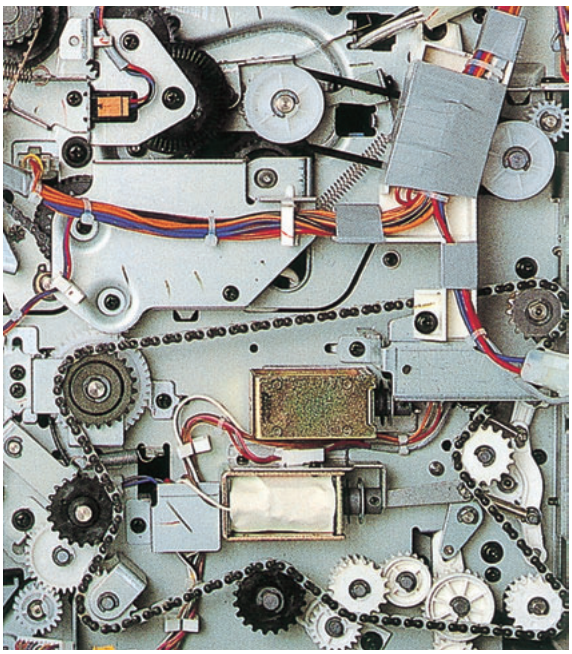

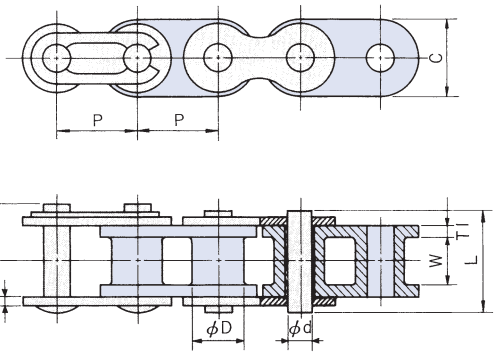

PSタイプ
PNタイプ

・使用雰囲気温度　：−10℃〜70℃
・許容チェーン速度：70m/min以下
・樹脂材質（色）　：ポリアセタール（白）

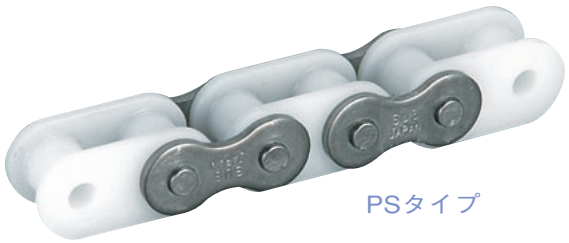

PSタイプ

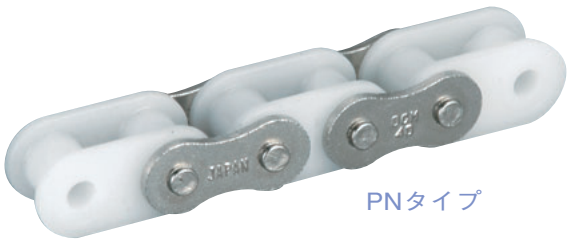

PNタイプ

■各部寸法

チェーン番号	ピッチ P	ブシュ径 D	内リンク内幅 W	内リンクプレート幅 C	内リンクプレート厚さ T1	外リンクプレート厚さ T2	ピン d	ピン L	ピン L1	許容張力 kN{kgf}	概略質量 (kg/m)
OCM 15PS/PN	4.7625	2.48	2.38	4.4	1.4	0.57	1.62	7.4	4.7	0.07{ 7}	0.056
OCM 25PS/PN	6.35	3.30	3.2	6.0	1.5	0.75	2.30	9.2	5.4	0.09{ 9}	0.10
OCM 35PS/PN	9.525	5.08	4.8	9.0	2.3	1.25	3.58	14.0	8.1	0.18{18}	0.22
OCM 40PS/PN	12.70	7.92	7.95	12.0	1.6	1.5	3.96	16.6	9.7	0.41{42}	0.32
OCM 50PS/PN	15.875	10.16	9.55	15.0	2.4	2.0	5.08	21.3	12.5	0.71{72}	0.60
OCM 60PS/PN	19.05	11.91	12.70	18.0	3.2	2.4	5.95	27.3	15.4	0.92{94}	0.86

注）1．オフセットリンクはありませんので、偶数リンクで使用してください。
2．スプロケットはOCM標準スプロケットが使用できます。
3．アタッチメントは偶数リンクごとの取付けになります（内リンクには取付けられません）。
4．搬送用の場合、ガイドレールはリンクの下面を受けるようにしてください。

OCM アタッチメント付プラメイトチェーン

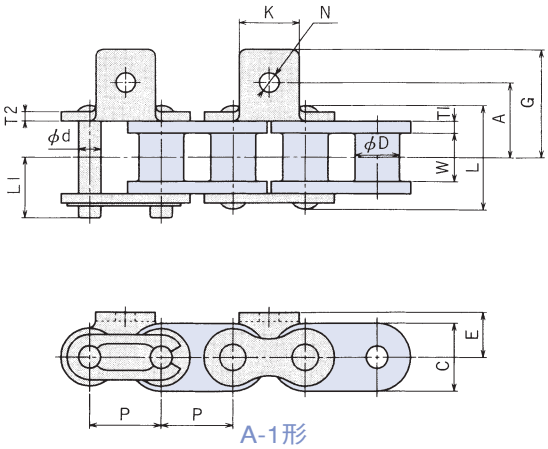

A-1形

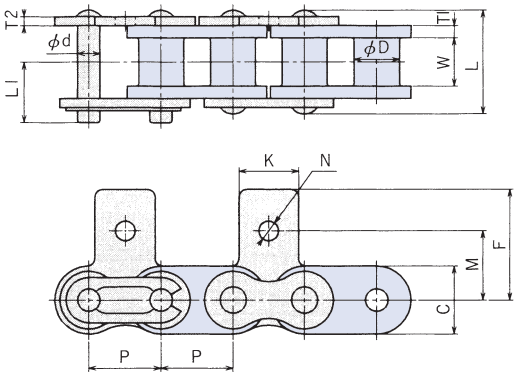

SA-1形

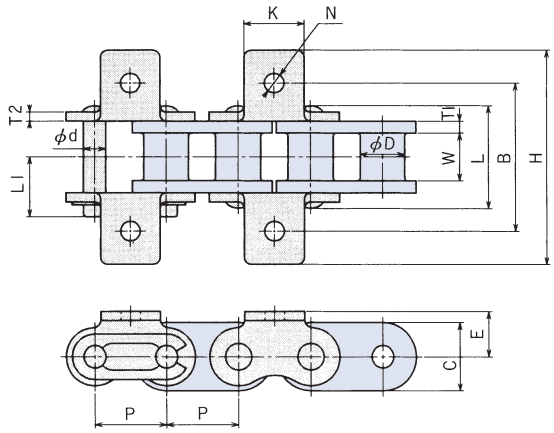

K-1形

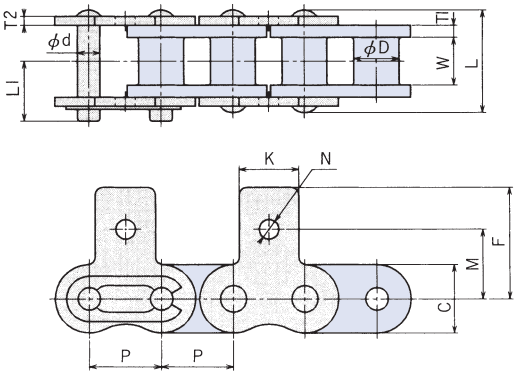

SK-1形

■各部寸法

チェーン番号	ピッチ P	ブシュ径 D	内リンク内幅 W	内リンクプレート幅 C	内リンクプレート厚さ T_1	外リンクプレート厚さ T_2	ピン d	ピン L	ピン L_1	許容張力 kN{kgf}
OCM 25^{PS}_{PN}	6.35	3.30	3.2	6.0	1.5	0.75	2.30	9.2	5.4	0.09{ 9}
OCM 35^{PS}_{PN}	9.525	5.08	4.8	9.0	2.3	1.25	3.58	14.0	8.1	0.18{18}
OCM 40^{PS}_{PN}	12.70	7.92	7.95	12.0	1.6	1.5	3.96	16.6	9.7	0.41{42}
OCM 50^{PS}_{PN}	15.875	10.16	9.55	15.0	2.4	2.0	5.08	21.3	12.5	0.71{72}
OCM 60^{PS}_{PN}	19.05	11.91	12.70	18.0	3.2	2.4	5.95	27.3	15.4	0.92{94}

チェーン番号	A形 K	A形 N	A形 A	A形 E	A形 G	K形 B	K形 H	SA・SK形 M	SA・SK形 F	アタッチメント1個当り付加質量（kg） A・SA	アタッチメント1個当り付加質量（kg） K・SK
OCM 25^{PS}_{PN}	5.6	3.4	7.85	4.75	10.6	15.70	21.2	7.95	11.65	0.0003	0.0006
OCM 35^{PS}_{PN}	7.9	3.4	10.45	6.35	13.85	20.90	27.7	9.50	14.70	0.0008	0.0016
OCM 40^{PS}_{PN}	9.5	3.6	12.70	8.0	17.55	25.40	35.1	12.70	19.05	0.001	0.002
OCM 50^{PS}_{PN}	12.7	5.2	16.20	10.3	23.40	32.40	46.8	15.95	25.25	0.004	0.008
OCM 60^{PS}_{PN}	15.9	5.2	19.70	11.9	28.45	39.40	56.9	18.30	29.33	0.007	0.014

注）1．PSは外リンクがステンレス仕様、PNは外リンクがニッケルメッキ仕様です。
2．オフセットリンクはありませんので、偶数リンクで使用してください。
3．スプロケットはOCM標準スプロケットが使用できます。
4．アタッチメントは偶数リンクごとの取付けになります（内リンクには取付けられません）。
5．搬送用の場合、ガイドレールはリンクの下面を受けるようにしてください。

ORIENTAL CHAIN MFG. CO., LTD.

小形コンベヤチェーン

Small Conveyor Chain

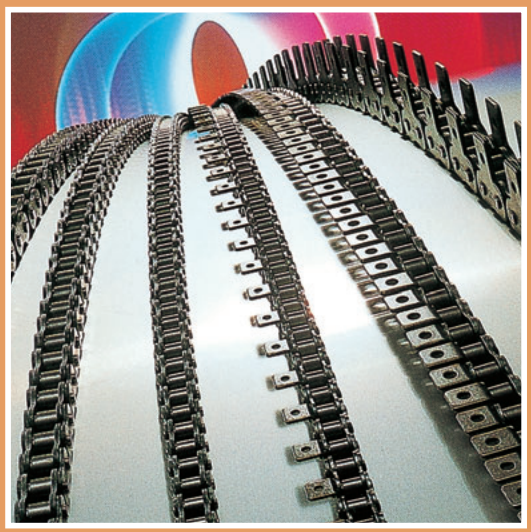

OCM

OCM小形コンベヤチェーンの特長と構造

OCM標準コンベヤチェーン（FM･FE形）は、数多くの工場やさまざまな条件で使用されていますが、軽量品の運搬には標準コンベヤチェーン（FM･FE形）では､サイズが大きすぎたり、精度の点で使用できない場合があります。このような場合の軽量品の運搬には､小形コンベヤチェーンを使用すれば最適です。また輸送物の形状やサイズにより種々のアタッチメントが考えられますが、最も一般的に使用されるタイプのダブルピッチチェーンやアタッチメント付ローラチェーンには標準アタッチメント付チェーンを用意しています。

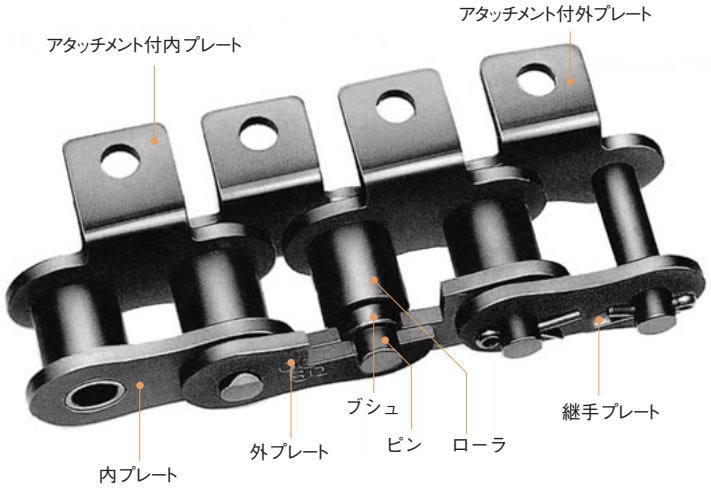

■特　長

1．スプロケットが小さくできます。
2．輸送間隔を短くできます。
3．輸送距離を短くできます。
4．滑らかな運搬ができます。
5．コンベヤ全体を軽量化できます。

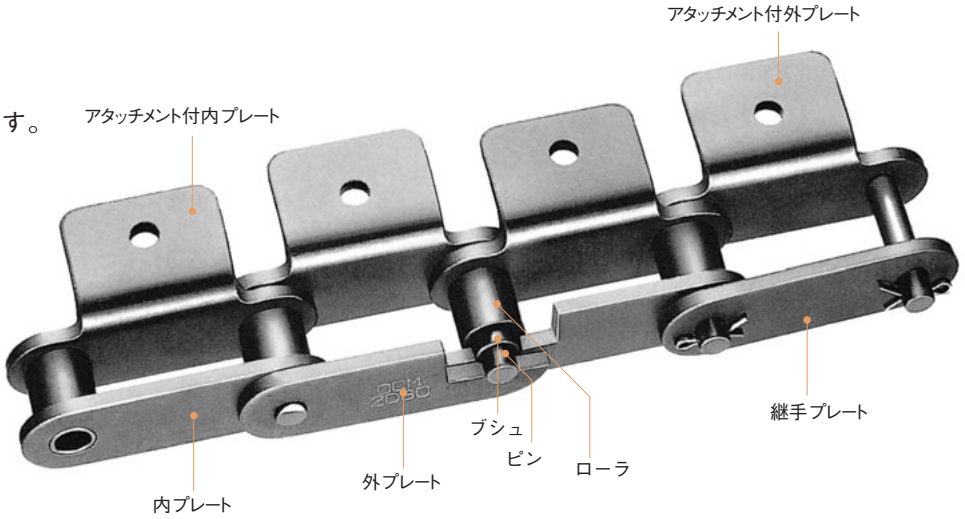

■構　造

プレート

プレートは、チェーン伝動中にかかる張力の引張り部材となります。したがって、プレートは高い張力と衝撃に対する強靱性、耐疲労性を有しています。

ピ　ン

ピンは、チェーンにかかる荷重をささえ、伝動中はブシュとともに軸受部となります。したがって、抗剪断力と耐摩耗性に富む強靱性を有しています。

ブシュ

ブシュは、チェーンとスプロケットの噛合いによる衝撃を受け、ピンとともに軸受部の役目をします。したがって、強靱性と耐摩耗性を有しています。

ローラ

ローラは、チェーンとスプロケットが噛合うとき歯面と衝突し、衝撃荷重を受けるとともにスプロケットの回転により歯面とブシュに挟まれて圧縮荷重と摩擦力を受けます。したがって、ローラは耐衝撃性、耐圧縮性、耐摩耗性を有しています。

■ローラの形式

ローラの外径は大小あり、輸送物の重量、輸送方法、輸送速度などの使用目的に応じて大形ローラと小形ローラを使用します。

1．小形ローラ

ローラの外径がプレートの幅より小さい。

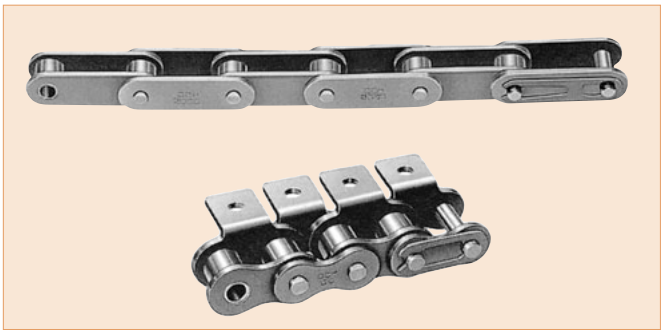

2．大形ローラ

ローラの外径がプレートの幅より大きい。

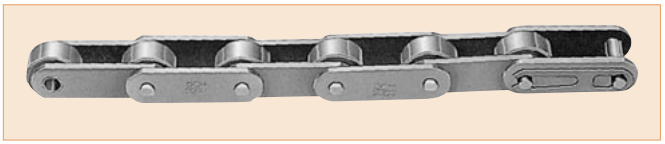

OCM 小形コンベヤチェーンの種類と形状

■標準アタッチメントの形式

1．A-1形・A-2形アタッチメント
片側にボルト穴のアタッチメントが付いた形式です。ボルト穴の数でA-1形・A-2形と呼びます。



2．K-1形・K-2形アタッチメント
両側にボルト穴のアタッチメントが付いた形式です。ボルト穴の数でK-1形・K-2形と呼びます。

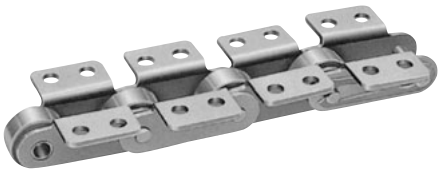

3．SA-1形・SA-2形アタッチメント
片側にボルト穴の垂直アタッチメントが付いた形式です。ボルト穴の数でSA-1形・SA-2形と呼びます。

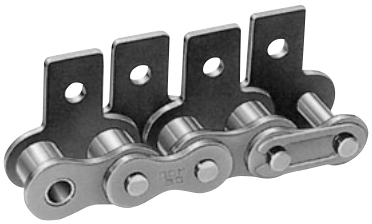

4．SK-1形・SK-2形アタッチメント
両側にボルト穴の垂直アタッチメントが付いた形式です。ボルト穴の数でSK-1形・SK-2形と呼びます。



5．ホローピンチェーン
中空ピンで連結したチェーンです。



6．特殊アタッチメント付チェーン
標準チェーンに種々のアタッチメントを付けたチェーンです。



7．特殊ロングピン付きチェーン
長いピンで連結したチェーンです。



8．サイドローラチェーン
チェーンの両側に樹脂性ローラを付けたチェーンです。

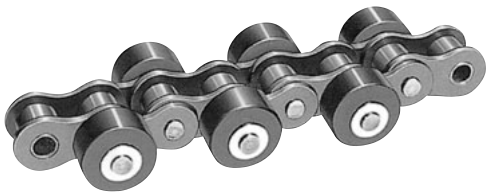

9．トップローラチェーン
チェーンピッチの中間上部にローラを付けたチェーンです。



10．サーキュラーチェーン
横方向に湾曲が手軽にできるチェーンです。

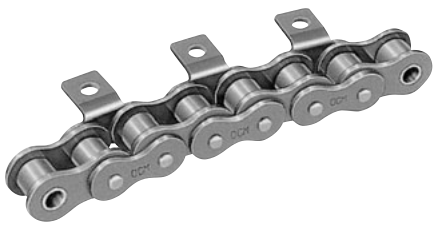

※なお、この頁記載外のアタッチメント付チェーンもご注文により製作いたします。（152頁に一例を記載しています。）

OCM 小形コンベヤチェーンの表示

小形コンベヤチェーンの表示

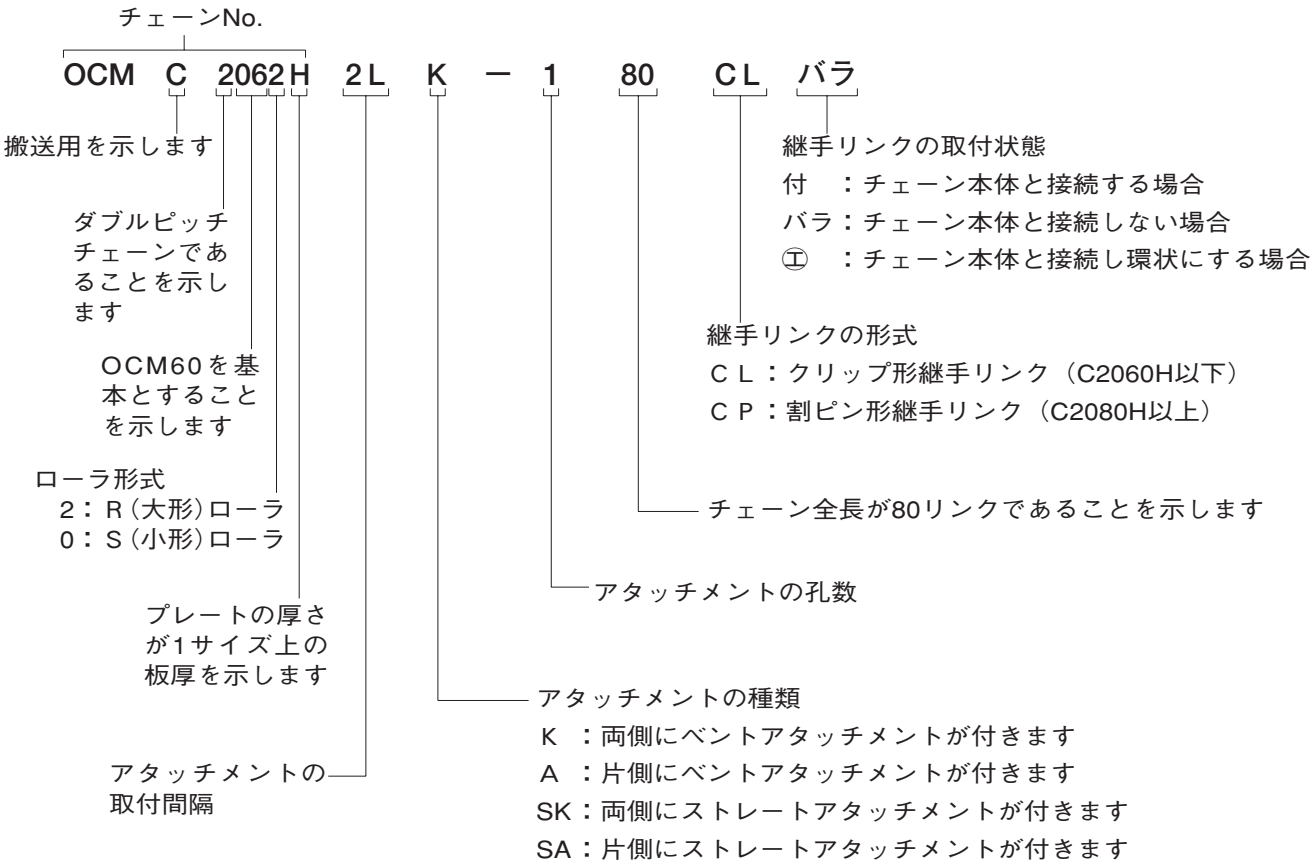

OCM ダブルピッチローラチェーン

OCM標準シリーズローラチェーンのピッチが２倍でプレート以外はすべて標準シリーズローラチェーンと同じ部品を使用しており、精度・強度・耐摩耗性が優れ、比較的軸間距離が長い場合の伝動に最適です。ローラ形式は小形ローラと大形ローラの２種類があります。
スプロケットは、OCMローラチェーン用標準スプロケットが使用できるものとダブルピッチチェーン用スプロケットがあります。

普通タイプ …各部品に熱処理加工を施したチェーンです。
Nタイプ ……普通タイプに特殊ニッケルメッキ処理し、耐食性に優れ美しく仕上げられたチェーンです。
SUSタイプ…全部品SUS304または相当品を使用したチェーンです。

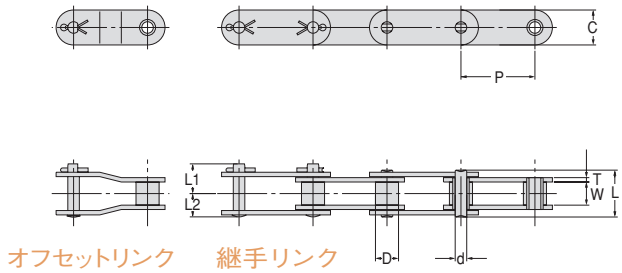

小形ローラ

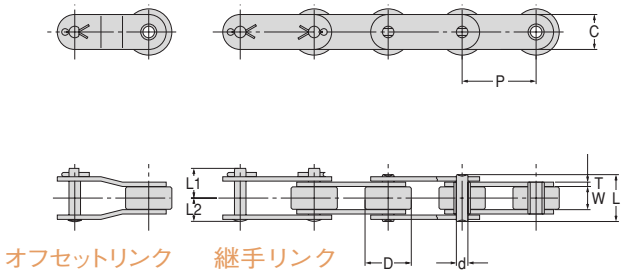

大形ローラ

■各部寸法

チェーン番号			ピッチ	ローラ径	内リンク内幅	プレート		ピン			
普通タイプ	Nタイプ	SUSタイプ	P	D	W	C	T	d	L	L_1	L_2
OCM C2040	OCM C2040-N	OCM C2040-SUS	25.40	7.92	7.95	12.0	1.5	3.96	16.1 (16.6)	9.7 (10.2)	8.1 (8.2)
OCM C2050	OCM C2050-N	OCM C2050-SUS	31.75	10.16	9.55	15.0	2.0	5.08	20.3 (20.8)	12.1 (12.2)	10.4
OCM C2060H	OCM C2060H-N	OCM C2060H-SUS	38.10	11.91	12.70	17.2	3.2	5.95	28.7 (29.0)	16.5 (17.0)	14.3
OCM C2080H	OCM C2080H-N	OCM C2080H-SUS	50.80	15.88	15.90	24.0	4.0	7.94	35.9 (36.5)	21.3	18.0
OCM C2100H	OCM C2100H-N	——	63.50	19.05	19.15	29.0	4.8	9.53	43.1	25.2	21.6
OCM C2120H	OCM C2120H-N	——	76.20	22.23	25.55	34.0	5.6	11.11	53.6	30.1	26.8
OCM C2160H	——	——	101.60	28.58	31.90	47.0	7.2	14.29	67.9	38.6	34.0
OCM C2042	OCM C2042-N	OCM C2042-SUS	25.40	15.88	7.95	12.0	1.5	3.96	16.1 (16.6)	9.7 (10.2)	8.1 (8.2)
OCM C2052	OCM C2052-N	OCM C2052-SUS	31.75	19.05	9.55	15.0	2.0	5.08	20.3 (20.8)	12.1	10.4
OCM C2062H	OCM C2062H-N	OCM C2062H-SUS	38.10	22.23	12.70	17.2	3.2	5.95	28.7 (29.0)	16.5 (17.0)	14.3
OCM C2082H	OCM C2082H-N	OCM C2082H-SUS	50.80	28.58	15.90	24.0	4.0	7.94	35.9 (36.5)	21.3	18.0
OCM C2102H	OCM C2102H-N	——	63.50	39.69	19.15	29.0	4.8	9.53	43.1	25.2	21.6
OCM C2122H	OCM C2122H-N	——	76.20	44.45	25.55	34.0	5.6	11.11	53.6	30.1	26.8
OCM C2162H	——	——	101.60	57.15	31.90	47.0	7.2	14.29	67.9	38.6	34.0

■各部寸法

チェーン番号			普通タイプ・Nタイプ				SUSタイプ		概略
			平均引張強さ		許容張力		許容張力		質量
普通タイプ	Nタイプ	SUSタイプ	kN	kgf	kN	kgf	kN	kgf	(kg/m)
OCM C2040	OCM C2040-N	OCM C2040-SUS	16.18	1,650	2.65	270	0.44	45	0.51
OCM C2050	OCM C2050-N	OCM C2050-SUS	26.47	2,700	4.31	440	0.74	75	0.87
OCM C2060H	OCM C2060H-N	OCM C2060H-SUS	38.24	3,900	5.88	600	1.03	105	1.51
OCM C2080H	OCM C2080H-N	OCM C2080H-SUS	65.69	6,700	9.80	1,000	1.77	180	2.66
OCM C2100H	OCM C2100H-N	——	102.95	10,500	14.71	1,500	—	—	3.99
OCM C2120H	OCM C2120H-N	——	151.00	15,400	20.59	2,100	—	—	5.60
OCM C2160H	——	——	220.59	22,500	35.29	3,600	—	—	9.50
OCM C2042	OCM C2042-N	OCM C2042-SUS	16.18	1,650	2.65	270	0.44	45	0.87
OCM C2052	OCM C2052-N	OCM C2052-SUS	26.47	2,700	4.31	440	0.74	75	1.35
OCM C2062H	OCM C2062H-N	OCM C2062H-SUS	38.24	3,900	5.88	600	1.03	105	2.19
OCM C2082H	OCM C2082H-N	OCM C2082H-SUS	65.69	6,700	9.80	1,000	1.77	180	3.68
OCM C2102H	OCM C2102H-N	——	102.95	10,500	14.71	1,500	—	—	6.30
OCM C2122H	OCM C2122H-N	——	151.00	15,400	20.59	2,100	—	—	9.40
OCM C2162H	——	——	220.59	22,500	35.29	3,600	—	—	14.50

注）１．（ ）内はSUS仕様の寸法です。
２．C2040-C2060HおよびC2062Hの継手リンクはクリップ形で、C2080HおよびC2082H以上は割ピン形です。

OCM アタッチメント付ダブルピッチローラチェーン

ダブルピッチローラチェーンに各種アタッチメントを取付けたチェーンを標準化しています。各部品は標準シリーズローラチェーンと同じように、熱処理加工が施されており、強度が優れ、いろいろな用途に使用できます。スプロケットは、OCMローラチェーン用標準スプロケットが使用できるものとダブルピッチチェーン用スプロケットがあります。

普通タイプ…各部品に熱処理加工を施したチェーンです。
Nタイプ……普通タイプに特殊ニッケルメッキ処理し、耐食性に優れ美しく仕上げられたチェーンです。
SUSタイプ…全部品SUS304または相当品を使用したチェーンです。

A-1・2形

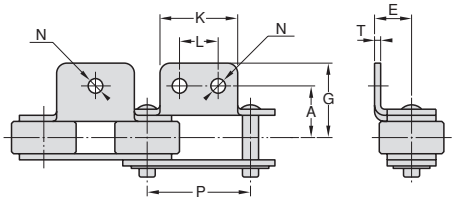

SA-1・2形

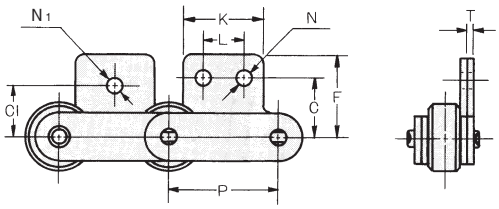

K-1・2形

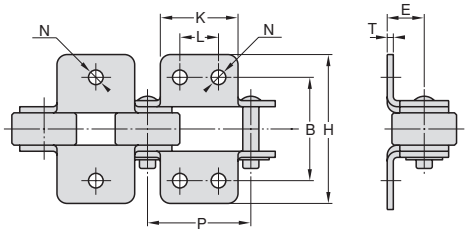

SK-1・2形

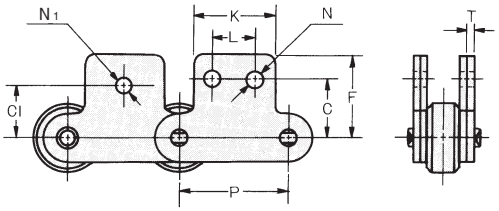

■各部寸法

チェーン番号			ピッチ	プレート	A形寸法					
普通タイプ	Nタイプ	SUSタイプ	P	T	K	N	L	A	E	G
OCM C2040	OCM C2040-N	OCM C2040-SUS	25.40	1.5	19.1	3.6	9.5	12.7	9.1	19.8
OCM C2050	OCM C2050-N	OCM C2050-SUS	31.75	2.0	23.8	5.2	11.9	15.9	11.1	24.5
OCM C2060H	OCM C2060H-N	OCM C2060H-SUS	38.10	3.2	28.6	5.2	14.3	21.4	14.7	31.5
OCM C2080H	OCM C2080H-N	OCM C2080H-SUS	50.80	4.0	38.1	6.8	19.1	27.8	19.1	40.7
OCM C2100H	OCM C2100H-N	——	63.50	4.8	47.6	8.8	23.8	33.3	23.4	49.9
OCM C2120H	OCM C2120H-N	——	76.20	5.6	57.2	10.5	28.6	39.7	27.8	60.7
OCM C2160H	——	——	101.60	7.2	76.2	14.0	38.1	52.4	36.5	76.9
OCM C2042	OCM C2042-N	OCM C2042-SUS	25.40	1.5	19.1	3.6	9.5	12.7	9.1	19.8
OCM C2052	OCM C2052-N	OCM C2052-SUS	31.75	2.0	23.8	5.2	11.9	15.9	11.1	24.5
OCM C2062H	OCM C2062H-N	OCM C2062H-SUS	38.10	3.2	28.6	5.2	14.3	21.4	14.7	31.5
OCM C2082H	OCM C2082H-N	OCM C2082H-SUS	50.80	4.0	38.1	6.8	19.1	27.8	19.1	40.7
OCM C2102H	OCM C2102H-N	——	63.50	4.8	47.6	8.8	23.8	33.3	23.4	49.9
OCM C2122H	OCM C2122H-N	——	76.20	5.6	57.2	10.5	28.6	39.7	27.8	60.7
OCM C2162H	——	——	101.60	7.2	76.2	14.0	38.1	52.4	36.5	76.9

■各部寸法

チェーン番号			K形寸法		SA・SK形寸法				アタッチメント1個当りの付加質量	
普通タイプ	Nタイプ	SUSタイプ	(2A) B	(2G) H	C	F	C_1	N_1	A・SA (kg)	K・SK (kg)
OCM C2040	OCM C2040-N	OCM C2040-SUS	25.4	39.6	13.5	20.5	11.1	5.2	0.003	0.006
OCM C2050	OCM C2050-N	OCM C2050-SUS	31.8	49.0	15.9	25.0	14.3	6.8	0.006	0.012
OCM C2060H	OCM C2060H-N	OCM C2060H-SUS	42.8	63.0	19.1	32.9	17.5	8.8	0.017	0.034
OCM C2080H	OCM C2080H-N	OCM C2080H-SUS	55.6	81.4	25.4	43.5	22.2	10.5	0.037	0.074
OCM C2100H	OCM C2100H-N	——	66.6	99.8	31.8	53.5	28.6	14.0	0.070	0.140
OCM C2120H	OCM C2120H-N	——	79.4	121.4	37.3	63.0	33.3	16.0	0.115	0.230
OCM C2160H	——	——	104.8	153.8	50.8	76.5	44.5	21.0	0.227	0.454
OCM C2042	OCM C2042-N	OCM C2042-SUS	25.4	39.6	13.5	20.5	11.1	5.2	0.003	0.006
OCM C2052	OCM C2052-N	OCM C2052-SUS	31.8	49.0	15.9	25.0	14.3	6.8	0.006	0.012
OCM C2062H	OCM C2062H-N	OCM C2062H-SUS	42.8	63.0	19.1	32.9	17.5	8.8	0.017	0.034
OCM C2082H	OCM C2082H-N	OCM C2082H-SUS	55.6	81.4	25.4	43.5	22.2	10.5	0.037	0.074
OCM C2102H	OCM C2102H-N	——	66.6	99.8	31.8	53.5	28.6	14.0	0.070	0.140
OCM C2122H	OCM C2122H-N	——	79.4	121.4	37.3	63.0	33.3	16.0	0.115	0.230
OCM C2162H	——	——	104.8	153.8	50.8	76.5	44.5	21.0	0.227	0.454

注） 1．平均引張強さ・許容張力はダブルピッチローラチェーンの寸法表をご参照ください。

OCMアタッチメント付ローラチェーン

OCM標準シリーズローラチェーンにアタッチメントを取付けたチェーンです。各部品は標準シリーズローラチェーンと同じ部品を使用し、高精度で強度が優れています。アタッチメントは各種アタッチメントを取付けたチェーンを標準化しています。スプロケットはOCMローラチェーン用標準スプロケットが使用できます。

普通タイプ …各部品に熱処理加工を施したチェーンです。
Nタイプ ……普通タイプに特殊ニッケルメッキ処理し、耐食性に優れ美しく仕上げられたチェーンです。
SUSタイプ…全部品SUS304または相当品を使用したチェーンです。

A-1形

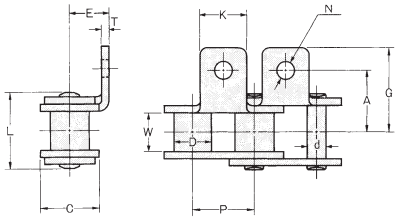

SA-1形

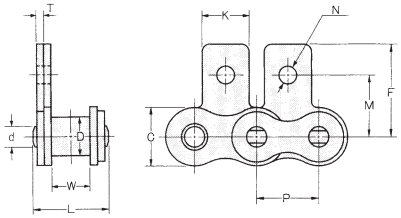

K-1形

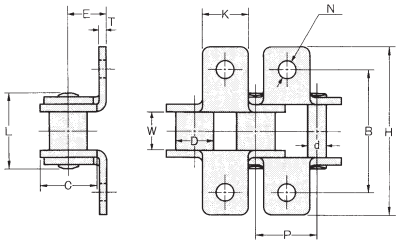

SK-1形

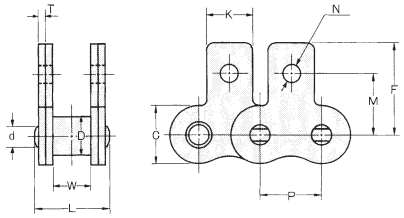

■各部寸法

チェーン番号			ピッチ	ローラ径	内リンク内幅	プレート		ピン		普通タイプ・Nタイプ				SUSタイプ		概略質量
										平均引張強さ		許容張力		許容張力		
普通タイプ	Nタイプ	SUSタイプ	P	D	W	C	T	d	L	kN	kgf	kN	kgf	kN	kgf	(kg/m)
OCM 25	OCM 25-N	OCM 25-SUS	6.35	3.30	3.20	5.85	0.75	2.30	7.5 (7.8)	3.92	400	0.59	60	0.12	12	0.13
OCM 35	OCM 35-N	OCM 35-SUS	9.525	5.08	4.80	9.0	1.25	3.58	11.7 (11.8)	9.61	980	1.47	150	0.29	30	0.37
OCM 40	OCM 40-N	OCM 40-SUS	12.70	7.92	7.95	12.0	1.5	3.96	16.1 (16.6)	16.18	1,650	2.65	270	0.44	45	0.66
OCM 50	OCM 50-N	OCM 50-SUS	15.875	10.16	9.55	15.0	2.0	5.08	20.3 (20.8)	26.47	2,700	4.31	440	0.74	75	1.08
OCM 60	OCM 60-N	OCM 60-SUS	19.05	11.91	12.70	18.0	2.4	5.95	25.4 (25.9)	37.06	3,780	5.88	600	1.03	105	1.6
OCM 80	OCM 80-N	OCM 80-SUS	25.40	15.88	15.90	24.0	3.2	7.94	32.7 (33.0)	62.75	6,400	9.80	1,000	1.77	180	2.8
OCM 100	OCM 100-N	OCM 100-SUS	31.75	19.05	19.15	30.0	4.0	9.53	43.1 (43.2)	91.67	9,350	14.71	1,500	2.55	260	4.2
OCM 120	OCM 120-N	OCM 120-SUS	38.10	22.23	25.55	36.0	4.8	11.11	53.5 (53.7)	128.43	13,100	20.59	2,100	3.92	400	6.2
OCM 140	OCM 140-N	——	44.45	25.40	25.50	42.0	5.6	12.70	58.9 (59.0)	174.51	17,800	27.94	2,850	4.61	470	7.7
OCM 160	——	——	50.80	28.58	31.90	47.0	6.4	14.29	69.1 (69.3)	220.59	22,500	35.29	3,600	6.37	650	9.9

■各部寸法

チェーン番号			A形寸法					K形寸法		SA・SK形寸法		アタッチメント1個当りの付加質量	
普通タイプ	Nタイプ	SUSタイプ	K	N	A	E	G	(2A) B	(2G) H	M	F	A・SA (kg)	K・SK (kg)
OCM 25	OCM 25-N	OCM 25-SUS	5.6	3.4	7.15	4.75	9.9	14.3	19.8	7.95	11.65	0.0003	0.0006
OCM 35	OCM 35-N	OCM 35-SUS	7.9	3.4	9.5	6.35	12.9	19.0	25.8	9.5	14.7	0.0008	0.0016
OCM 40	OCM 40-N	OCM 40-SUS	9.5	3.6	12.7	8.0	17.55	25.4	35.1	12.7	19.1	0.001	0.002
OCM 50	OCM 50-N	OCM 50-SUS	12.7	5.2	15.9	10.3	23.1	31.8	46.2	15.95	25.25	0.004	0.008
OCM 60	OCM 60-N	OCM 60-SUS	15.9	5.2	19.05	11.9	27.8	38.1	55.6	18.3	29.33	0.007	0.014
OCM 80	OCM 80-N	OCM 80-SUS	19.1	6.8	25.4	15.9	32.4	50.8	64.8	24.6	34.7	0.011	0.022
OCM 100	OCM 100-N	OCM 100-SUS	25.4	8.8	31.75	19.8	43.65	63.5	87.3	31.8	43.3	0.023	0.046
OCM 120	OCM 120-N	OCM 120-SUS	28.6	10.5	38.1	23.0	54.25	76.2	108.5	36.5	51.6	0.038	0.076
OCM 140	OCM 140-N	——	34.9	12.0	44.45	28.6	61.5	88.9	123.0	44.45	62.0	0.066	0.132
OCM 160	——	——	38.1	14.0	50.8	31.8	71.4	101.6	142.8	50.8	69.85	0.078	0.156

注）1．（ ）内はSUS仕様の寸法です。
2．アタッチメント部以外は標準シリーズローラチェーンに準じます。
3．SUS以外のアタッチメントプレートは熱処理を施してあります。

OCM セルーブ小形コンベヤチェーン

アタッチメント付ローラチェーン

セルーブチェーン同様ブシュに特殊潤滑油を含浸した焼結合金を使用し、無給油で長時間の運転ができ、汚れを嫌い清潔感を要求される環境や給油が困難な箇所に適しています。また、各プレートは、内・外プレートとも標準品を使用したローラチェーンと同じタイプで、標準小形コンベヤチェーンとの互換性がありスプロケットもそのまま使用できます。

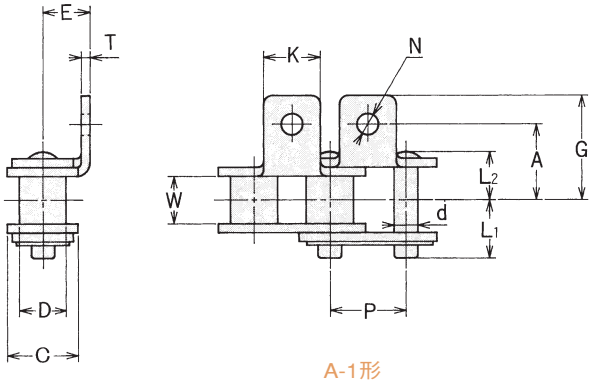

A-1形

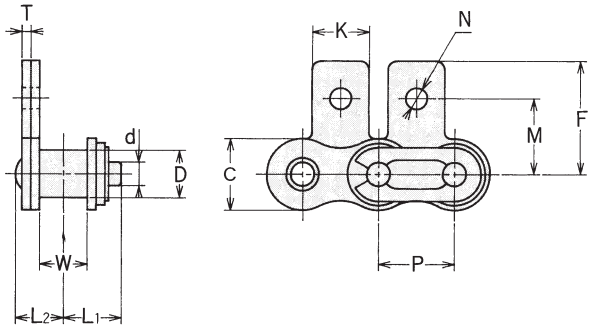

SA-1形

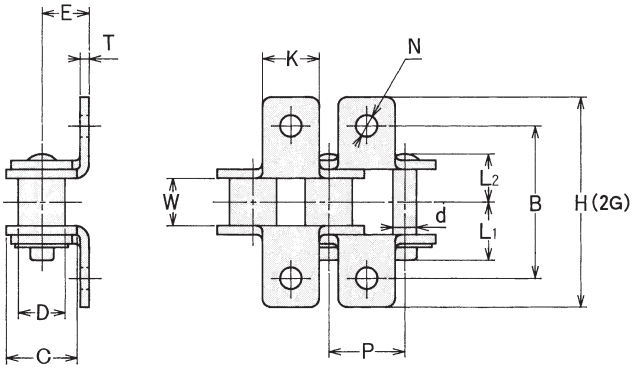

K-1形

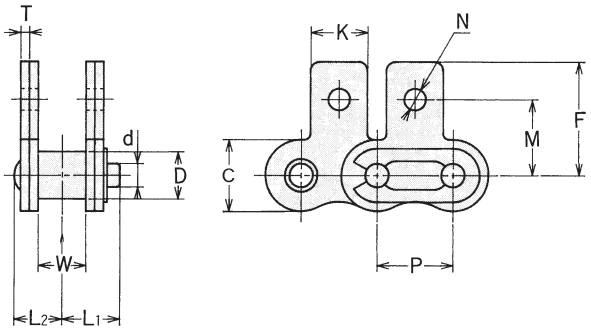

SK-1形

■各部寸法

チェーン番号	ピッチ P	ローラ径 D	内リンク内幅 W	プレート C	プレート T	ピン d	ピン L1	ピン L2	平均引張強さ kN	平均引張強さ kgf	許容張力 kN	許容張力 kgf	アタッチメントなしチェーン概略質量 (kg/m)
OCM 40-SER	12.70	7.92	7.95	12.0	1.5	3.96	9.7	8.1	15.69	1,600	2.75	280	0.66
OCM 50-SER	15.875	10.16	9.55	15.0	2.0	5.08	12.1	10.4	25.49	2,600	4.51	460	1.08
OCM 60-SER	19.05	11.91	12.70	18.0	2.4	5.95	14.7	12.7	37.26	3,800	6.27	640	1.6
OCM 80-SER	25.40	15.88	15.90	24.0	3.2	7.94	18.8	16.3	63.73	6,500	10.49	1,070	2.8
OCM 100-SER	31.75	19.05	19.15	30.1	4.0	9.53	23.5	20.0	99.96	10,200	15.40	1,570	4.2
OCM 120-SER	38.10	22.23	25.55	36.2	4.8	11.11	28.4	25.1	148.96	15,200	21.57	2,200	6.2

■各部寸法

チェーン番号	A形寸法 K	A形寸法 N	A形寸法 A	A形寸法 E	A形寸法 G	K形寸法 (2A)B	K形寸法 (2G)H	SA,SK形寸法 M	SA,SK形寸法 F	アタッチメント1個当りの付加質量 A,SA(kg)	アタッチメント1個当りの付加質量 K,SK(kg)
OCM 40-SER	9.5	3.6	12.7	8.0	17.55	25.4	35.1	12.7	19.1	0.001	0.002
OCM 50-SER	12.7	5.2	15.9	10.3	23.1	31.8	46.2	15.95	25.25	0.004	0.008
OCM 60-SER	15.9	5.2	19.05	11.9	27.8	38.1	55.6	18.3	29.33	0.007	0.014
OCM 80-SER	19.1	6.8	25.4	15.9	32.4	50.8	64.8	24.6	34.7	0.011	0.022
OCM 100-SER	25.4	8.8	31.75	19.8	43.65	63.5	87.3	31.8	43.3	0.023	0.046
OCM 120-SER	28.6	10.5	38.1	23.0	54.25	76.2	108.5	36.5	51.6	0.038	0.076

※OCM100 SER以上は継手リンクが割ピンになります。

OCM セルーブ小形コンベヤチェーン

ダブルピッチローラチェーン

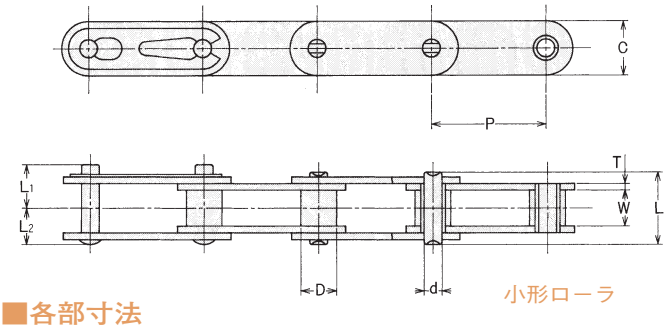

小形ローラ

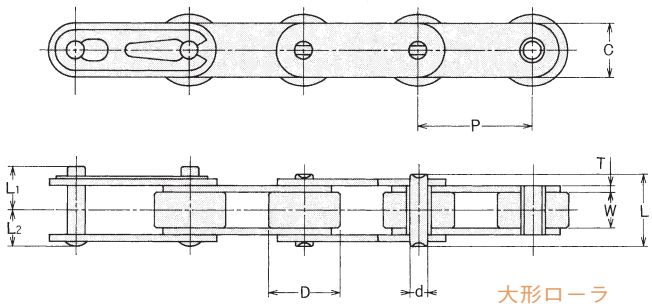

大形ローラ

■各部寸法

チェーン番号	ピッチ P	ローラ径 D	内リンク内幅 W	プレート C	プレート T	ピン d	ピン L	ピン L1	ピン L2	平均引張強さ kN	平均引張強さ kgf	許容張力 kN	許容張力 kgf	概略質量 (kg/m)
OCM C2040-SER	25.40	7.92	7.95	12.0	1.5	3.96	16.1	9.7	8.1	15.69	1,600	2.75	280	0.51
OCM C2042-SER		15.88												0.87
OCM C2050-SER	31.75	10.16	9.55	15.0	2.0	5.08	20.3	12.1	10.4	25.49	2,600	4.51	460	0.87
OCM C2052-SER		19.05												1.35
OCM C2060H-SER	38.10	11.91	12.70	17.2	3.2	5.95	28.7	16.5	14.3	37.26	3,800	6.27	640	1.51
OCM C2062H-SER		22.23												2.19
OCM C2080H-SER	50.80	15.88	15.90	24.0	4.0	7.94	35.9	21.3	18.0	63.73	6,500	10.49	1,070	2.66
OCM C2082H-SER		28.58												3.68
OCM C2100H-SER	63.50	19.05	19.15	29.0	4.8	9.53	43.1	25.2	21.6	99.96	10,200	15.40	1,570	3.99
OCM C2102H-SER		39.69												6.30
OCM C2120H-SER	76.20	22.23	25.55	34.0	5.6	11.11	53.6	30.1	26.8	148.96	15,200	21.57	2,200	5.60
OCM C2122H-SER		44.45												9.40

※C2080H SER以上は継手リンクが割ピンになります。

アタッチメント付ダブルピッチローラチェーン

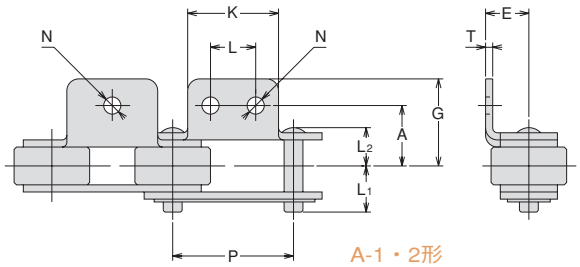

A-1・2形

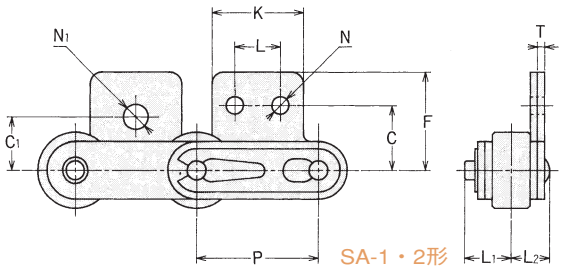

SA-1・2形

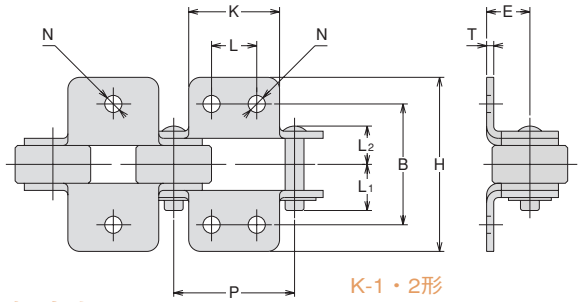

K-1・2形

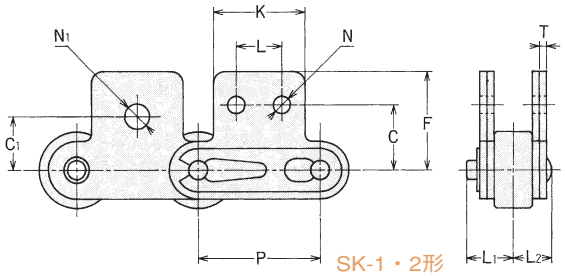

SK-1・2形

■各部寸法

チェーン番号	ピッチ P	プレート厚さ T	A形寸法 K	A形寸法 N	A形寸法 L	A形寸法 A	A形寸法 E	A形寸法 G	K形寸法 (2A)B	K形寸法 (2G)H	SA,SK形寸法 C	SA,SK形寸法 F	SA,SK形寸法 C1	SA,SK形寸法 N1	平均引張強さ kN	平均引張強さ kgf	許容張力 kN	許容張力 kgf	アタッチメント1個当りの付加質量 A,SA (kg)	アタッチメント1個当りの付加質量 K,SK (kg)
OCM C2040-SER	25.40	1.5	19.10	3.60	9.50	12.7	9.10	19.8	25.40	39.6	13.5	20.50	11.10	5.2	15.69	1,600	2.75	280	0.003	0.006
OCM C2042-SER																				
OCM C2050-SER	31.75	2.0	23.80	5.20	11.90	15.9	11.10	24.5	31.80	49.0	15.9	25.00	14.30	6.8	25.49	2,600	4.51	460	0.006	0.012
OCM C2052-SER																				
OCM C2060H-SER	38.10	3.2	28.60	5.20	14.30	21.4	14.70	31.5	42.80	63.0	19.1	32.90	17.50	8.8	37.26	3,800	6.27	640	0.017	0.034
OCM C2062H-SER																				
OCM C2080H-SER	50.80	4.0	38.1	6.8	19.1	27.8	19.1	40.7	55.6	81.4	25.4	43.5	22.2	10.5	63.73	6,500	10.49	1,070	0.037	0.074
OCM C2082H-SER																				
OCM C2100H-SER	63.50	4.8	47.6	8.8	23.8	33.3	23.4	49.9	66.6	99.8	31.8	53.5	28.6	14.0	99.96	10,200	15.40	1,570	0.070	0.140
OCM C2102H-SER																				
OCM C2120H-SER	76.20	5.6	57.2	10.5	28.6	39.7	27.8	60.7	79.4	121.4	37.3	63.0	33.3	16.0	148.96	15,200	21.57	2,200	0.115	0.230
OCM C2122H-SER																				

※C2080H SER以上は継手リンクが割ピンになります。

OCM 樹脂ローラ付ダブルピッチローラチェーン

ダブルピッチローラチェーンの大形ローラに樹脂ローラを使用したチェーンです。スチール製のチェーンと比較すると軽量で低騒音しかも無給油運転ができます。また、ステンレス製もご注文により生産いたします。
スプロケットはOCMダブルピッチチェーン用スプロケットが使用できます。



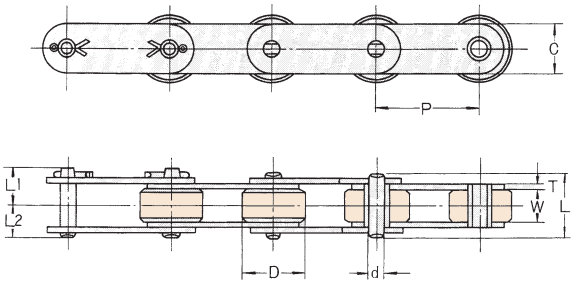

■各部寸法

チェーン番号	ピッチ P	ローラ径 D	内リンク内幅 W	プレート C	プレート T	ピン d	ピン L	ピン L_1	ピン L_2	平均引張強さ kN	平均引張強さ kgf	(参考値)許容張力 kN	(参考値)許容張力 kgf	概略質量 (kg/m)
OCM C2042 PR	25.40	15.88	7.95	12.0	1.5	3.96	16.1	9.7	8.1	19.12	1,950	0.44	45	0.52
OCM C2052 PR	31.75	19.05	9.55	15.0	2.0	5.08	20.3	12.1	10.4	31.38	3,200	0.74	75	0.83
OCM C2062H PR	38.10	22.23	12.70	17.2	3.2	5.95	28.7	16.5	14.3	43.64	4,450	1.03	105	1.48
OCM C2082H PR	50.80	28.58	15.90	24.0	4.0	7.94	35.9	21.3	18.0	73.55	7,500	1.77	180	2.64

注） 1．C2042～C2062Hの継手リンクはクリップ形で、C2082Hは割ピン形です。
2．ローラの材質はポリアセタールを使用しています。色は白または黒です。

OCM アタッチメント付サーキュラーチェーン

独特な軸受構造をもち、横方向に湾曲が手軽にできるローラチェーンです。各部品は標準シリーズローラチェーンと同じで、精度は高く耐摩耗性が優れ、構造が簡単なために軽量品で搬送方向を変更したいときなどに手軽に使用できます。スプロケットはOCM標準スプロケットがそのまま使用できます。

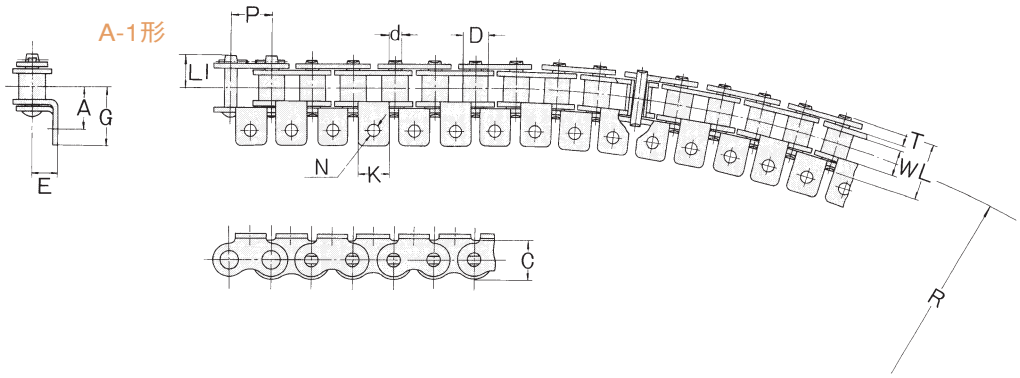

■各部寸法

チェーン番号	ピッチ P	ローラ径 D	内リンク内幅 W	プレート C	プレート T	ピン d	ピン L	ピン L1	アタッチメント寸法 K	N	A	E	G	最小横曲り半径R	平均引張強さ kN	kgf	アタッチメント1個当り付加質量 BA-1 (kg)
OCM 40C	12.70	7.92	7.95	12	1.5	3.22	17.0	10.0	9.5	3.6	12.7	8.0	17.55	350	10.79	1,100	0.001
OCM 50C	15.875	10.16	9.55	15	2.0	4.20	21.4	12.7	12.7	5.2	15.9	10.3	23.1	400	18.63	1,900	0.004
OCM 60C	19.05	11.91	12.7	18	2.4	5.08	26.4	15.0	15.9	5.2	19.1	11.9	27.8	550	26.97	2,750	0.007
OCM 80C	25.40	15.88	15.9	24	3.2	5.95	35.0	20.3	19.1	6.8	25.4	15.9	32.4	750	33.34	3,400	0.011

注）1．上図はA-1形アタッチメント付を示してありますが、ご注文によりK-1形も製作できます。この場合の取付穴間隔は2A、アタッチメントの外幅寸法は2G、付加質量も2倍となります。
2．オフセットリンクはありません。

OCM 小判形ローラチェーン

プレートが小判形のローラチェーンです。チェーンに搬送物を直接載せて運ぶ場合に最適なチェーンです。また、ステンレス製もご注文により生産いたします。
スプロケットはOCMローラチェーン用標準スプロケットが使用できます。

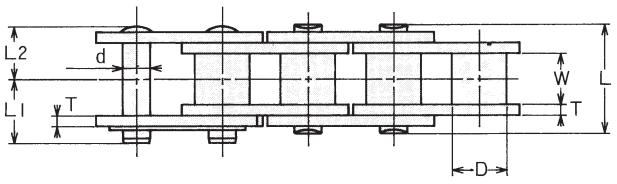

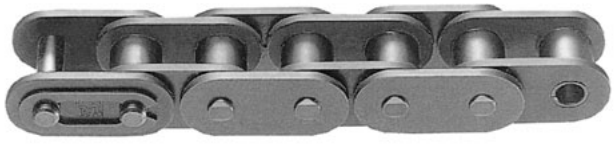

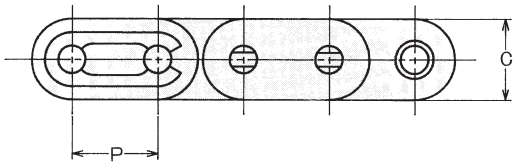

■各部寸法

チェーン番号	ピッチ P	ローラ径 D	内リンク内幅 W	プレート C	プレート T	ピン d	ピン L	ピン L1	ピン L2	平均引張強さ kN	kgf	(参考値)許容張力 kN	kgf	概略質量 (kg/m)
OCM 40E	12.70	7.92	7.95	12.0	1.5	3.96	16.1	9.7	8.05	19.12	1,950	4.02	410	0.70
OCM 50E	15.875	10.16	9.55	15.0	2.0	5.08	20.3	12.1	10.15	31.87	3,250	6.47	660	1.13
OCM 60E	19.05	11.91	12.70	18.0	2.4	5.95	25.4	14.7	12.7	44.13	4,500	9.81	1,000	1.62
OCM 60HE	19.05	11.91	12.70	18.0	3.2	5.95	28.7	16.5	14.3	44.13	4,500	12.45	1,270	1.90
OCM 80E	25.40	15.88	15.90	24.0	3.2	7.94	32.7	18.8	16.3	78.45	8,000	16.18	1,650	3.00
OCM 100E	31.75	19.05	19.15	30.0	4.0	9.53	39.9	23.5	20.0	117.68	12,000	24.52	2,500	4.70
OCM 120E	38.10	22.23	25.55	36.2	4.8	11.11	50.1	28.4	25.1	164.75	16,800	32.36	3,300	6.93

注）1．2列及び、ステンレス製、メッキ製、セルーブ(SER)も製作いたします。
2．オフセットリンクはありません。
3．80E，100E，120Eの継手リンクは割ピン形です。

OCM ホローピンチェーン

ホローピン（中空ピン）で連結したチェーンです。中空穴に種々のアタッチメント（延長ピン・クロスバーなど）を取付けることができ、チェーンを装備した状態でアタッチメントの編成替え、変換、保守が容易にできます。また、ステンレス製のホローピンチェーンもご注文により生産いたします。
スプロケットはOCMローラチェーン用標準スプロケットとダブルピッチチェーン用スプロケットが使用できます。

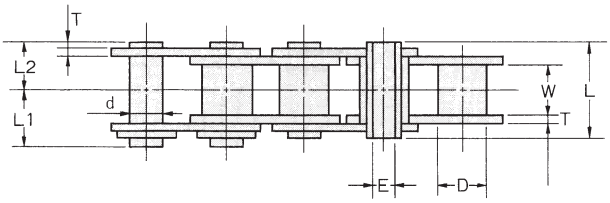



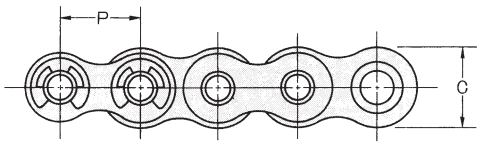

継手リンク

■各部寸法

チェーン番号	ピッチ P	ブシュ径 D	内リンク内幅 W	ピン d	ピン E(MIN)	ピン L	ピン L1	ピン L2	プレート C	プレート T	平均引張強さ kN	平均引張強さ kgf	(参考値)許容張力 kN	(参考値)許容張力 kgf	概略質量 (kg/m)
OCM 40HP	12.70	7.92	7.95	5.65	4.0	16.0	9.2	8.0	12	1.5	10.79	1,100	1.77	180	0.51
OCM 50HP	15.875	10.16	9.55	7.21	5.12	20.3	11.45	10.15	15	2.0	19.61	2,000	3.14	320	0.84
OCM 60HP	19.05	11.91	12.70	8.3	6.0	25.4	14.2	12.7	18	2.4	26.97	2,750	4.22	430	1.23
OCM 80HP	25.40	15.88	15.90	11.0	8.0	32.7	17.85	16.35	24.1	3.2	48.05	4,900	7.65	780	2.20



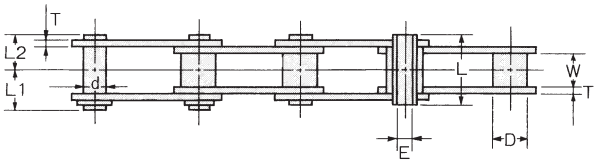

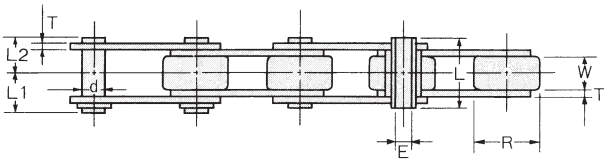

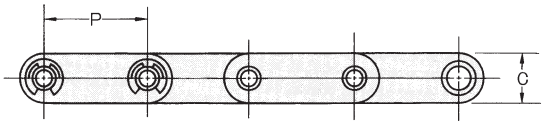

継手リンク
ブシュ形

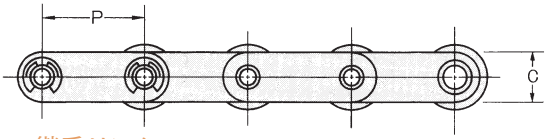

継手リンク
大形ローラ

■各部寸法

チェーン番号	ピッチ P	ブシュ径 D	内リンク内幅 W	大ローラ径 R	ホローピン d	ホローピン E(MIN)	ホローピン L	ホローピン L1	ホローピン L2	プレート C	プレート T	平均引張強さ kN	平均引張強さ kgf	(参考値)許容張力 kN	(参考値)許容張力 kgf	概略質量 (kg/m)
OCM C2040HP	25.40	7.92	7.95	—	5.65	4.0	16	9.2	8.0	12	1.5	10.79	1,100	1.77	180	0.45
OCM C2042HP		—		15.88												0.79
OCM C2050HP	31.75	10.16	9.55	—	7.21	5.12	20.3	11.45	10.15	15	2.0	19.61	2,000	3.14	320	0.74
OCM C2052HP		—		19.05												1.19
OCM C2060HP	38.10	11.91	12.70	—	8.3	6.0	25.4	14.2	12.7	17.2	2.4	26.97	2,750	4.22	430	1.02
OCM C2062HP		—		22.23												1.71
OCM C2080HP	50.80	15.88	15.90	—	11.0	8.0	32.7	17.85	16.35	24	3.2	48.05	4,900	7.65	780	1.91
OCM C2082HP		—		28.58												2.94

OCM サイドローラチェーン、トップローラチェーンの表示

サイドローラチェーンの表示

OCM 50 ー 1L ー SR ー C ー (T) ー 6LB ー 192 CLバラ

- OCM 50：チェーンNo.
- 1L：サイドローラ取付間隔
- SR：サイドローラ付
- C：取付方法
  H：平行形
  C：千鳥形
- (T)：サイドローラ材質
  P：樹脂（ポリアセタール）：標準
  E：樹脂（導電仕様）
  T：鉄
  （明記ください）
- 6LB：6リンク毎にブレーキ付サイドローラが付きます
- 192 CLバラ：チェーン全長が192リンクでチェーン本体にクリップ形継手リンクを接続していません

トップローラチェーンの表示

OCM 50 ー 2L ー TR ー (T) ー 6LB ー 192 CLバラ

- OCM 50：チェーンNo.
- 2L：トップローラ取付間隔
  （標準は内リンクにトップローラが付きます）
- TR：トップローラ付
- (T)：トップローラ材質
  T：鉄：標準
  P：樹脂（ポリアセタール）
  E：樹脂（導電仕様）
  （明記ください）
- 6LB：6リンク毎にブレーキ付トップローラが付きます
- 192 CLバラ：チェーン全長が192リンクでチェーン本体にクリップ形継手リンクを接続していません

OCM サイドローラチェーン

標準シリーズローラチェーンとダブルピッチローラチェーンの両サイドに樹脂製ローラを取付けたチェーンです。サイドローラ形式のためコンベヤの安定性に優れており、連続走行するチェーン上で搬送物をストックあるいは一時停止させることができます。樹脂ローラを使用しているため、チェーンが軽量で製品搬送時の騒音が低く、静かな運転ができます。用途も、弱電工場の部品組立ラインから食品工場の箱詰作業などに最適です。

スプロケットはOCMローラチェーン用標準スプロケットとダブルピッチチェーン用スプロケットが使用できます。ただし、OCM40と60の小歯数に限りローラチェーン用標準スプロケットを使用する場合、サイドローラがハブに接触するため、ハブ径を下表の寸法に加工してください。ダブルピッチチェーン用スプロケットはそのまま使用できます。

■ハブ径の加工寸法



チェーン番号＼歯数	10	11	12	13	14	15
OCM 40	24	28	32	—	—	44
OCM 60	—	44	—	—	—	67

千鳥形（SR-C）



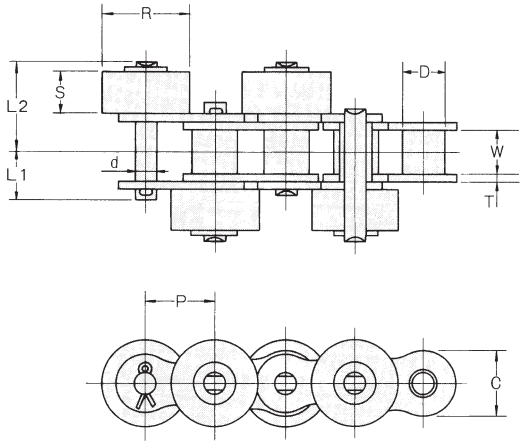

平行形（SR-H）



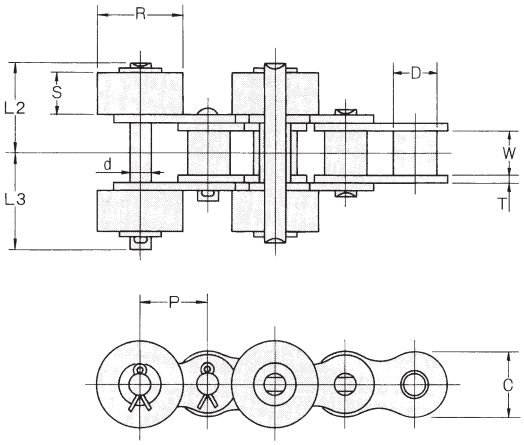

■各部寸法

チェーン番号	ピッチ P	ローラ径 D	内リンク内幅 W	プレート C	プレート T	ピン d	ピン L1	ピン L2	ピン L3	サイドローラ R	サイドローラ S	平均引張強さ kN	平均引張強さ kgf	（参考値）許容張力 kN	（参考値）許容張力 kgf	サイドローラ許容負荷 kN/個	サイドローラ許容負荷 kgf/個	概略質量 (kg/m)
OCM 40	12.70	7.92	7.95	12.0	1.5	3.96	10.2	16.8	18.9	15.88	7.7	19.12	1,950	2.75	280	0.05	5	0.94
OCM 50	15.875	10.16	9.55	15.0	2.0	5.08	12.1	21.0	22.8	19.05	9.3	31.38	3,200	4.51	460	0.07	7	1.42
OCM 60	19.05	11.91	12.70	18.0	2.4	5.95	15.2	27.1	29.4	22.23	12.4	43.64	4,450	6.28	640	0.10	10	2.11
OCM 80	25.40	15.88	15.90	24.1	3.2	7.94	19.7	33.8	37.2	28.58	15.6	73.55	7,500	10.49	1,070	0.18	18	3.57
OCM 100	31.75	19.05	19.15	30.1	4.0	9.53	23.5	41.4	44.9	39.69	19.0	107.87	11,000	15.40	1,570	0.29	30	5.56

注）1．質量はサイドローラが各リンク千鳥、または2リンク毎平行に付く場合です。
2．サイドローラの材質はポリアセタールを使用しています。
3．ご注文生産品です。
4．樹脂材質（色）は、黒色と白色があります。
5．ステンレス製、メッキ製、セルーブ（SER）も製作いたします。

OCM サイドローラチェーン

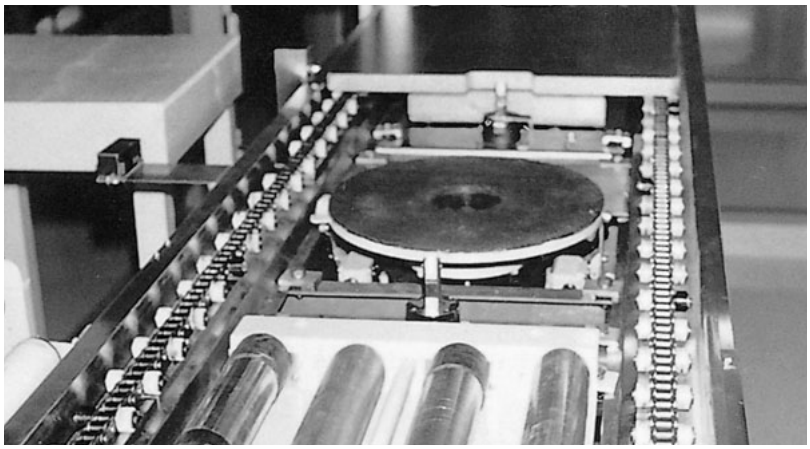

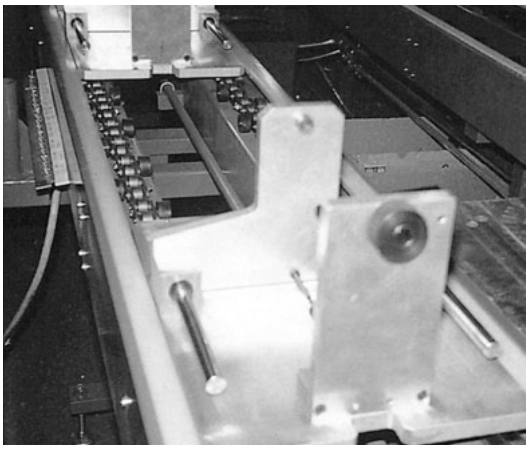

千鳥形（SR-C）

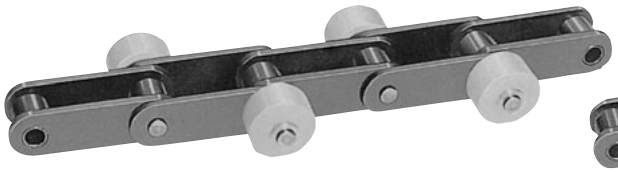

平行形（SR-H）



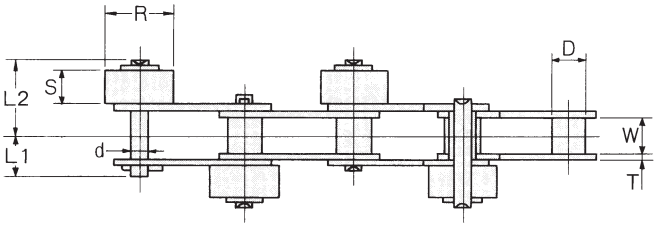

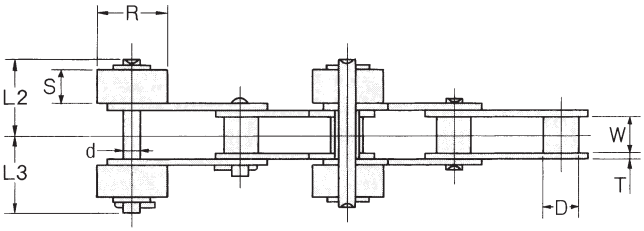

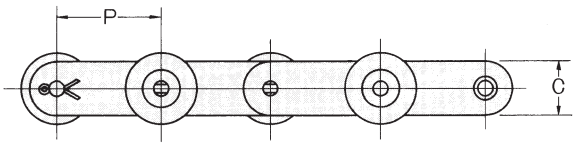

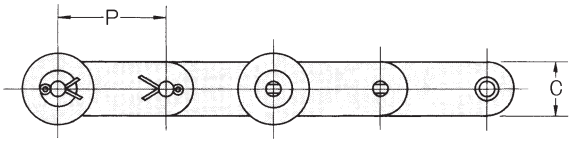

■各部寸法

チェーン番号	ピッチ P	ローラ径 D	内リンク内幅 W	プレート C	プレート T	ピン d	ピン L_1	ピン L_2	ピン L_3	サイドローラ R	サイドローラ S	平均引張強さ kN	平均引張強さ kgf	（参考値）許容張力 kN	（参考値）許容張力 kgf	サイドローラ許容負荷 kN/個	サイドローラ許容負荷 kgf/個	概略質量 (kg/m)
OCM C2040	25.40	7.92	7.95	12.0	1.5	3.96	10.2	16.8	18.9	15.88	7.7	19.12	1,950	2.75	280	0.05	5	0.66
OCM C2050	31.75	10.16	9.55	15.0	2.0	5.08	12.1	21.0	22.8	19.05	9.3	31.38	3,200	4.51	460	0.07	7	1.03
OCM C2060H	38.10	11.91	12.70	17.2	3.2	5.95	17.0	28.8	31.2	22.23	12.4	43.64	4,450	6.28	640	0.10	10	1.80
OCM C2080H	50.80	15.88	15.90	24.0	4.0	7.94	21.3	35.5	38.9	28.58	15.6	73.55	7,500	10.49	1,070	0.18	18	3.12
OCM C2100H	63.50	19.05	19.15	29.0	4.8	9.53	25.2	43.1	46.6	39.69	19.0	107.87	11,000	15.40	1,570	0.29	30	4.77

注）1．質量はサイドローラが各リンク千鳥、または2リンク毎平行に付く場合です。
2．サイドローラの材質はポリアセタールを使用しています。
3．ご注文生産品です。
4．樹脂材質（色）は、黒色と白色があります。
5．ステンレス製、メッキ製、セルーブ（SER）も製作いたします。

OCM トップローラチェーン

標準シリーズローラチェーンとダブルピッチローラチェーンを基本にして、チェーンピッチの中間上部にローラを取付け輸送物を直接ローラで支持するチェーンです。連続走行するチェーン上で搬送物をストックあるいは一時停止させることが同時にできます。
スプロケットはOCMローラチェーン用標準スプロケットとダブルピッチチェーン用スプロケットが使用できます。

標準チェーン形



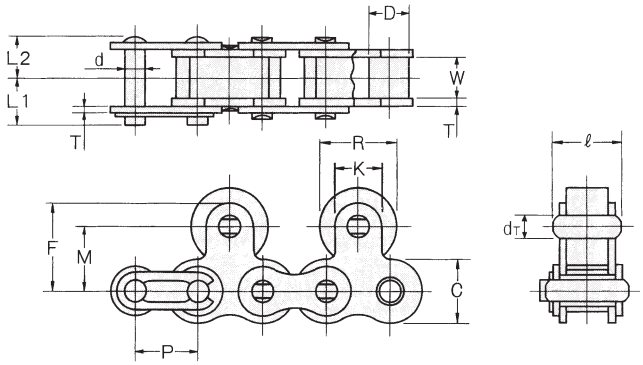

トップローラの取付間隔が 2 リンク毎の場合
（標準は内リンクにトップローラが付きます）

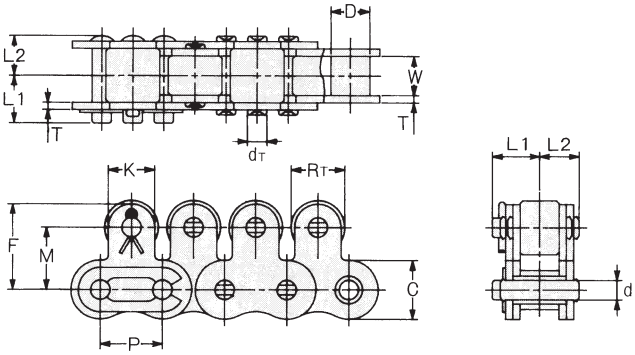

各リンクトップローラ付の場合

■各部寸法

チェーン番号	ピッチ P	ローラ径 D	内リンク内幅 W	プレート C	プレート T	ピン d	ピン L1	ピン L2	アタッチメント トップローラ R	アタッチメント トップローラ RT	アタッチメント ℓ	アタッチメント F	アタッチメント K	アタッチメント M	アタッチメント dT	平均引張強さ kN	平均引張強さ kgf	(参考値)許容張力 kN	(参考値)許容張力 kgf	概略質量(kg/m) 2リンク毎	概略質量(kg/m) 各リンク
OCM 40	12.70	7.92	7.95	12.0	1.5	3.96	9.7	8.1	15.88	11.0	12.8	17.45	9.5	12.7	3.96	16.18	1,650	2.75	280	1.2	1.6
OCM 50	15.875	10.16	9.55	15.0	2.0	5.08	12.1	10.4	19.05	15.0	15.9	22.25	12.7	15.9	5.08	26.47	2,700	4.51	460	1.8	2.0
OCM 60	19.05	11.91	12.70	18.0	2.4	5.95	14.7	12.7	22.23	18.0	20.3	26.25	15.9	18.3	5.93	37.06	3,780	6.28	640	2.8	3.2
OCM 80	25.40	15.88	15.90	24.0	3.2	7.94	18.8	16.3	28.58	24.0	26.5	34.15	19.1	24.6	7.94	62.75	6,400	10.49	1,070	4.6	5.3
OCM 100	31.75	19.05	19.15	30.0	4.0	9.53	23.5	20.0	39.69	30.0	31.5	44.5	25.4	31.8	9.53	91.67	9,350	15.40	1,570	7.7	8.1

注）1．トップローラは熱処理を施してあります。またトップローラをプラスチック（ポリアセタール）でも製作できます。2．ご注文生産品です。
3．ステンレス製、メッキ製、セルーブ（SER）も製作いたします。

ダブルピッチ形

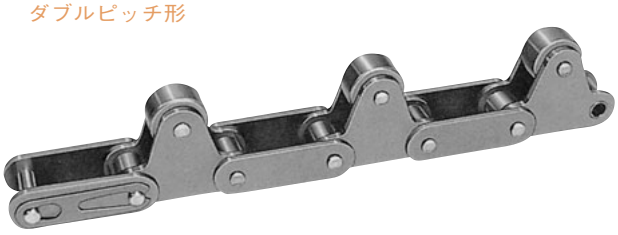

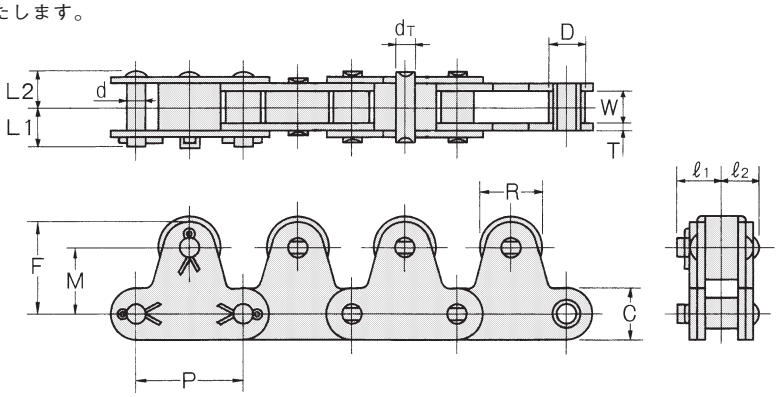

■各部寸法

チェーン番号	ピッチ P	ローラ径 D Sローラ	ローラ径 D Rローラ	内リンク内幅 W	プレート C	プレート T	ピン d	ピン L1	ピン L2	アタッチメント R	アタッチメント F	アタッチメント M	アタッチメント dT	アタッチメント ℓ1	アタッチメント ℓ2	平均引張強さ kN	平均引張強さ kgf	(参考値)許容張力 kN	(参考値)許容張力 kgf	概略質量(kg/m) Sローラ	概略質量(kg/m) Rローラ
OCM C2040 C2042	25.40	7.92	15.88	7.95	12.0	1.5	3.96	9.7	8.1	15.88	21.0	15.0	5.08	10.45	8.35	16.18	1,650	2.75	280	1.33	1.69
OCM C2050 C2052	31.75	10.16	19.05	9.55	15.0	2.0	5.08	12.1	10.4	19.05	26.5	19.0	5.93	12.9	10.4	26.47	2,700	4.51	460	2.04	2.50
OCM C2060H C2062H	38.10	11.91	22.23	12.70	17.2	3.2	5.95	16.5	14.3	22.23	31.6	23.0	8.09	18.1	14.8	38.24	3,900	6.28	640	3.68	4.36
OCM C2080H C2082H	50.80	15.88	28.58	15.90	24.0	4.0	7.94	21.3	18.0	28.58	40.5	29.0	9.53	22.0	18.3	65.69	6,700	10.49	1,070	5.65	6.76
OCM C2100H C2102H	63.50	19.05	39.69	19.15	29.0	4.8	9.53	25.2	21.6	39.69	49.7	35.4	11.11	25.2	21.9	102.95	10,500	15.40	1,570	9.11	11.37

注）1．概略質量は各リンクにトップローラ付の場合です。
2．Rローラ形のときスプロケットは歯数があたるため特殊形になります。　3．ご注文生産品です。
4．トップローラは熱処理を施してあります。またトップローラをプラスチック（ポリアセタール）でも製作できます。
5．ステンレス製、メッキ製、セルーブ（SER）も製作いたします。

OCMクロスバーチェーン

クロスバーの両側にチェーンを並列に取付けた幅広チェーンです。バーの上に品物を載せるときや、ネットを取付けるときに適しています。スプロケットはOCMローラチェーン用標準スプロケットとダブルピッチチェーン用スプロケットが使用できます。

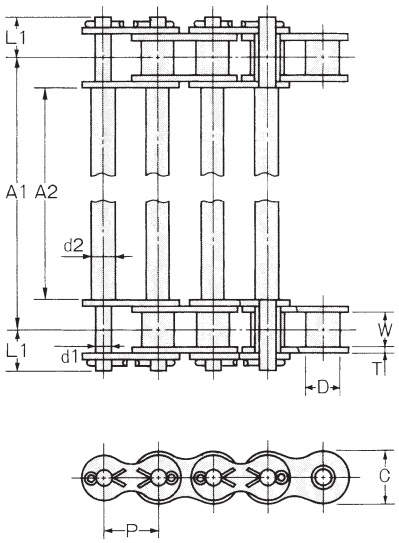

■各部寸法

チェーン番号	ピッチ P	ローラ径 D	内リンク内幅 W	プレート C	プレート T	ピン d1	ピン L1	バー d2	バー A1、A2
OCM 40	12.70	7.92	7.95	12	1.5	3.96	10.2	5.18	A1またはA2をご指示ください
OCM 50	15.875	10.16	9.55	15	2.0	5.08	12.1	6.04	
OCM 60	19.05	11.91	12.70	18	2.4	5.95	15.2	8.09	
OCM 80	25.40	15.88	15.90	24	3.2	7.94	19.7	9.68	

※バーd2変更可能ですので、ご相談ください。

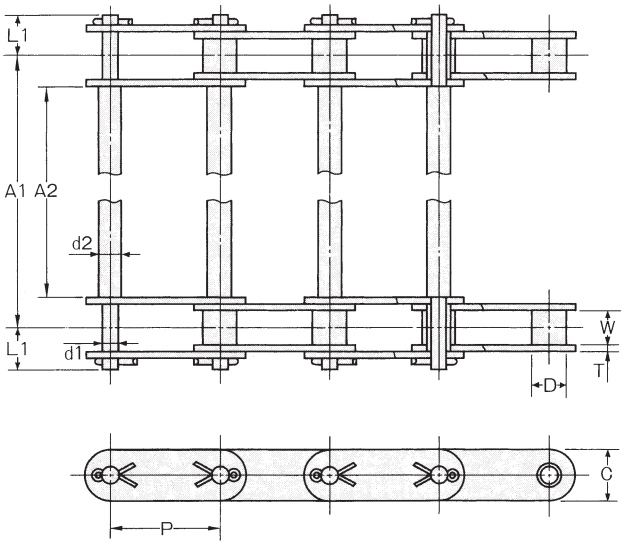

■各部寸法

チェーン番号	ピッチ P	ローラ径D 小形	ローラ径D 大形	内リンク内幅 W	プレート C	プレート T	ピン d1	ピン L1	バー d2	バー A1、A2
OCM C2040 C2042	25.40	7.92 —	— 15.88	7.95	12	1.5	3.96	10.2	5.18	A1またはA2をご指示ください
OCM C2050 C2052	31.75	10.16 —	— 19.05	9.55	15	2.0	5.08	12.1	6.04	
OCM C2060H C2062H	38.10	11.91 —	— 22.23	12.70	17.2	3.2	5.95	16.8	8.09	
OCM C2080H C2082H	50.80	15.88 —	— 28.58	15.90	24	4.0	7.94	21.3	9.68	

※バーd2変更可能ですので、ご相談ください。

OCM 特殊アタッチメント付チェーン

OCM標準シリーズローラチェーンに種々のアタッチメントを取付けたチェーンです。小部品の搬送に適し、高速でスムーズな運転ができます。スプロケットはOCMローラチェーン用標準スプロケットが使用できます。





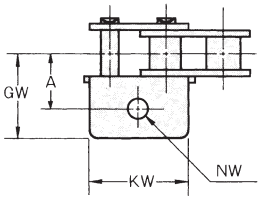

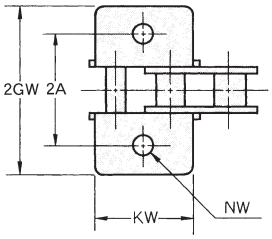

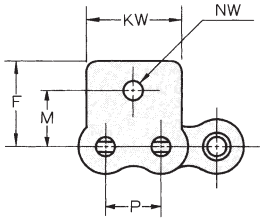

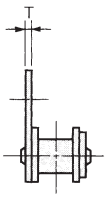

WSA-1形

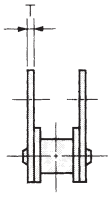

WSK-1形

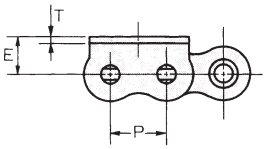

WA-1形

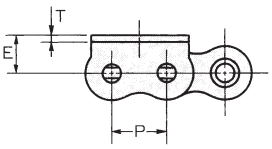

WK-1形

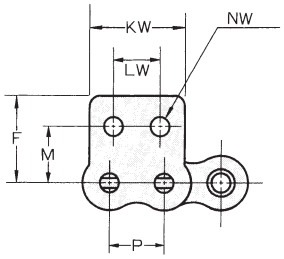

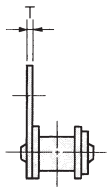

WSA-2形

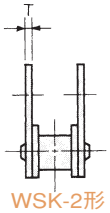

WSK-2形

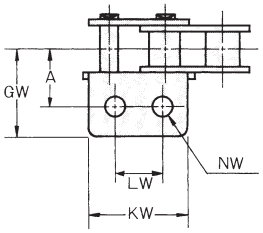

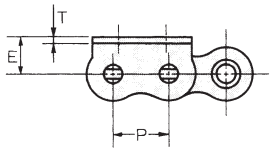

WA-2形

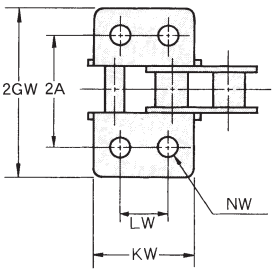

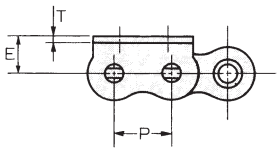

WK-2形

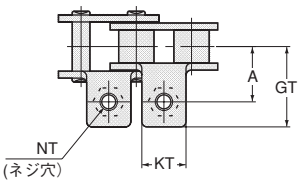

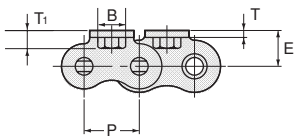

PA-1形

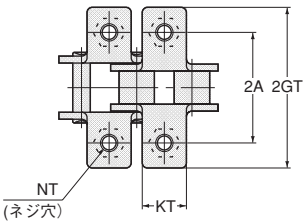

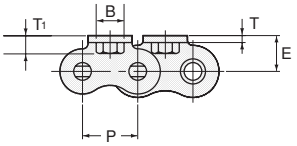

PK-1形

■各部寸法

チェーン番号	ピッチ P	KW	KT	LW	NW	NT	A	E	GW	GT	B	T1	M	F	T	アタッチメント1個当り付加質量(kg) TA	TK	WA,WSA	WK,WSK
OCM 40	12.70	23.0	9.5	9.5	4.5	M4	12.7	8.0	17.55	17.55	8.1	3.8	12.7	17.5	1.5	0.001	0.002	0.004	0.008
OCM 50	15.875	28.8	12.7	11.9	5.5	M5	15.9	10.3	23.1	23.1	9.2	5.1	15.9	23.1	2.0	0.004	0.008	0.007	0.014
OCM 60	19.05	34.6	15.9	14.3	6.6	M6	19.05	11.9	27.8	27.8	11.5	7.3	18.3	26.85	2.4	0.007	0.014	0.013	0.026
OCM 80	25.40	46.1	19.1	19.1	9.0	M8	25.4	15.9	35.6	32.4	15	8.6	24.6	34.7	3.2	0.011	0.022	0.028	0.056

OCM 特殊アタッチメント付チェーン

OCMダブルピッチローラチェーンに種々のアタッチメントを取付けたチェーンです。小部品の搬送に適し、高速でスムーズな運転ができます。スプロケットはOCMダブルピッチチェーン用スプロケットが使用できます。

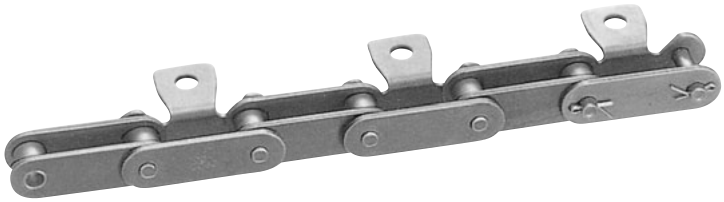



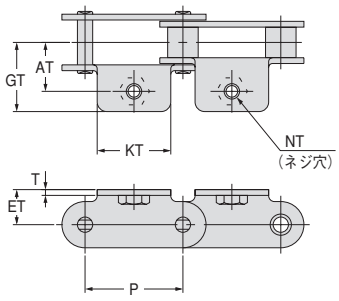

PA-1形

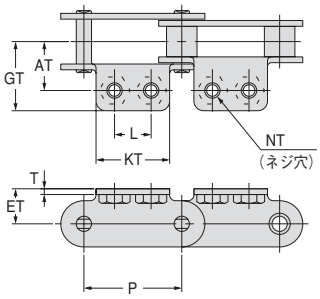

PA-2形

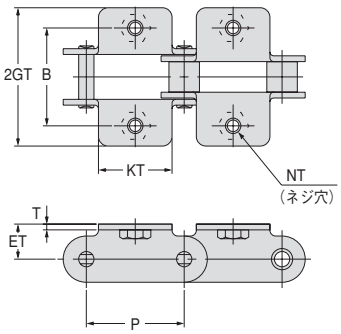

PK-1形

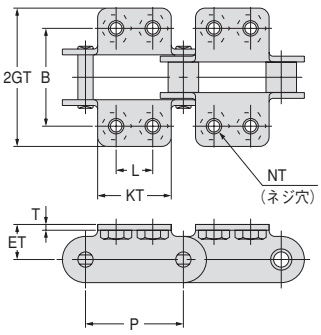

PK-2形

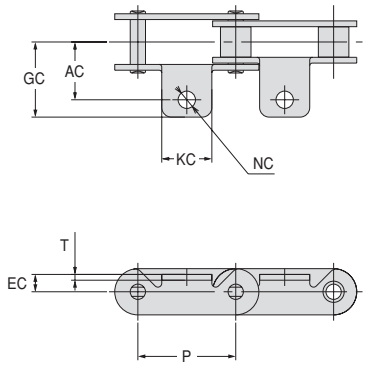

CA-1形

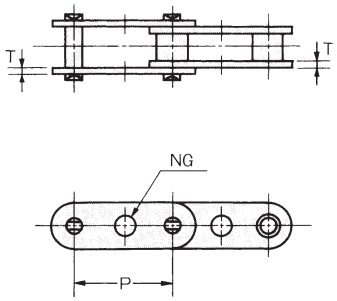

GK-1形

■各部寸法

チェーン番号	ピッチ P	KT	KC	NT	B	T_1	NC	NG	L	AT	AC	ET	EC	GT	GC	T	アタッチメント1個当り付加質量(kg) TA	TK	CA
OCM C2040 **OCM C2042**	25.40	19.1	13	M4	8.1	3.8	4.5	4.1	9.5	12.7	15.0	9.1	4.5	19.8	19.5	1.5	0.003	0.006	0.001
OCM C2050 **OCM C2052**	31.75	23.8	16	M5	9.2	5.1	5.5	5.2	11.9	15.9	18.0	11.1	5.0	24.5	24.0	2.0	0.006	0.012	0.002
OCM C2060H **OCM C2062H**	38.10	28.6	19	M6	11.5	7.3	5.2	6.2	14.3	21.4	23.0	14.7	6.2	31.5	35.5	3.2	0.017	0.034	0.006
OCM C2080H **OCM C2082H**	50.80	38.1	—	M8	15	8.6	—	8.2	19.1	27.8	—	19.1	—	40.7	—	4.0	0.037	0.074	—

注） 1．C2080HおよびC2082HにはCA-1形はありません。

OCM 特殊ロングピン付チェーン

OCM標準シリーズローラチェーンのピンより片側を長くして連結したチェーンです。延長したピンに治具などの取付けができます。スプロケットはOCMローラチェーン用標準スプロケットが使用できます。



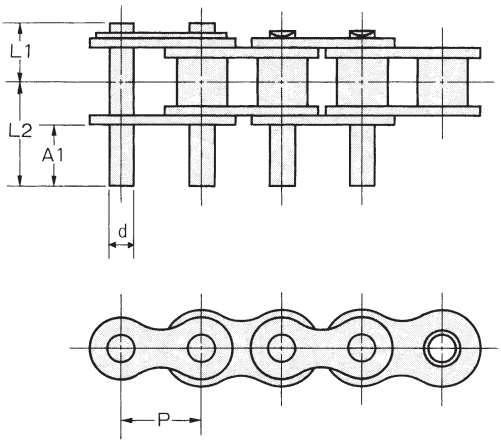

ロングピン



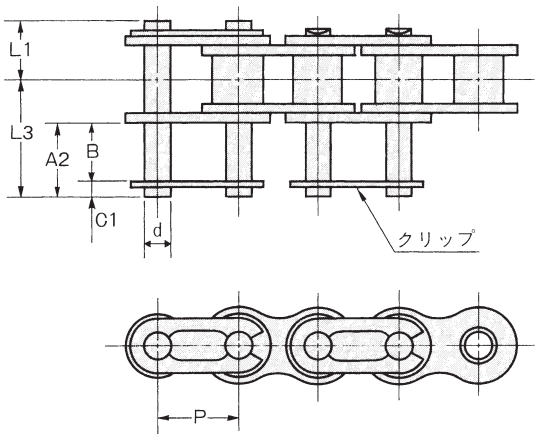

クリップ付ロングピン

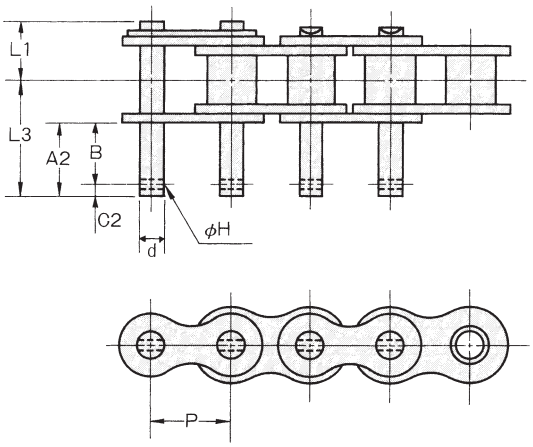

割ピン穴付ロングピン

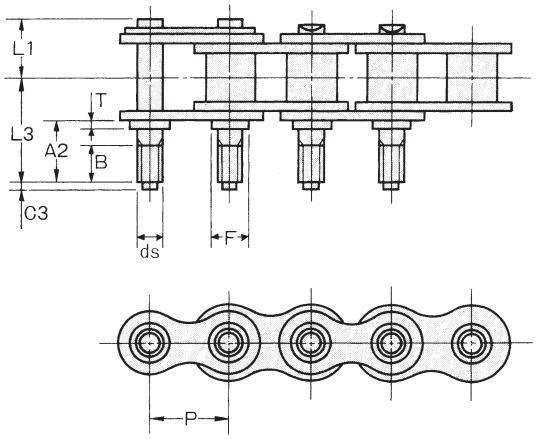

ネジ付ロングピン

■各部寸法

チェーン番号	ピッチ P	d	dS	F	T	φH	L1	L2	A1	C1	C2	C3	L3、A2、B
OCM 35	9.525	3.58	M 3	4.58	1.2	1.2	6.7	14.6	9.5	1.7	1.4	1.0	A2とB あるいは L3とB をご指示ください
OCM 40	12.70	3.96	M 4	5.11	1.5	1.6	9.7	16.7	9.5	2.3	2.1	1.0	
OCM 50	15.875	5.08	M 5	6.04	2.0	1.6	12.1	21.0	11.9	3.1	2.3	1.0	
OCM 60	19.05	5.95	M 6	8.09	2.4	2.0	14.7	25.75	14.3	3.1	2.6	1.5	
OCM 80	25.40	7.94	M 8	9.68	3.2	2.6	19.7	33.8	19.1	3.9	3.6	1.5	
OCM 100	31.75	9.53	M10	11.26	4.0	3.1	23.5	41.7	23.8	—	4.0	2.0	
OCM 120	38.10	11.11	M12	13.20	4.8	3.1	28.4	51.3	28.6	—	4.0	2.0	

注）1．100・120にはクリップ付はありません。
2．ロングピン付チェーンは受注生産品です。

OCM 特殊ロングピン付チェーン

OCMダブルピッチローラチェーンのピンより片側を長くして連結したチェーンです。延長したピンに治具などの取付けができます。スプロケットはOCMダブルピッチチェーン用スプロケットが使用できます。



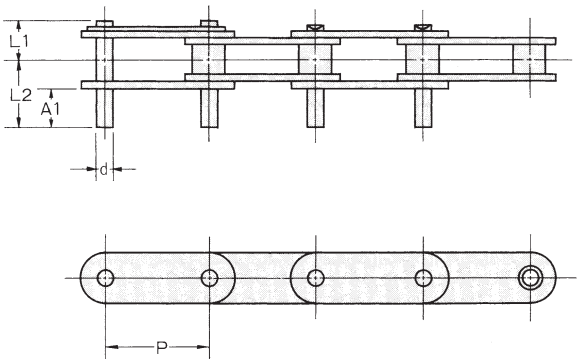

ロングピン

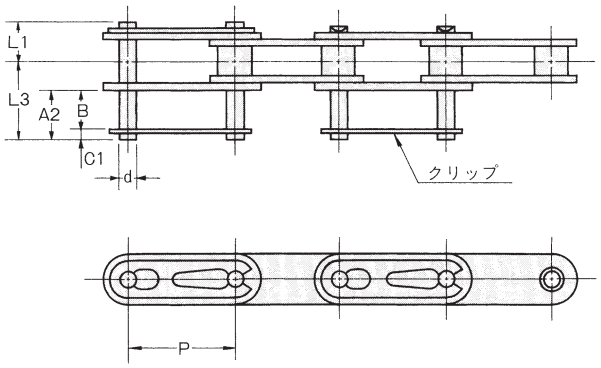

クリップ付ロングピン

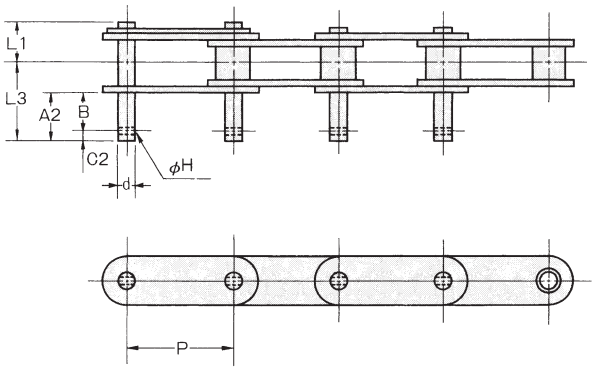

割ピン穴付ロングピン

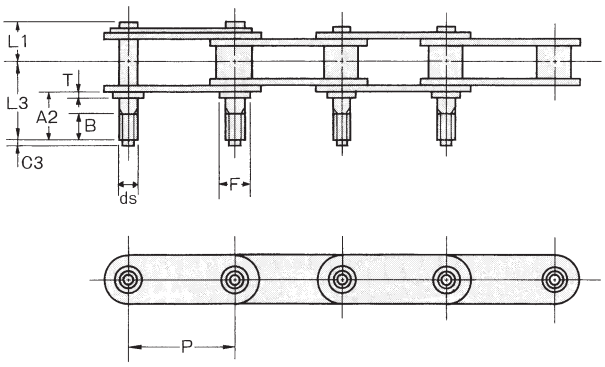

ネジ付ロングピン

■各部寸法

チェーン番号	ピッチ P	d	dS	F	T	φH	L1	L2	A1	C1	C2	C3	L3、A2、B
OCM C2040 C2042	25.40	3.96	M 4	5.11	1.5	1.6	9.7	16.8	9.5	2.3	2.1	1.0	A2とB あるいは L3とB をご指示ください
OCM C2050 C2052	31.75	5.08	M 5	6.04	2.0	1.6	12.1	21.1	11.9	3.1	2.3	1.0	
OCM C2060H C2062H	38.10	5.95	M 6	8.09	3.2	2.0	16.5	27.5	14.3	3.1	2.6	1.5	
OCM C2080H C2082H	50.80	7.94	M 8	9.68	4.0	2.6	21.3	35.5	19.1	—	3.6	1.5	
OCM C2100H C2102H	63.50	9.53	M10	11.26	4.8	3.1	25.2	43.4	23.8	—	4.0	2.0	

注）1．C2080H・C2082H・C2100H・C2102Hはクリップ付はありません。
2．ロングピン付チェーンは受注生産品です。

OCM 特殊アタッチメント付チェーン[アプリケーション]

特殊シリーズローラチェーンやダブルピッチローラチェーンを基本にして使用条件に合せた、新しい機能を加えて設計されたチェーンです。豊富なバリエーションと高品質なチェーンとして、数多くの実績があります。なお、運搬条件にマッチしたチェーンをお選びいただくとともに、カタログ以外の特殊アタッチメントも製作いたしております。弊社へご相談ください。


1


2

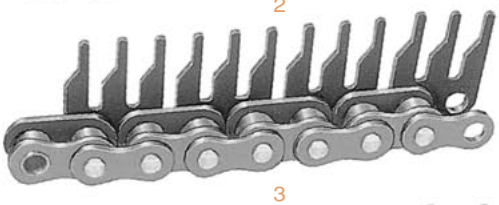
3

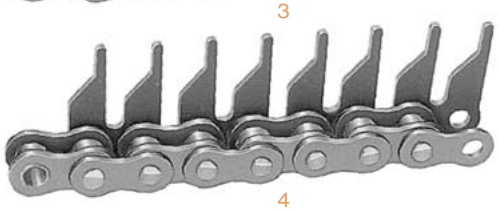
4


5


6


7


8


9


10


11

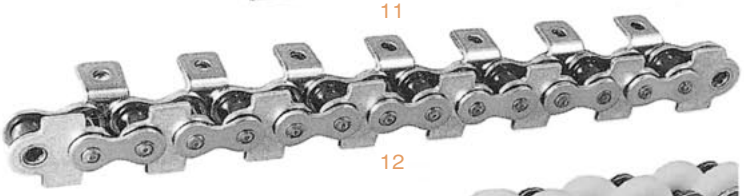
12


13

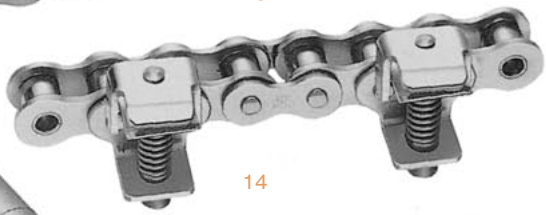
14

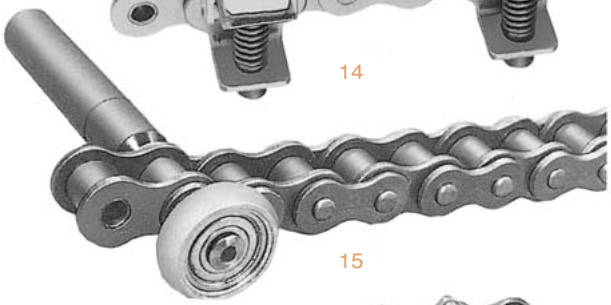
15

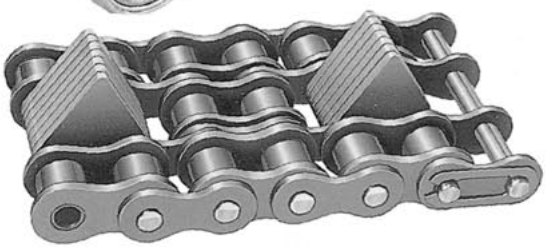
16


17


18

OCM 特殊アタッチメント付チェーン[アプリケーション]

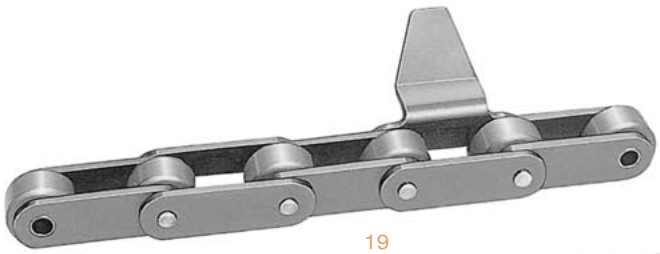
19


20

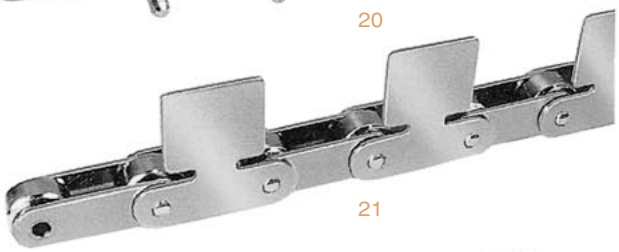
21

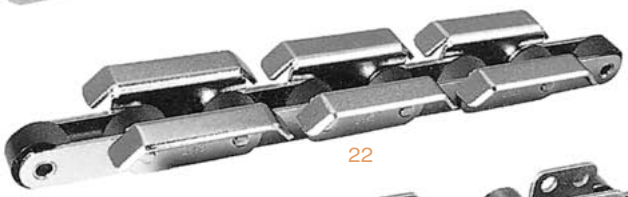
22

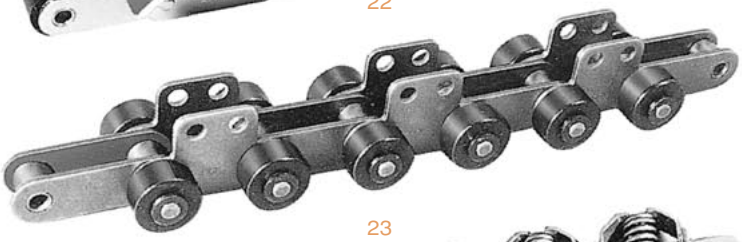
23


24


25

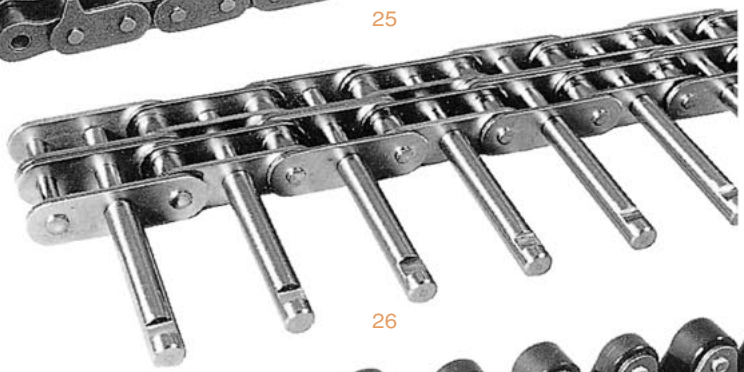
26


27

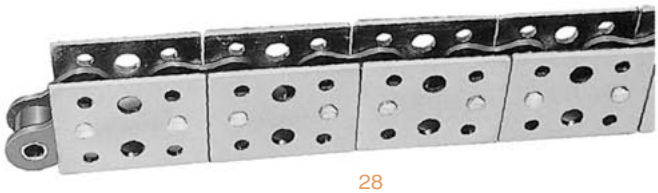
28


29

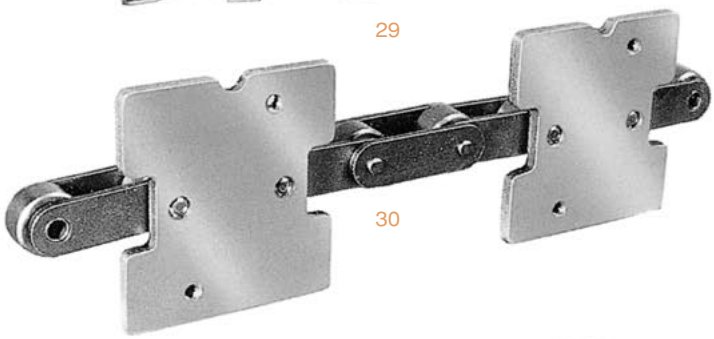
30


31

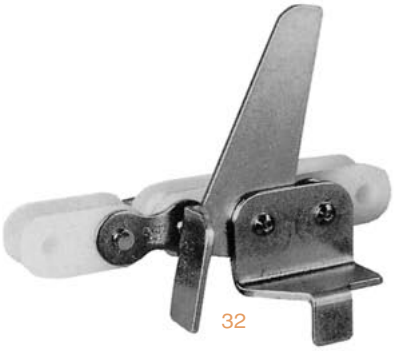
32

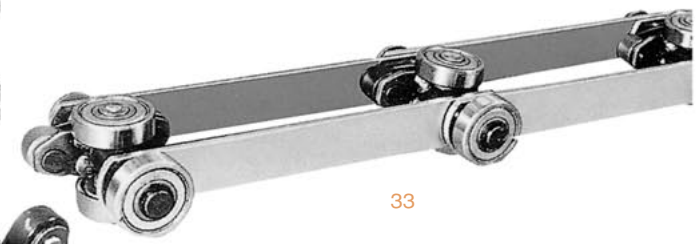
33

OCM ダブルピッチローラチェーン用スプロケット

ダブルピッチチェーンに使用するスプロケットには、OCMローラチェーン用標準スプロケットが使用できるものと、専用スプロケットがあります。

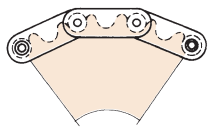

小形ローラ（図１）

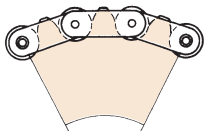

大形ローラ（図２）

小形ローラ用スプロケット

チェーンは図１のように１歯とびに噛合います。実歯数25枚、作用歯数12½枚以上を使用する場合には、OCMローラチェーン用標準スプロケットが使用できます。ただし、実歯数24枚、作用歯数12枚以下では、チェーンのピッチが噛合わないために、専用スプロケットをご使用ください。

大形ローラ用スプロケット

チェーンは図２のように噛合います。C2042～C2062Hまでは、ピッチと大形ローラ径が同寸法のOCMローラチェーン用標準スプロケットのホブで歯切された専用スプロケットをご使用ください。

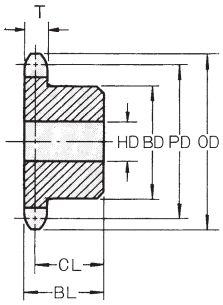

単列 B形

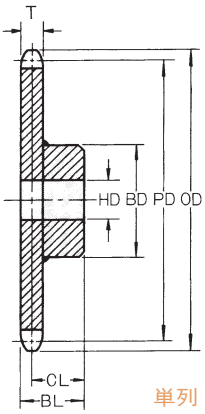

単列 BW形

小形ローラ用専用スプロケット

チェーン番号	歯数（作用歯数）	ピッチ円直径 PD	外径 OD	軸穴径 HD 最小	軸穴径 HD 最大	ハブ径 BD	ハブ長 BL	歯厚 T	中心位置 CL	形式	概略質量 (kg)
OCM C2040	9 ½	78.23	83	15	38	60	25	7.2	21.4	B	0.63
	10 ½	86.17	91	15	45	69	25	7.2	21.4	B	0.81
	11 ½	94.15	100	15	50	77	25	7.2	21.4	B	1.00
OCM C2050	9 ½	97.78	104	15	47	73	28	8.7	23.65	B	1.10
	10 ½	107.72	114	15	47	73	28	8.7	23.65	B	1.21
	11 ½	117.68	125	15	47	73	28	8.7	23.65	B	1.33
OCM C2060H	9 ½	117.34	125	17	55	83	40	11.7	34.15	B	2.11
	10 ½	129.26	137	17	55	83	40	11.7	34.15	B	2.32
	11 ½	141.22	150	17	55	83	45	11.7	39.15	B	2.75
OCM C2080H	9 ½	156.45	167	20	63	93	40	14.5	32.75	B	3.43
	10 ½	172.35	183	20	63	93	40	14.5	32.75	B	3.94
	11 ½	188.29	200	20	75	107	45	14.5	37.75	BW	5.22

注）１．C2040～C2080HのB形専用スプロケット（着色部分）は高周波焼入を行い歯先硬化をしています。
２．材質　B形：機械構造用炭素鋼、BW形：一般構造用圧延鋼。

OCM ダブルピッチローラチェーン用スプロケット

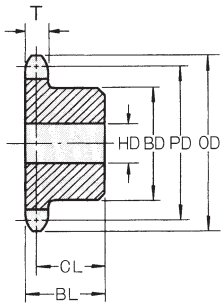

単列 B形

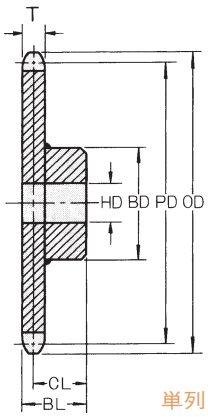

単列 BW形

大形ローラ用専用スプロケット

チェーン番号	歯数（作用歯数）	ピッチ円直径 PD	外径 OD	軸穴径 HD 最小	軸穴径 HD 最大	ハブ径 BD	ハブ長 BL	歯厚 T	中心位置 CL	形式	概略質量 (kg)
OCM C2042	10	82.19	93	15	42	63	25	7.2	21.4	B	0.70
	11	90.16	101	15	42	63	25	7.2	21.4	B	0.76
	12	98.14	110	15	42	63	25	7.2	21.4	B	0.82
	13	106.14	118	15	42	63	25	7.2	21.4	B	0.90
	14	114.15	126	15	42	63	25	7.2	21.4	B	0.97
	15	122.17	134	15	45	68	28	7.2	24.4	B	1.21
	16	130.20	142	15	45	68	28	7.2	24.4	BW	1.30
	17	138.23	151	17	45	68	28	7.2	24.4	BW	1.38
	18	146.27	159	17	45	68	28	7.2	24.4	BW	1.48
	19	154.32	167	17	45	68	28	7.2	24.4	BW	1.59
	20	162.37	175	17	45	68	28	7.2	24.4	BW	1.70
OCM C2052	10	102.74	116	20	47	73	28	8.7	23.65	B	1.12
	11	112.70	127	20	47	73	28	8.7	23.65	B	1.24
	12	122.67	137	20	48	73	28	8.7	23.65	B	1.36
	13	132.67	147	20	48	73	28	8.7	23.65	B	1.50
	14	142.68	158	20	48	73	28	8.7	23.65	B	1.65
	15	152.71	168	20	48	73	28	8.7	23.65	B	1.80
	16	162.74	178	20	48	73	28	8.7	23.65	BW	1.97
	17	172.79	188	20	52	83	35	8.7	30.65	BW	2.62
	18	182.84	199	20	52	83	35	8.7	30.65	BW	2.81
	19	192.90	209	20	52	83	35	8.7	30.65	BW	3.01
	20	202.96	219	20	52	83	35	8.7	30.65	BW	3.22
OCM C2062H	10	123.29	140	20	54	80	45	11.7	39.15	B	2.38
	11	135.24	152	20	55	80	45	11.7	39.15	B	2.61
	12	147.21	165	20	55	80	45	11.7	39.15	B	2.85
	13	159.20	177	20	55	83	45	11.7	39.15	BW	3.11
	14	171.22	189	20	55	83	45	11.7	39.15	BW	3.40
	15	183.25	202	20	55	83	45	11.7	39.15	BW	3.70
	16	195.29	214	20	55	83	45	11.7	39.15	BW	4.03
	17	207.35	226	20	63	93	45	11.7	39.15	BW	4.74
	18	219.41	238	20	63	93	45	11.7	39.15	BW	5.10
	19	231.48	251	20	63	93	45	11.7	39.15	BW	5.49
	20	243.55	263	20	63	93	45	11.7	39.15	BW	5.91

注） 1．歯先の高周波焼入はしてありません。
2．材質　B形：機械構造用炭素鋼、BW形：一般構造用圧延鋼。

OCM 小形コンベヤチェーンの選定と許容負荷

■選定手順

①コンベヤの種類
②輸送物の種類、質量、寸法
③輸送量と輸送距離
④輸送速度
⑤輸送の雰囲気

1．チェーンの形式

選定手順を総合的に検討し、これに見合うチェーンを選定してください。ここでの選定対象チェーンはローラチェーンおよびダブルピッチチェーンです。

2．チェーンに作用する最大張力と所要動力

チェーンに作用する最大張力と所要動力は次式から計算することができます。

T＝チェーンに作用する最大張力　（kgf）
S＝輸送速度（チェーン速度）　（m/min）
V＝垂直スプロケット中心距離　（m）
H＝水平スプロケット中心距離　（m）
C＝スプロケット中心距離　（m）
m＝運行部の質量　（kg/m）
（チェーン、バケット、エプロンなどの質量）
W＝コンベヤ上の合計輸送物質量（最大値）　（kg）
f_1＝チェーンとガイドレールとの摩擦係数　（表1）
η＝駆動部の伝動機械効率
kW＝所要動力　（kW）

3．チェーンの大きさの決定

チェーンに掛かる最大張力（荷重）と荷重の補正係数が決定すれば次の式を満足するチェーンの大きさをカタログより選定してください。

チェーンの許容張力≧チェーンに作用する最大負荷×速度係数

表 1 f_1：転がり摩擦係数

ローラ区分	ダブルピッチチェーン		
	スチールローラ		エンプラローラ
	潤滑（無）	潤滑（有）	潤滑（無）
Rローラ	0.12	0.08	0.08
Sローラ	0.21	0.14	0.12

表 3 速度係数

チェーン速度（m/min）	速度係数
15以下	1.0
15～30	1.2
30～50	1.4
50～70	1.6

表 2 張力計算式

輸送方式	計算式	
輸送物を乗せて水平輸送の場合	$T=(W+2.1mH)f_1$ $kW=\frac{T\cdot S}{5565}\cdot\frac{1}{\eta}$	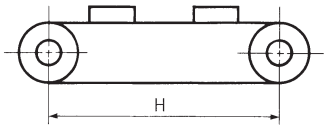
輸送物を垂直に輸送する場合	$T=W+m\cdot V$ $kW=\frac{W\cdot S}{5565}\cdot\frac{1}{\eta}$	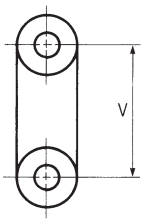
輸送物を乗せて傾斜輸送する場合	$T=(W+m\cdot C)\frac{H\cdot f_1+V}{C}+1.1m(H\cdot f_1-V)$ $kW=\frac{S}{5565}\cdot\frac{1}{\eta}\{T-m(V-H\cdot f_1)\}$	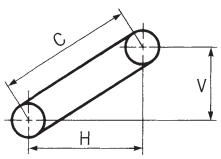 ※$m(V-H\cdot f_1)$の項が負の時は、0とする。

OCM小形コンベヤチェーンの選定と許容負荷

コンベヤ方式とローラ形式

コンベヤ方式	ローラ形式	使い分け
ローラを転がす方式 （水平・傾斜） 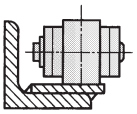 RF形チェーン	大型ローラ形 チェーン質量　：大 ローラ許容負荷：大	・運行円滑、脈動が小。摩擦抵抗が小さく所要動力が少ない。 ・一般に機長10m以上。速度20m/min以上に適用。 ・摩耗性のある場合の運搬に適用。
ローラを転がす方式 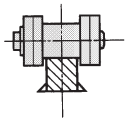	小型ローラ形 チェーン質量　：小 ローラ許容負荷：小	・一般に機長10m以下。速度20m/min以下に適用。
プレートが摺動する方式 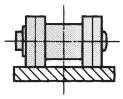		・載荷の衝撃、悪い雰囲気にも強いがレールの損傷が早い。 構造簡単。所要動力が大きい。

チェーンローラ、トップローラ、サイドローラ、アタッチメントの１個当りの許容負荷（kgf/個）

チェーン番号	チェーンローラ			トップローラ			サイドローラ			アタッチメントの曲げ	
	鉄	樹脂	ステンレス	鉄	樹脂	ステンレス	鉄	樹脂	ステンレス	鉄	ステンレス
40	15	—	5	15	5	5	15	5	5	11	4.4
C2040	15	—	5	15	5	5	15	5	5	24	9.6
C2042	65	20	20	15	5	5	—	—	—	24	9.6
50	20	—	6	20	7	6	20	7	6	20	8.0
C2050	20	—	6	20	7	6	20	7	6	44	17.6
C2052	100	30	30	20	7	6	—	—	—	44	17.6
60	30	—	9	30	10	9	30	10	9	31	12.4
C2060H	30	—	9	30	10	9	30	10	9	101	40.4
C2062H	160	50	50	30	10	9	—	—	—	101	40.4
80	55	—	15	55	18	15	55	18	15	49	19.6
C2080H	55	—	15	55	18	15	55	18	15	158	63.2
C2082H	270	90	80	55	18	15	—	—	—	158	63.2
100	93	—	25	93	30	25	93	30	25	81	32.4
C2100H	93	—	25	93	30	25	93	30	25	250	100
C2102H	375	130	120	93	30	25	—	—	—	250	100

・チェーンローラで、荷重を受ける場合は、ローラ許容負荷と比較し小さい値を使用してください。
・アタッチメントの曲げは、１個の許容負荷です。
・均等荷重の条件です。

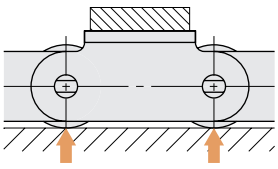
チェーンローラ

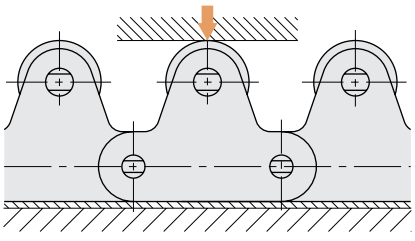
トップローラ

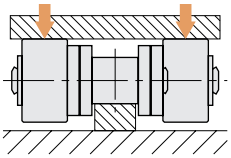
サイドローラ

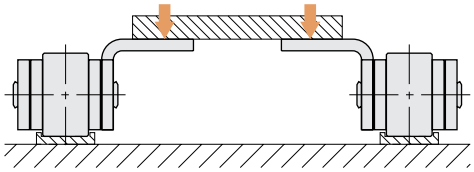
アタッチメントの曲げ

OCM 倍速チェーンの特長

倍速チェーンは、一般的なフリーフローチェーンでは得られない、アキュームレートができ、連続走行するチェーン上で製品を搬送・ストックあるいは一時停止を繰り返す組み立てラインなどに最適です。



エンプラローラ

用途に応じて小径ローラと大径ローラの材質組合わせができます。

記号	VS−A	VS−B	VS−C	VS−D
仕様	普通仕様	普通・高摩擦仕様 低騒音	導電仕様	導電・高摩擦仕様 低騒音
用途	許容張力が大きい 汎用形	素早い立上がり	導電可能 許容張力が大きい	導電可能 素早い立上がり

特殊仕様としてスチールローラ仕様も製作いたします。

エンプラローラの種類


VS-A


VS-B（低騒音）


VS-C


VS-D（低騒音）

■特　長

1．低騒音で高速搬送

チェーン速度はパレット搬送速度の約1/2.5になり、静粛な搬送が可能です。

2．搬送物の素早い立上がり

小径ローラ、大径ローラの特殊構造により、アキューム（一時停止）解除後の素早い立上がりでパレット（搬送物）を搬送します。

3．安全および安定

センターローラ方式により、チェーンカバーの取付けができて安全。また、搬送物が安定し装置の軽量化が可能です。

4．使用条件、雰囲気より仕様決定

耐食性やクリーンルームなどに使用される場合は、ニッケルメッキ付およびステンレス仕様も製作いたします。高負荷に使用されるときは、全部品スチール仕様も製作いたします。

■構　造

1．搬送のとき

小径ローラ、大径ローラは同一回転となり、ローラ径の比により搬送物速度は、チェーン速度の約2.5倍になります。

2．アキュームレートのとき

小径ローラ、大径ローラ間でスリップしフリーフローになります。

OCM 倍速チェーンの表示

倍速チェーンの表示

C2050VS ー N ー A ー 96

チェーンNo.

チェーン本体の材質
N　：ニッケルメッキ
SUS：ステンレス
ナシ：鉄（標準）

チェーン全長が96リンクで
あることを示します

エンプラローラの種類
A：普通仕様
B：普通、高摩擦仕様（低騒音）
C：導電仕様
D：導電、高摩擦仕様（低騒音）
（鉄：鉄ローラも用意できます）

OCM 倍速チェーン

■チェーン本体の仕様

1．スチール仕様
　標準形
2．ニッケルメッキ仕様
　錆をきらう用途
3．ステンレス仕様
　非磁性を必要とする用途

■ローラの仕様

大径ローラ ＼ 小径ローラ		普通仕様（乳白色） 許容張力が大きい	高摩擦仕様（ダークグレイ） 素早い立上がり（低騒音）
普通仕様（ダークグレイ）	汎用形	C2040-VS-A C2050-VS-A C2060-VS-A	C2040-VS-B C2050-VS-B C2060-VS-B
導電仕様（黒色）	導電可能	C2040-VS-C C2050-VS-C C2060-VS-C	C2040-VS-D C2050-VS-D C2060-VS-D

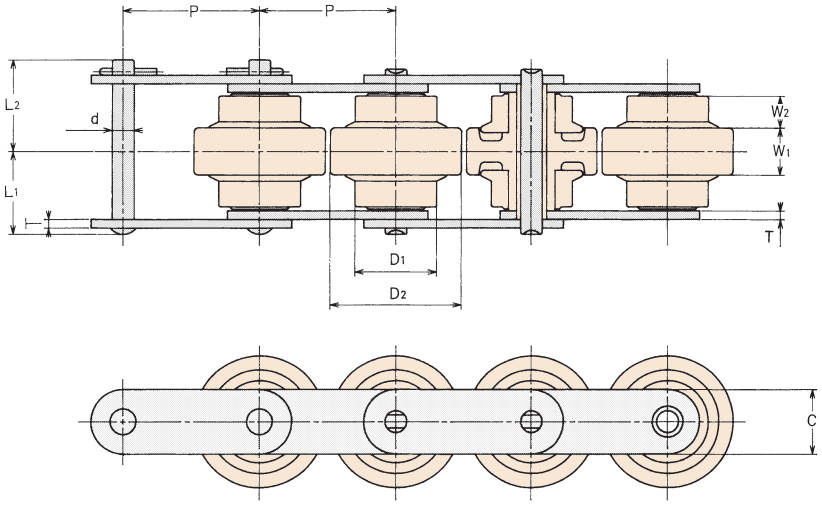

■各部寸法

チェーン番号	ピッチ	ローラ径		ローラ幅		プレート		ピン			許容張力 ローラA・C仕様		許容張力 ローラB・D仕様		概略質量
	P	D_1	D_2	W_1	W_2	C	T	d	L_1	L_2	kN	kgf	kN	kgf	(kg/m)
C2040-VS	25.4	15.88	25	9.3	6.1	12	1.5	3.96	15.25	17.65	0.88 0.44	90 45	0.44 0.44	45 45	1.0
C2050-VS	31.75	19.05	30.6	11	7.6	15	2.0	5.08	19.2	21.4	1.37 0.69	140 70	0.69 0.69	70 70	1.3
C2060-VS	38.1	22.23	36.6	15	8.2	17.2	3.2	5.95	24.3	26.5	2.06 1.03	210 105	1.03 1.03	105 105	2.3

注）許容張力の上段は（普通およびメッキ仕様）下段は（ステンレス仕様）です。

■スプロケット寸法

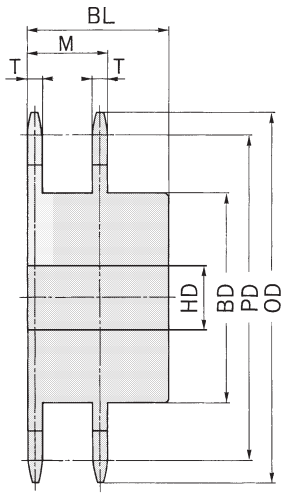

チェーン番号	形式	歯数	ピッチ径 PD	外径 OD	歯数 T	軸穴径 HD	ハブ径 BD	ハブ長 BL	M	材質	概略質量 (kg)
C2040-VS	片ハブ形（B形）	10	82.2	93	4.0	17	52	40	20.4	S43C	0.8
C2050-VS	片ハブ形（B形）	10	102.75	117	5.0	20	66	45	25.5	S43C	1.5
C2060-VS	片ハブ形（B形）	10	123.30	137	6.0	20	81	50	30.5	S43C	2.5

注）上記以外のスプロケットも製作いたします。



OCM 倍速チェーン C2030-VS

■構造

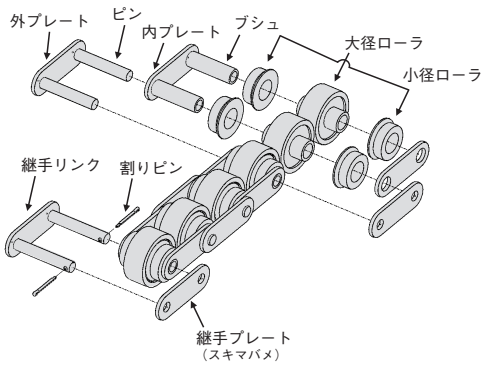

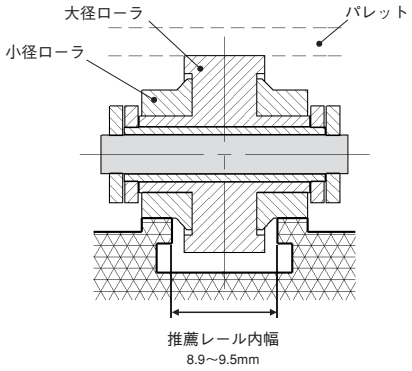

■寸法・仕様

標準仕様　形式表示　OCM C2030-VS-A

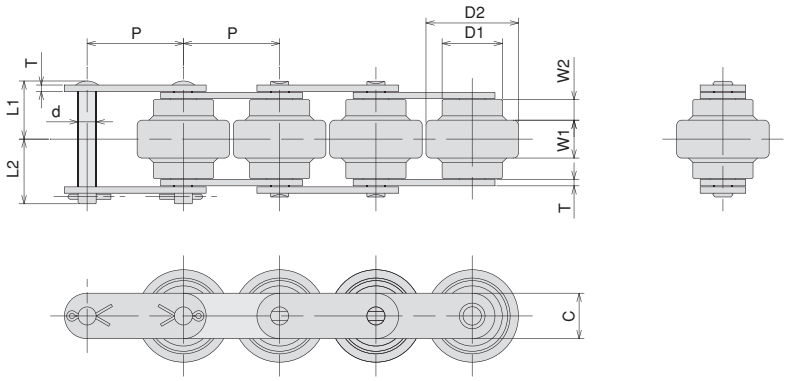

・使用雰囲気温度　：−10℃～60℃
・許容チェーン速度　：5～15m/min
・ローラ材質　：エンプラ
・ローラ許容負荷　：40kg/m 2条あたり
（許容輸送質量）

カバー付仕様　形式表示　OCM C2030-VS-A-SF

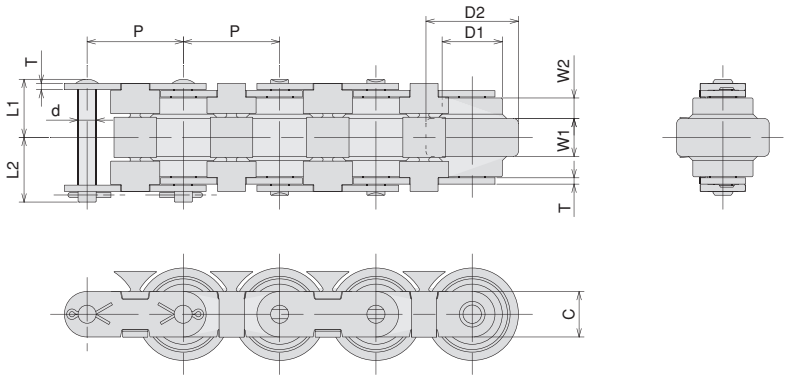


落下防止カバー

■各部寸法

チェーン番号	ピッチ	ローラ径		ローラ幅		プレート		ピン			許容張力 ローラA仕様		概略質量
	P	D_1	D_2	W_1	W_2	C	T	d	L_1	L_2	kN	kgf	(kg/m)
OCM C2030-VS	19.05	11.91	18.3	7.5	4.05	9.0	1.25	3.58	11.5	12.8	0.55	56	0.55

OCM倍速チェーンの選定

■選定手順

1．使用条件の確認

①輸送物の種類と性質（パレット含む）
②輸送速度
③コンベヤの長さ（アキュームレート部と輸送距離）
④雰囲気

2．チェーンの形式

使用条件・雰囲気からチェーンおよびエンプラローラの仕様を決定します。

3．チェーンに作用する最大張力の計算

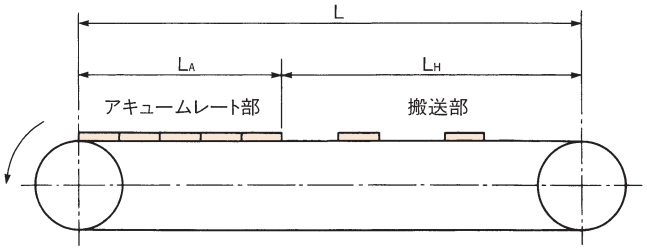

$T=(W_H+m)L_H\cdot f_1+W_A\cdot L_A\cdot f_2+(W_A+m)L_A\cdot f_3+1.1\ m\cdot L\cdot f_1$

所要動力の計算　$kW=\dfrac{TS}{5565\,\eta}$

T　：チェーンに作用する最大張力（kgf）
L　：軸間距離（m）
L_H：搬送部の長さ（m）
W_H：搬送部の輸送物質量（kg/m）
L_A：アキュームレート部の長さ（m）
W_A：アキュームレート部の輸送物質量（kg/m）
f_1　：搬送部のチェーンとレールの摩擦係数
f_2　：アキュームレート部のチェーンと輸送物の摩擦係数
f_3　：アキュームレート部のチェーンとレールの摩擦係数
m　：チェーンの質量（kg/m）
kW：所要動力（kW）
S　：チェーン速度（m/min）
η　：駆動部の伝達機械効率

4．チェーン寸法の決定

$\dfrac{T}{2}\leqq$チェーン１本の許容張力

通常チェーンは、２本使用されるので最大張力（T）の1/2がチェーン１本に掛かる張力となります。もし、許容張力を超える場合は１サイズ上のチェーンか、または機長を分割して再度計算してください。

表１摩擦係数

摩擦係数 ＼ ローラ仕様	A・C仕様	B・D仕様
f_1	0.08	0.08
f_2	0.1	0.15
f_3	0.2	0.25

表２許容輸送質量

下表はチェーン２条当りでの許容輸送質量です。単位:kg/m

チェーン番号	アルミフレーム
C2040-VS	60
C2050-VS	80
C2060-VS	100

例）輸送物質量35kg/ケ、パレット質量10kg/ケ、パレット輸送方向長さ0.5m

$w=\dfrac{(35+10)}{0.5}=90kg/m$

アルミフレームの時：C2060-VSが使用可能となります。

表３チェーンの許容張力

チェーン番号	ローラ仕様 ＼ 本体仕様	A・C仕様 kN	A・C仕様 kgf	B・D仕様 kN	B・D仕様 kgf
C2040-VS	普通およびメッキ仕様	0.88	90	0.44	45
	ステンレス仕様	0.44	45	0.44	45
C2050-VS	普通およびメッキ仕様	1.37	140	0.69	70
	ステンレス仕様	0.69	70	0.69	70
C2060-VS	普通およびメッキ仕様	2.06	210	1.03	105
	ステンレス仕様	1.03	105	1.03	105

使用上の注意事項

1．使用温度：−10℃〜+80℃では（エンプラローラ）、−10℃〜+150℃では（スチールローラ）をご使用ください。
2．チェーン速度：５m/min〜15m/minの範囲でご使用ください。
3．チェーンに水や油がかかる雰囲気での使用は避けてください。
4．使用中スプロケット部で異音が発生する時は、外リンクと内リンク間から油を給油してください。

ORIENTAL CHAIN MFG. CO., LTD.

コンベヤチェーン

Conveyor Chain



OCM

OCM コンベヤチェーンの種類と構造

OCM標準コンベヤチェーン(FM・FE形)は、他の形式のチェーンに比べて強度が大きく、耐摩耗性に優れ、また、使用用途に応じて材質の選定やアタッチメントの取付けができるなど、数々の特長をもち、あらゆるコンベヤ装置に最適なチェーンです。

■種類と形状

コンベヤチェーンはローラの形状により4種類に分けられます。

1．Rローラ形

ローラの外径がプレートの幅より大きい形式で、主にスラットコンベヤ、パレットコンベヤ、フライトコンベヤに使用されています。



2．Fローラ形

Rローラ形にフランジを付けてガイドレールの案内とした形式で、主にスラットコンベヤ、傾斜バケットコンベヤ、パンコンベヤに使用されています。



3．Sローラ形

ローラの外径がプレートの幅より小さい形式で、主にバケットエレベーター、フローコンベヤに使用されています。

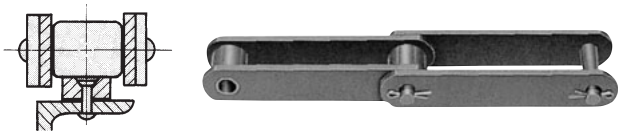

4．Mローラ形

ローラの外径がプレートの幅よりやや小さい形式で、バケットコンベヤ、フローコンベヤ等に使用されています。

■構　造

プレート

外プレートと内プレートは、チェーンの引張り部材となり、大きな抗張力と衝撃に対する強靱性と耐疲労性を有する仕上げになっています。

ピ　ン

チェーンにかかる荷重をささえ、チェーンが屈曲するときブシュとともに軸受部となり、強力な抗剪断力と耐摩耗性を有する仕上げになっています。

ブシュ

チェーンとスプロケットの噛合いによる衝撃を受けピンとともに軸受部となり、強靱性と耐摩耗性を有する仕上げになっています。

ローラ

チェーンとスプロケットが噛合うときの衝撃を緩和するとともに、チェーンの円滑な伝動が得られるようローラは耐摩耗性を有する仕上げになっています。

■標準アタッチメントの形式

コンベヤチェーンは、用途に応じて各種のアタッチメントを取付けます。アタッチメントの取付けを容易にするために、取付け部のあるチェーンが必要です。下の5種類が標準形です。

1．A形アタッチメント

片側にボルト穴のアタッチメントが付いた形式で、ボルト穴の数でA-1・A-2と呼びます。



2．K形アタッチメント

両側にボルト穴のベントアタッチメントが付いた形式で、ボルト穴の数でK-1・K-2と呼びます。



3．G形アタッチメント

片側のプレートにボルト穴がある形式で、ボルト穴の数でG-2・G-4と呼びます。



4．SA形アタッチメント

片側にボルト穴のストレートアタッチメントが付いた形式で、ボルト穴の数でSA-1・SA-2と呼びます。

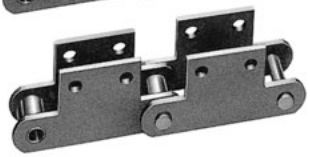

5．SK形アタッチメント

両側にボルト穴のストレートアタッチメントが付いた形式で、ボルト穴の数で、SK-1・SK-2と呼びます。

OCM コンベヤチェーンの表示

コンベヤチェーンの表示

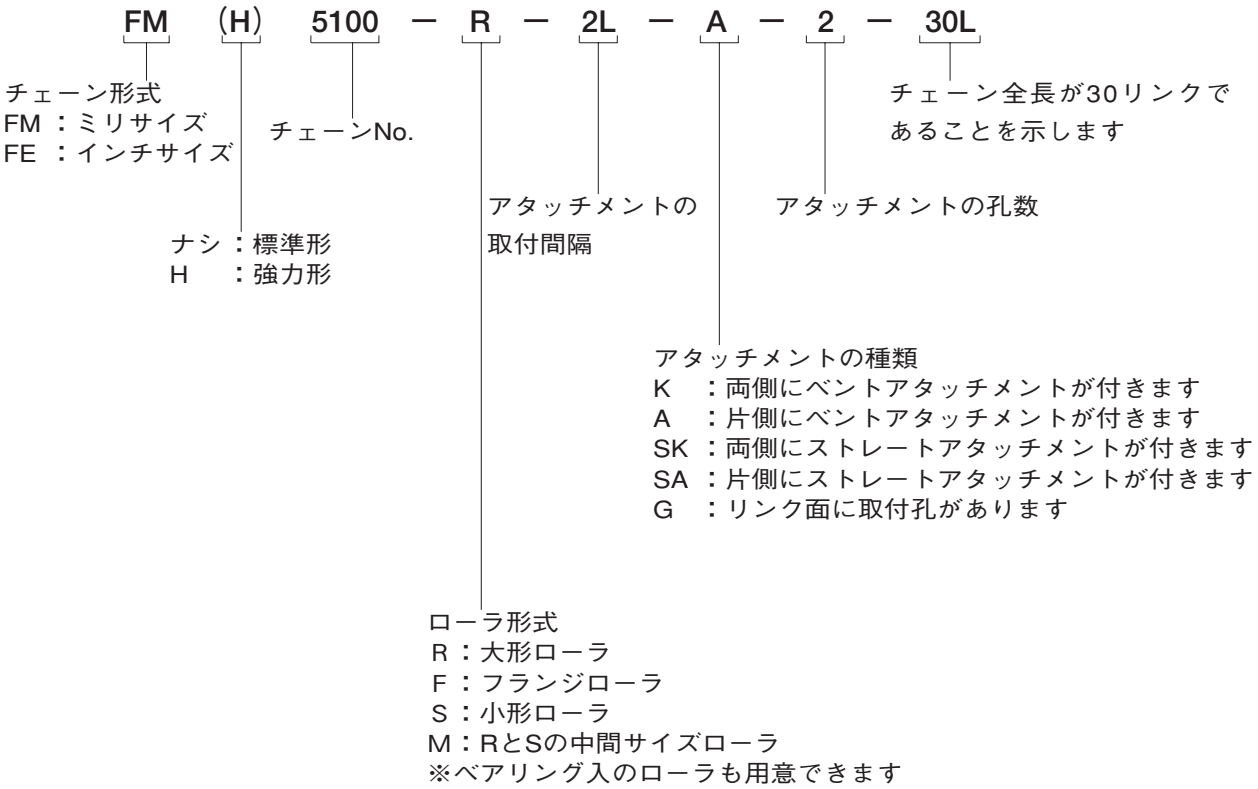

※材質がステンレスの場合はSUS304等別途ご相談ください。

標準コンベヤチェーン（熱処理仕様）

部品名	標準形（FM・FE）		強力形（FMH・FEH）	
	品　種	熱処理	品　種	熱処理
プレート	FM・FE全品種	ナシ	FMH・FEH全品種	焼入
ピ　ン	FM・FE全品種	焼入	FMH・FEH全品種	焼入
ブシュ	FM・FE全品種	浸炭焼入	FMH・FEH17000以下	浸炭焼入
			FMH・FEH20000以上	浸炭焼入 焼入
Rローラ	FM・FE全品種	ナシ	FMH・FEH12000以下 FMH・FEH17000以上	焼入 高周波焼入
Fローラ	FM・FE全品種	ナシ	FMH・FEH12000以下 FMH・FEH17000以上	焼入 高周波焼入
Sローラ	FM・FE全品種	焼入	FMH・FEH全品種	焼入

OCM 標準コンベヤチェーン

Rローラ

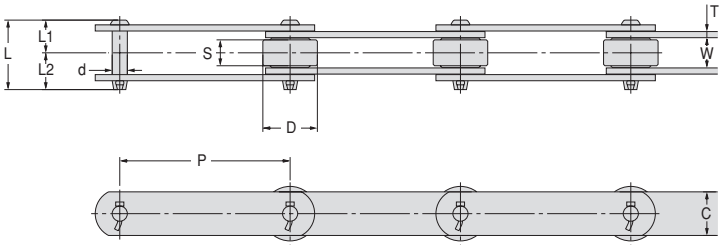

Fローラ

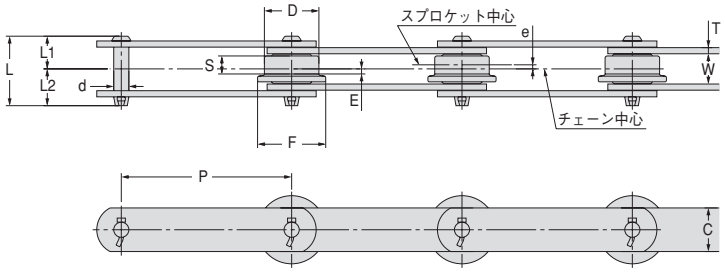

■各部寸法

チェーン番号	ローラ形式	平均引張強さ 標準形 FM・FE kN	kgf	強力形 FMH・FEH kN	kgf	ステンレス(SUS304) kN	kgf	ピッチ P	Rローラ 直径D	触軌幅S	Fローラ 直径D	フランジ径F	触軌幅S	芯違いe	E	Sローラ 直径D
●FM・FMH 3075 ●FM・FMH 3100 ●FM・FMH 3125 ●FM・FMH 3150	R.F.S	29.41	3,000	60.78	6,200	29.41	3,000	75 100 125 150	30 (31.8)	15.5	30 (31.8)	38 (42)	12	2 (1.8)	4 (4.3)	19.05 (15.9)
●FM・FMH 5075 ●FM・FMH 5100 ●FM・FMH 5125 ●FM・FMH 5150	R.F.S	68.64	7,000	138.24	14,100	68.64	7,000	75 100 125 150	40	19	40	50	14	2.5	4.5	22.2
●FM・FMH 7100 FM・FMH 7125 ●FM・FMH 7150 FM・FMH 7175 FM・FMH 7200	R.F.S	84.31	8,600	171.57	17,500	73.55	7,500	100 125 150 175 200	45	21.5	45	60	16	3	5	27
●FM・FMH 10100 ●FM・FMH 10125 ●FM・FMH 10150 ●FM・FMH 10200	R.F.S.M	112.75	11,500	225.49	23,000	102.96	10,500	100 125 150 200	50	26.5	50	65	20	3.5	6.5	30
●FM・FMH 12200 FM・FMH 12250	R.F.S.M	186.32	19,000	277.45	28,300	132.38	13,500	200 250	65	32	65	85	24	4	8	34.93
FM・FMH 17200 FM・FMH 17250 FM・FMH 17300	R.F.S.M	245.10	25,000	392.16	40,000	186.32	19,000	200 250 300	80	45.8	80	105	34	5	12	40.08
FM・FMH 20200 FM・FMH 20250	R.F.S	205.88	21,000	441.18	45,000	—	—	200 250	75	40.5	75	100	30	5	10	40
FM・FMH 26250 FM・FMH 26300 FM・FMH 26450	R.F.S.M	279.41	28,500	529.41	54,000	—	—	250 300 450	100	50	100	130	38	6	13	44.45
FM・FMH 36250 FM・FMH 36300 FM・FMH 36450 FM・FMH 36600	R.F.S.M	475.49	48,500	686.42	70,000	—	—	250 300 450 600	125	56	125	160	42	7	14	50.8
FM・FMH 52450 FM・FMH 52600	R.F.S	539.22	55,000	1,078.43	110,000	—	—	450 600	140	65	140	180	49	8	16.5	57.1
FE・FEH 3400	R.F.S	53.92	5,500	98.04	10,000	44.12	4,500	101.60	38.1	18.7	38.1	50	13	2.5	4	20.1
FE・FEH 5400 FE・FEH 5600	R.F.S.M	83.33	8,500	132.35	13,500	68.64	7,000	101.60 152.40	44.45 50.8	23.5 26.5	44.45 50.8	60 65	21.5 20	2.3 3.0	8.5 7	22.2 25.8
FE・FEH 9400	R.F.S.M	137.25	14,000	274.57	28,000	122.58	12,500	101.60	44.45	27.5	44.45	60	19.5	3.8	6	31.75
FE・FEH 12600	R.F.S.M	186.32	19,000	274.57	28,000	132.38	13,500	152.40	57.2	31.5	57.2	75	25	3.5	9	34.93
FE・FEH 17600	R.F.S.M	205.88	21,000	392.16	40,000	186.32	19,000	152.40	69.9	31.5	69.9	90	23.5	3.8	8	40.08
FE・FEH 5261	S	83.33	8,500	132.35	13,500	68.64	7,000	66.27	—	—	—	—	—	—	—	22.2
FE・FEH 7400	S	98.04	10,000	166.71	17,000	73.54	7,500	101.60	—	—	—	—	—	—	—	25
FE・FEH 9307	S	117.65	12,000	225.49	23,000	102.96	10,500	78.11	—	—	—	—	—	—	—	31.75

注）1. ●印品種は部品を在庫していますので、短期間で納入できます。
2. 5,000級以下はコッター形を標準としていますが、リベット形もあります。7,000級以上はコッター形を標準とします。
3. コッター形の止めピンはFM3000およびFMS3000は割ピン形、他はTピン形を標準とします。
4. FM3000の（ ）内の寸法D・Wは特殊仕様のものです。ご注文のときは頭文字をFMSとしてください。
5. ＊（ ）内は強力形およびステンレスの寸法です。

OCM 標準コンベヤチェーン

S(M)ローラ

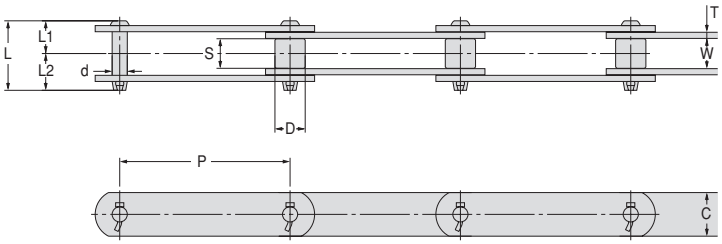

Mローラ	内リンク	プレート		ピン				概略質量（kg/m）			
直径D	内幅W	C	T	直径 d	L	L_1	L_2	R	F	S	M
—	18 (16.1)	22	3.2	7.94	38 (36.1)	18 (17.05)	20 (19.05)	2.5 2.2 2.0 1.9	2.7 2.3 2.1 2.0	2.0 1.8 1.6 1.4	— — — —
—	22.2	32	4.5	11.11	51	24	27	5.6 5.0 4.5 4.1	5.8 5.2 4.7 4.3	5.4 4.8 4.3 3.9	— — — —
—	25	32	6.0	12.7	61.5	29	32.5	6.8 6.1 5.5 5.0 4.5	7.2 6.5 5.8 5.4 4.9	6.0 5.5 5.0 4.5 4.0	— — — — —
31.8	30	38	6.3 *(6.0)	14.29	68	32	36	10.0 8.7 7.5 6.5	10.2 8.9 7.7 6.7	9.4 8.1 6.9 5.9	9.8 8.5 7.2 6.2
38.1	36.5	45	7.9 *(8.0)	15.88	85.5	39.5	46	11.6 10.4	12.2 10.9	8.4 7.8	8.7 8.0
44.5	50.8	50.8	9.5 *(9.0)	19.05	110.5	51	59.5	19.7 17.2 15.8	20.7 18.2 16.6	12.0 11.1 10.5	13.0 12.2 11.5
—	45	50.8	9.5 *(9.0)	20.64	103	47.5	55.5	16.8 14.8	17.8 15.7	— —	— —
50.8	56.6	63.5	9.5 *(9.0)	22.23	116	54	62	26.2 23.4 18.7	27.8 24.7 19.6	14.7 13.8 12.4	16.0 15.0 14.5
57.2	66	76.2	12.7 *(12.0)	25.4	141	65.5	75.5	45.7 40.4 31.8 27.8	47.6 42.0 33.3 29.0	24.0 22.9 20.2 19.0	25.0 24.0 21.0 20.0
—	76	90	16.0	32.0	169	79	90	45.8 39.8	48.0 41.8	26.2 24.2	— —
—	22.2	25.4	4.8 *(4.5)	9.53	51	24	27	4.3	4.7	3.0	—
25.4 —	27 30	28.6 38	6.3 6.3 *(6.0)	11.11 11.11	63 66	30 31.5	33 34.5	6.7 7.8	6.9 8.1	4.6 5.0	4.9 —
34.9	31	38	7.9 *(8.0)	15.88	78.5	37	41.5	10.4	10.7	8.7	9.1
38.1	36.5	45	7.9 *(8.0)	15.88	86	40	46	12.1	12.4	9.3	9.6
44.4	36.5	50.8	9.5 *(9.0)	19.05	94	43.5	50.5	17.1	17.6	12.6	13.0
—	27	28.6	6.3 *(6.0)	11.11	63	30	33	—	—	5.6	—
—	28.6	38	6.3 *(6.0)	12.7	66	31	35	—	—	6.5	—
—	36.5	38	7.9 *(8.0)	14.29	81.5	39	42.5	—	—	10.3	—

OCM アタッチメント付コンベヤチェーン

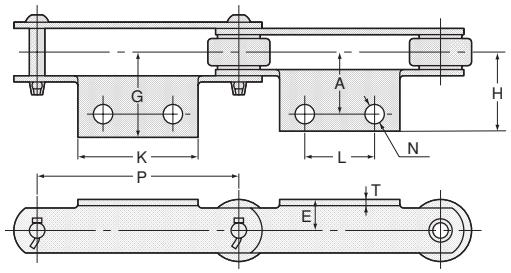

A-2形

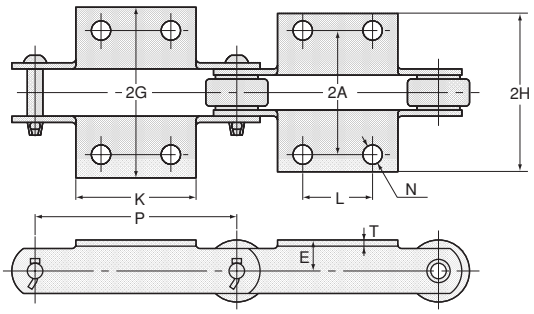

K-2形

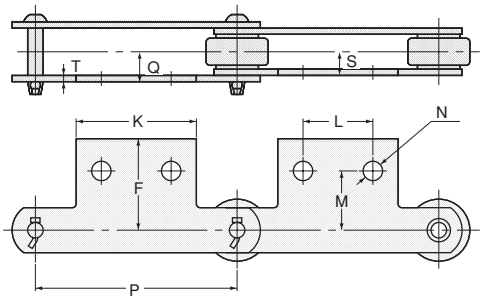

SA-2形

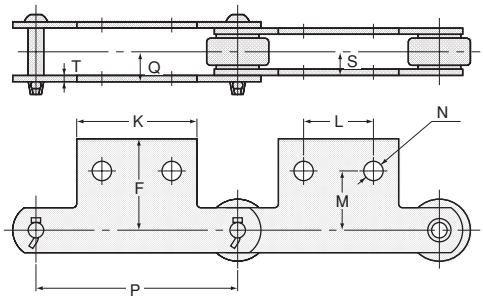

SK-2形

■各部寸法

チェーン番号	ピッチ P	プレート T	A-2形，K-2形寸法 K	N	L	A	E	G	H	SA-2・SK-2形寸法 M	F	S	Q	アタッチメント付加質量 A-2(kg)	K-2(kg)
FM 3075-R·F·S	75	3.2	58(55)	10	35(30)	30	15 (20)	46	42.4 (46)	30	42	12.2	15.8	0.05	0.10
FM 3100-R·F·S	100		65		40									0.06	0.12
FM 3125-R·F·S	125		75		50									0.06	0.12
FM 3150-R·F·S	150		85		60									0.07	0.14
FM 5075-R·F·S	75	4.5	58	10	35	35	22	47	47	40	54	15.6	20.5	0.07	0.14
FM 5100-R·F·S	100		65		40									0.08	0.16
FM 5125-R·F·S	125		75		50									0.09	0.18
FM 5150-R·F·S	150		85		60									0.10	0.20
FM 7100-R·F·S	100	6.0	70	12	40	40	25	63	56.6	45	58	18.5	24.9	0.20	0.40
FM 7125-R·F·S	125		80		50									0.22	0.44
FM 7150-R·F·S	150		90		60									0.25	0.50
FM 7175-R·F·S	175		100		70									0.28	0.56
FM 10100-R·F·S·M	100	6.3	70	12	40	50	28	74	67.2	50	69	21.3	28.1	0.18	0.36
FM 10125-R·F·S·M	125		80		50									0.23	0.46
FM 10150-R·F·S·M	150		90		60									0.28	0.56
FM 10200-R·F·S·M	200		120		80									0.37	0.74
FM 12200-R·F·S·M	200	7.9	120	15	80	60	38	85	76.5	60	82.5	26.2	34.7	0.42	0.84
FM 12250-R·F·S·M	250		170		125									0.58	1.16
FM 17200-R·F·S·M	200	9.5	120	15	80	75	45	108	97.7	70	100.6	34.9	45.2	0.80	1.60
FM 17250-R·F·S·M	250		170		125									1.11	2.22
FM 26250-R·F·S·M	250	9.5	170	15	125	80	55	111.5	101.2	80	111.3	37.8	48.1	1.17	2.34
FE 3400-R·F·S	101.60	4.8	70	11	40	40	22	59	53.9	40	55.3	15.9	21	0.15	0.30
FE 5400-R·F·S·M	101.60	6.3	70	11	40	50	28	74	67.3	50	70.7	19.8	26.5	0.20	0.40
FE 5600-R·F·S·M	152.40	6.3	90	11	60	50	32	72	65.2		71	21.3	28.1	0.25	0.50
FE 9400-R·F·S·M	101.60	7.9	80	15	40	55	35	84	75.6	60	81	23.4	31.8	0.30	0.60
FE 12600-R·F·S·M	152.40	7.9	100	15	60	60	38	85	76.5	60	82.5	26.2	34.7	0.40	0.80
FE 17600-R·F·S·M	152.40	9.5	100	15	60	65	45	94.5	84.3	70	94.6	27.8	38	0.55	1.10

注）1. 5,000級以下はコッター形を標準としますが、リベット形もあります。7,000級以上はコッター形を標準とします。
2. コッター形の止めピンはFM3000およびFMS3000は割ピン形、他はTピン形を標準とします。
3. FM3000の（ ）内の寸法は、166頁に示す特殊仕様チェーン（FMS3000）の場合の寸法です。

OCM アタッチメント付コンベヤチェーン

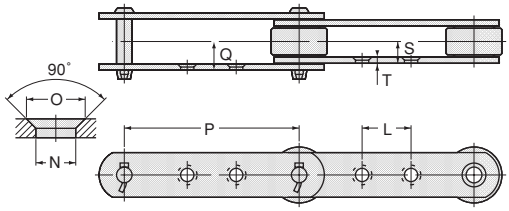

G-2形

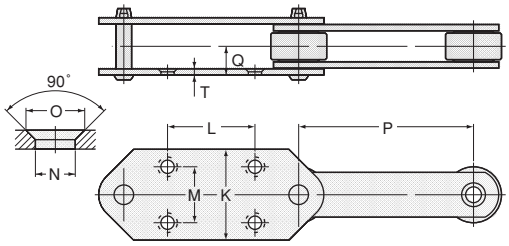

G-4形

■各部寸法（G-2形）

チェーン番号	ピッチ P	プレート T	G-2形寸法 N	O	L	Q	S	取付ボルト制限長さ 外リンク	内リンク	使用ボルト径
FM 3075-R・S FM 3100-R・F・S	75 100	3.2	8	13	30 40	15.8	12.2	27	20	M6
FM 5100-R・S FM 5150-R・F・S	100 150	4.5	9.5	17	40 60	20.5	15.6	35	25	M8
FM 10100-S FM 10150-R・F・S・M	100 150	6.3	11	22	30 60	28.1	21.3	49	35	M10
FM 12200-R・F・S・M FM 12250-R・F・S・M	200 250	7.9	15	27	80 125	34.7	26.2	63	45	M12
FM 17200-R・F・S・M FM 17250-R・F・S・M FM 17300-R・F・S・M	200 250 300	9.5	15	27	80 110 150	45.2	34.9	80	60	M12
FM 26300-R・F・S・M FM 26450-R・F・S・M	300 450	9.5	15	27	140 220	48.1	37.8	86	64	M12
FM 36450-R・F・S・M FM 36600-R・F・S・M	450 600	12.7	19	32	220 300	59.2	45.7	105	78	M16
FM 52450-R・F・S FM 52600-R・F・S	450 600	16.0	22	38	220 300	71.0	54.0	124	89	M18
FE 5600-R・F・S	152.40	6.3	11	22	60	28.1	21.3	48	34	M10
FE 12600-R・F・S	152.40	7.9	15	27	50	34.7	26.2	62	44	M12

注）1．5,000級以下はコッター形を標準としますが、リベット形もあります。7,000級以上はコッター形を標準とします。
2．コッター形の止めピンはFM3000およびFMS3000は割ピン形、他はTピン形を標準とします。

■各部寸法（G-4形）

チェーン番号	ピッチ P	プレート T	G-4形寸法 N	O	L	M	K	Q	1個当り付加質量（kg）	2ℓ毎アタッチメント付概略質量（kg/m） R形	F形	S形	B形
FM 5150-R・F・S	150	4.5	9.5	17	75	70	100	20.5	0.43	5.5	5.7	5.3	4.4
FM 10150-R・F・S・M	150	6.3	11	22	75	70	110	28.1	0.61	9.5	9.7	8.9	7.7
FM 12200-R・F・S・M FM 12250-R・F・S・M	200 250	7.9	15	27	100 140	80 100	130 150	34.7	0.97 1.45	14.0 13.3	14.6 13.8	10.8 10.7	— —
FM 17200-R・F・S・M FM 17250-R・F・S・M FM 17300-R・F・S・M	200 250 300	9.5	15	27	100 140 180	80 100 120	130 150 170	45.2	1.12 1.69 2.39	22.5 20.6 19.8	23.5 21.6 20.6	14.8 14.5 14.5	— — —
FM 26300-R・F・S・M FM 26450-R・F・S・M	300 450	9.5	15	27	180 250	120 140	170 190	48.1	2.24 3.98	27.1 23.1	28.4 24.0	17.5 16.8	— —
FM 36250-S FM 36300-S	250 300	12.7	15	27	140 180	100 100	150 150	59.2	1.98 2.38	— —	— —	27.9 26.8	— —
FE 5600-R・F・S・M	152.40	6.3	11	22	75	70	110	28.1	0.50	9.4	9.7	7.6	—
FE 12600-R・F・S・M	152.40	7.9	15	27	75	70	120	34.7	0.53	13.8	14.1	11.0	—

注）1．5,000級以下はコッター形を標準としますが、リベット形もあります。7,000級以上はコッター形を標準とします。
2．コッター形の止めピンはTピン形を標準とします。

OCM フローコンベヤチェーン

粉体や粒体を密閉したケース内を輸送するため、粉塵などの公害防止に最適なチェーンです。このチェーンは、フローコンベヤ用の特殊なアタッチメントに設計された専用チェーンです。

B形

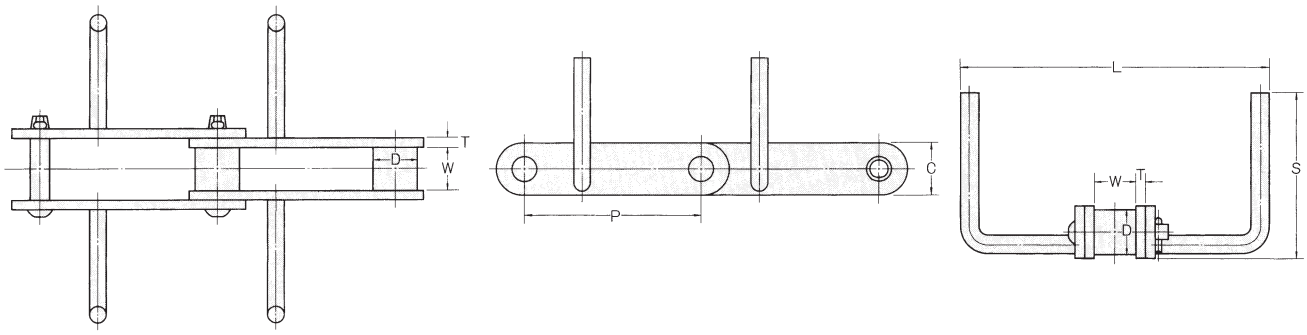

■各部寸法（B形）

チェーン番号	ピッチ P	ローラ径 D	内リンク内幅 W	プレート C	プレート T	アタッチメント 羽根幅L	アタッチメント 高さS	平均引張強さ kN	平均引張強さ kgf	概略質量 (kg/m)
FE 5400-M-B	101.60	25.4	27.0	28.6	6.3	135	55	83.33	8,500	5.4
FE 9400-M-B	101.60	34.9	31.0	38.0	7.9	135	55	137.25	14,000	9.8
FE 12600-M-B1	152.40	38.1	36.5	45.0	7.9	185	80	186.27	19,000	13.0
FE 12600-M-B2						250	100			14.5
FE 12600-M-B3						330	125			16.3

注）1．標準コンベヤチェーンの部品を使用したフロー形チェーンです。
2．用途に応じ、高張力形、耐摩耗性、耐熱性などのチェーンも製作いたします。
3．フローコンベヤチェーンは、すべてご注文により製作いたします。

U形

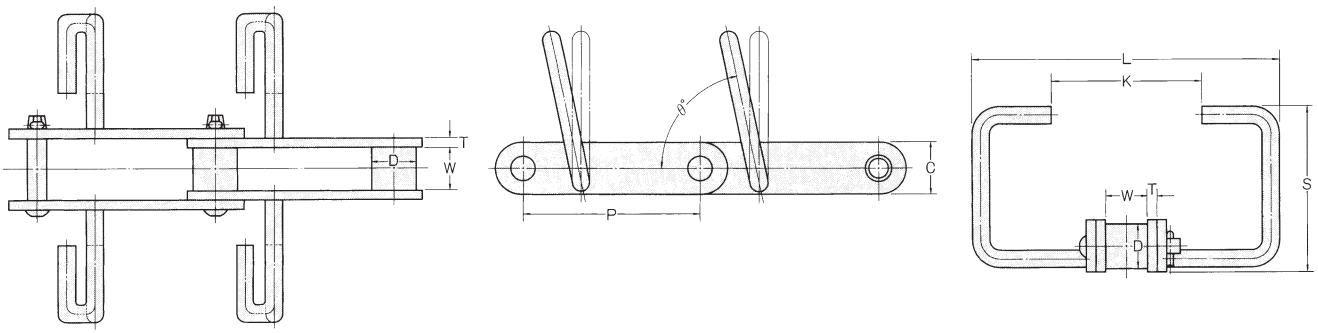

■各部寸法（U形）

チェーン番号	ピッチ P	ローラ径 D	内リンク内幅 W	プレート C	プレート T	アタッチメント 羽根幅L	アタッチメント 高さS	アタッチメント 内幅K	アタッチメント 角度θ°	平均引張強さ kN	平均引張強さ kgf	概略質量 (kg/m)
FE 5400-M-U	101.60	25.4	27.0	28.6	6.3	145	110	50	90	83.33	8,500	6.1
FE 9400-M-U	101.60	34.9	31.0	38.0	7.9	145	110	50	70	137.25	14,000	11.1
FE 12600-M-U1	152.40	38.1	36.5	45.0	7.9	225	140	100	90	186.27	19,000	17.1
FE 12600-M-U2						225	140	65	70			17.3
FE 12600-M-U3						225	140	100	70			17.1
FE 12600-M-U4						300	175	65	70			20.2

注）1．標準コンベヤチェーンの部品を使用したフロー形チェーンです。
2．用途に応じ、高張力形、耐摩耗性、耐熱性などのチェーンも製作いたします。
3．フローコンベヤチェーンは、すべてご注文により製作いたします。

OCM フローコンベヤチェーン

K形

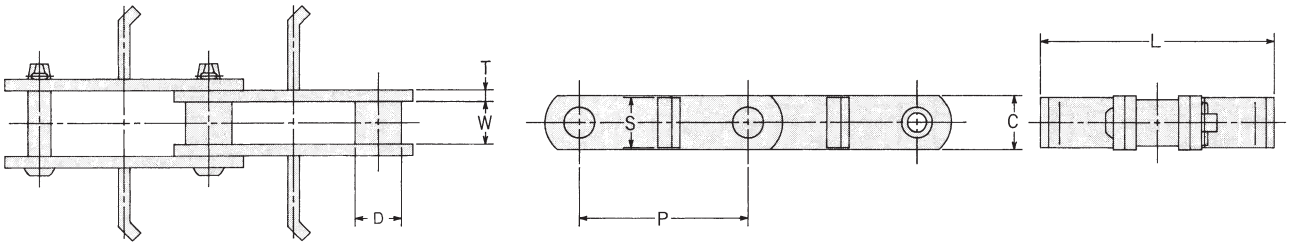

KL形

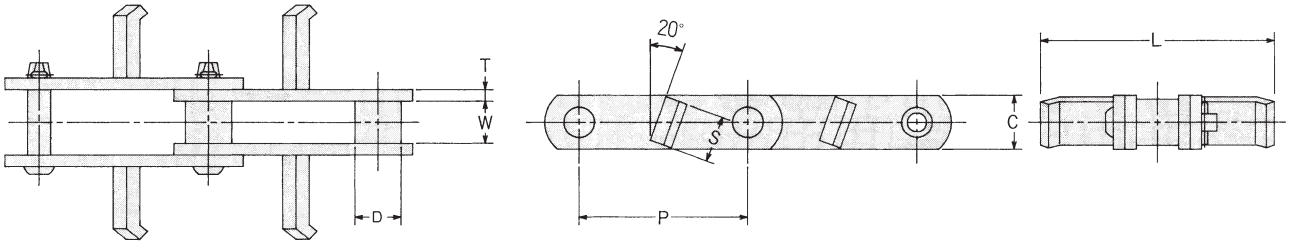

■各部寸法（K形,KL形）

チェーン番号	ピッチ P	ローラ径 D	内リンク内幅 W	プレート C	プレート T	アタッチメント 羽根幅L	アタッチメント 高さS	平均引張強さ kN	平均引張強さ kgf	概略質量 (kg/m)
FE 5400-M	101.60	25.4	27.0	28.6	6.3	135	28	83.33	8,500	6.5
FE 9400-M	101.60	34.9	31.0	38.0	7.9	185	34	137.25	14,000	10.5
FE 12600-M	152.40	38.1	36.5	45.0	7.9	250	40	186.27	19,000	12

注）1．標準コンベヤチェーンの部品を使用したフロー形チェーンです。
2．用途に応じ、高張力形、耐摩耗性、耐熱性などのチェーンも製作いたします。
3．フローコンベヤチェーンは、すべてご注文により製作いたします。

OCM ディープリンクチェーン

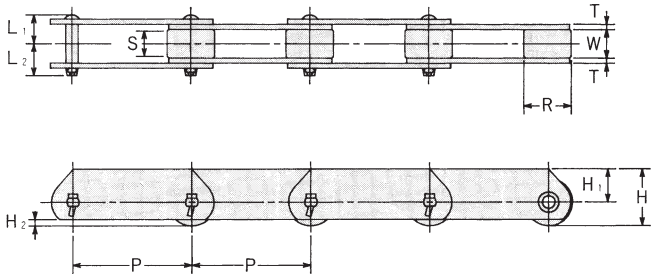

FM,FE標準コンベヤチェーンのプレート高さを高くし、搬送物をプレート上に直接乗せるチェーンです。

■用途

1．製鋼所などの板材、コイルなどの搬送ライン。
2．自動車組立ライン。

■各部寸法

チェーン番号	ピッチ P	ローラ 直径 R	ローラ 触軌幅 S	内リンク 内幅 W	チェーン高さ H	プレート 高さ H1	プレート 高さ H2	プレート T	ピン L1	ピン L2	概略質量 (kg/m)	ローラ許容負荷 標準形 kN/個	ローラ許容負荷 標準形 kgf/個	ローラ許容負荷 強力形 kN/個	ローラ許容負荷 強力形 kgf/個	平均引張強さ 標準形 kN	平均引張強さ 標準形 kgf	平均引張強さ 強力形 kN	平均引張強さ 強力形 kgf
FMD 3075R FMD 3100R	75 100	30	15.5	18	36	21	4	3.2	18	20	3.2 2.8	0.59	60	0.88	90	29.41	3,000	60.78	6,200
FMD 5100R FMD 5150R	100 150	40	19	22.2	44	24	4	4.5	24	27	5.9 4.9	0.93	95	1.47	150	68.63	7,000	138.24	14,100
FMD10150R FMD10200R	150 200	50	26.5	30	57.0	32	6.4	6.3	32	36	9.7 8.5	1.57	160	2.60	265	112.75	11,500	225.49	23,000
FED12600R	152.4	57.2	31.5	36.5	63.6	35	6.1	7.9	40	46	14.0	2.11	215	3.53	360	186.27	19,000	277.45	28,000
FMD12200R FMD12250R	200 250	65	32	36.5	73.5	41	10	7.9	39.5	46	14.9 13.5	2.45	250	4.12	420	186.27	19,000	277.45	28,000
FMD17250R FMD17300R	250 300	80	45.8	50.8	90	50	13.8	9.5	51	59.5	22.5 21.5	4.31	440	7.16	730	245.10	25,000	392.16	40,000

OCM サイドローラ付チェーン

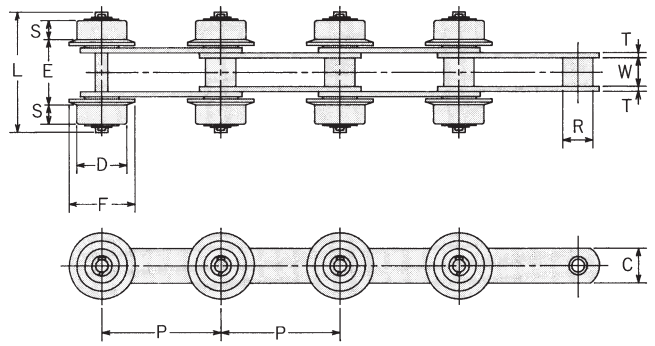

FM形コンベヤチェーンのSローラ形を基本として、両側にフランジの付いたサイドローラを取付けたチェーンです。
ご注文の際には、チェーン番号とサイドローラ間隔をご指示ください。

チェーンのガイド方法

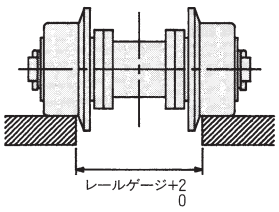

■用途

1．プレートに特殊アタッチメントが取付けられていて、リターンガイドができないとき。
2．高荷重で中央Sローラで荷重支持ができないとき。

■各部寸法

チェーン番号	ピッチ P	ローラ 直径 R	内リンク 内幅 W	プレート C	プレート T	サイドローラ D	サイドローラ F	サイドローラ S	L	E	レール ゲージ	サイドローラ1ヶ所当たり付加質量 (kg)	サイドローラ許容負荷（両側） サイドローラ生仕様 kN	サイドローラ許容負荷（両側） サイドローラ生仕様 kgf	サイドローラ焼入仕様 kN	サイドローラ焼入仕様 kgf
FM 3075-S-SR FM 3100-S-SR	75 100	19.05	18	22	3.2	31.8	42	12	74	38	40	0.3	0.69	70	1.08	110
FM 5075-S-SR FM 5100-S-SR FM 5150-S-SR	75 100 150	22.2	22.2	32	4.5	40	50	14	102	55	57	0.5	1.18	120	1.86	190
FM10100-S-SR FM10150-S-SR	100 150	30	30	38	6.3	50	65	20	135.6	73	75	1.0	1.86	190	3.13	320
FM12200-S-SR FM12250-S-SR	200 250	34.93	36.5	45	7.9	65	85	24	165	92.5	94.5	1.8	2.94	300	4.80	490
FM17200-S-SR FM17250-S-SR FM17300-S-SR	200 250 300	40.1	50.8	50.8	9.5	65	85	24	186	111.4	113.4	3.8	3.04	310	5.10	520

OCM 標準コンベヤチェーン用スプロケット

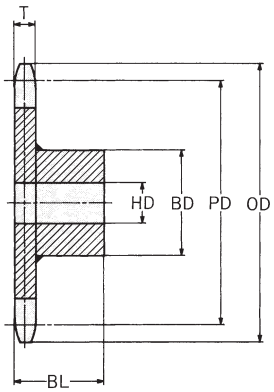

片ハブ形（BW形）

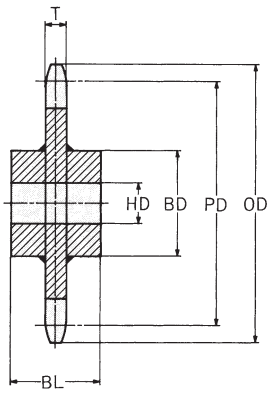

両ハブ形（CW形）

チェーン番号	ロ形ローラ式	歯数	ピッチ径 PD	外径 OD	歯幅 T	軸穴径HD 最小	軸穴径HD 最大	片ハブ形（BW形） ハブ径 BD	片ハブ形（BW形） ハブ長 BL	片ハブ形（BW形） 概略質量 (kg)	両ハブ形（CW形） ハブ径 BD	両ハブ形（CW形） ハブ長 BL	両ハブ形（CW形） 概略質量 (kg)
FM 3075	R	6	150	168	12	25	40	65	52	3.0	70	55	3.5
		8	196	214		25	45	70	57	4.5	75	60	5.0
		10	242.7	261		25	50	75	62	6.0	85	70	7.0
		12	289.8	308		25	50	75	62	8.0	85	70	8.5
	F	6	150	168	9	25	40	65	49	2.5	75	55	3.0
		8	196	214		25	45	70	54	3.5	80	60	4.0
		10	242.7	261		25	50	75	59	5.0	85	70	6.0
		12	289.8	308		25	50	75	59	6.5	85	70	7.0
	S	6	150	161	12	25	40	65	52	3.0	75	60	3.5
		8	196	207		25	45	70	57	4.5	85	70	5.0
		10	242.7	254		25	50	75	62	6.5	85	70	7.5
		12	289.8	301		25	50	75	62	8.5	85	70	9.0
FM 3100	R	6	200	218	12	25	40	70	57	4.5	75	60	5.0
		8	261.3	279		25	50	75	62	6.5	85	70	7.5
		10	323.6	342		25	50	75	62	9.5	85	70	10.0
		12	386.4	404		25	55	85	67	14.0	90	75	14.5
	F	6	200	218	9	25	40	70	54	3.5	75	60	4.0
		8	261.3	279		25	50	75	59	5.5	85	70	6.5
		10	323.6	342		25	50	75	59	7.5	85	70	8.5
		12	386.4	404		25	55	85	64	11.0	90	75	12.0
	S	6	200	211	12	25	40	70	57	4.5	75	60	5.0
		8	261.3	273		25	50	75	62	7.0	85	70	8.0
		10	323.6	335		25	50	75	62	10.0	85	70	11.0
		12	386.4	398		25	55	85	67	14.0	90	75	15.0
FM 3125	R	6	250	268	12	25	50	75	62	6.0	80	70	6.5
		8	326.6	345		25	50	80	67	9.5	85	75	10.0
		10	404.5	423		25	50	80	67	13.5	90	80	14.0
		12	483	501		25	55	85	67	18.5	100	80	19.5
	F	6	250	268	9	25	50	75	59	5.0	80	70	5.5
		8	326.6	345		25	50	80	64	7.5	85	75	8.0
		10	404.5	423		25	50	80	64	10.5	90	80	11.0
		12	483	501		25	55	85	64	14.5	100	80	15.5
	S	6	250	261	12	25	50	75	62	6.0	80	70	6.5
		8	326.6	338		25	50	80	67	9.5	85	75	10.0
		10	404.5	416		25	50	80	67	13.5	90	80	14.0
		12	483	494		25	55	85	67	18.5	100	80	19.5
FM 3150	R	6	300	318	12	25	65	100	82	10.0	110	80	11.0
		8	392	410		25	65	110	82	16.0	120	90	17.0
		10	485.4	503		25	70	120	92	22.0	130	100	23.0
		12	579.6	598		25	75	130	92	30.0	140	110	32.0
	F	6	300	318	9	25	65	100	79	8.5	110	80	9.5
		8	392	410		25	65	110	79	13.0	120	90	14.0
		10	485.4	503		25	70	120	89	18.0	130	100	20.0
		12	579.6	598		25	75	130	89	23.0	140	110	25.0
	S	6	300	311	12	25	65	100	82	10.0	110	80	11.0
		8	392	403		25	65	110	82	16.0	120	90	17.0
		10	485.4	497		25	70	120	92	22.0	130	100	23.0
		12	579.6	591		25	75	130	92	30.0	140	110	32.0
FM 5075	R	6	150	174	16	25	50	80	71	4.0	90	70	4.5
		8	196	220		30	60	90	76	7.0	100	80	8.0
		10	242.7	267		30	65	100	81	10.0	110	90	12.0
		12	289.8	314		30	70	100	81	13.0	110	90	14.0
	F	6	150	174	12	25	50	80	67	3.5	90	70	4.0
		8	196	220		30	60	90	72	6.5	100	80	7.5
		10	242.7	267		30	65	100	77	8.5	110	90	9.5
		12	289.8	314		30	70	100	77	11.0	110	90	12.0
	S	6	150	163	16	25	50	80	71	4.0	90	70	4.5
		8	196	209		30	60	90	76	7.0	100	80	8.0
		10	242.7	256		30	65	100	81	10.0	110	90	12.0
		12	289.8	303		30	70	100	81	13.0	110	90	14.0

注）1. K形アタッチメント付チェーンをご使用になる場合は、スプロケットの歯先がアタッチメントに取付けるスラットなどに干渉することがありますので、座板などを入れて避けてください。
2. 穴径およびキー溝の寸法をお知らせくだされば加工いたします。
3. 上表以外のスプロケットもご注文により設計製作いたします。

OCM 標準コンベヤチェーン用スプロケット

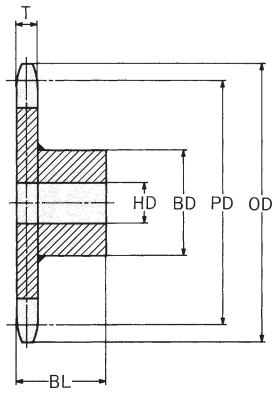

片ハブ形（BW形）

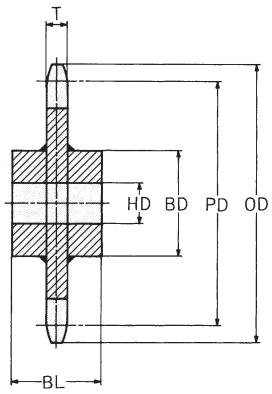

両ハブ形（CW形）

チェーン番号	ローラ形	歯数	ピッチ径 PD	外径 OD	歯幅 T	軸穴径HD 最小	軸穴径HD 最大	片ハブ形(BW形) ハブ径 BD	片ハブ形(BW形) ハブ長 BL	片ハブ形(BW形) 概略質量 (kg)	両ハブ形(CW形) ハブ径 BD	両ハブ形(CW形) ハブ長 BL	両ハブ形(CW形) 概略質量 (kg)
FM 5100	R	6	200	224	16	25	60	90	76	6.5	100	80	7.5
		8	261.3	285		30	65	100	81	10.0	110	90	12.0
		10	323.6	348		30	65	100	81	14.0	110	90	15.0
		12	386.4	410		30	75	110	91	20.0	120	100	22.0
	F	6	200	224	12	25	60	90	72	6.0	100	80	7.0
		8	261.3	285		30	65	100	77	9.0	110	90	11.0
		10	323.6	348		30	65	100	77	12.0	110	90	13.0
		12	386.4	410		30	75	110	87	17.0	120	100	19.0
	S	6	200	213	16	25	60	90	76	7.5	100	80	8.5
		8	261.3	275		30	65	100	81	11.0	110	90	13.0
		10	323.6	337		30	65	100	81	15.0	110	90	16.0
		12	386.4	400		30	75	110	91	21.0	120	100	23.0
FM 5125	R	6	250	274	16	30	65	100	81	9.5	110	90	10.5
		8	326.6	351		30	75	110	91	15.0	120	100	16.0
		10	404.5	429		30	80	120	96	21.0	130	105	22.0
		12	483.0	507		35	85	130	101	30.0	140	115	32.0
	F	6	250	274	12	30	65	100	77	8.0	110	90	8.5
		8	326.6	351		30	75	110	87	12.5	120	100	13.5
		10	404.5	429		30	80	120	92	18.0	130	105	19.0
		12	483.0	507		35	85	130	97	24.0	140	115	26.0
	S	6	250	263	16	30	65	100	81	9.5	110	90	10.5
		8	326.6	340		30	75	110	91	15.0	120	100	16.0
		10	404.5	418		30	80	120	96	21.0	130	105	22.0
		12	483.0	496		35	85	130	101	30.0	140	115	32.0
FM 5150	R	6	300	324	16	30	65	100	81	12.0	110	90	14.0
		8	392.0	416		30	75	110	91	20.0	120	100	22.0
		10	485.4	509		35	80	120	96	30.0	130	105	32.0
		12	579.6	604		35	85	130	101	41.0	140	115	44.0
	F	6	300	324	12	30	65	100	77	11.0	110	90	12.0
		8	392.0	416		30	75	110	87	17.0	120	100	19.0
		10	485.4	509		35	80	120	92	24.0	130	105	27.0
		12	579.6	604		35	85	130	97	33.0	140	115	37.0
	S	6	300	313	16	30	65	100	81	13.0	110	90	14.0
		8	392.0	405		30	75	110	91	21.0	120	100	23.0
		10	485.4	499		35	80	120	96	31.0	130	105	33.0
		12	579.6	593		35	85	130	101	42.0	140	115	45.0
FM 7100	R	6	200	227	19	25	60	90	79	7.5	100	80	8.5
		8	261.3	288		30	65	100	84	14.0	110	90	15.5
		10	323.6	351		30	65	100	84	19.5	110	90	21.0
		12	386.4	413		30	75	110	94	28.0	120	100	29.5
	F	6	200	227	12	25	60	90	72	6.0	100	80	7.0
		8	261.3	288		30	65	100	77	9.0	110	90	11.0
		10	323.6	351		30	65	100	77	12.0	110	90	13.0
		12	386.4	413		30	75	110	87	17.0	120	100	19.0
	S	6	200	216	19	25	60	90	79	9.5	100	80	10.5
		8	261.3	278		30	65	100	84	13.5	110	90	15.0
		10	323.6	340		30	65	100	84	18.0	110	90	20.0
		12	386.4	403		30	75	110	94	25.0	120	100	27.0
FM 7125	R	6	250	277	19	30	65	100	84	10.5	110	90	11.5
		8	326.6	354		30	65	100	84	15.0	110	90	16.0
		10	404.5	432		30	75	110	94	23.0	120	100	25.0
		12	483.0	510		30	80	120	94	32.0	130	110	35.0
	F	6	250	277	12	30	65	100	77	8.5	110	90	9.0
		8	326.6	354		30	65	100	77	11.5	110	90	12.0
		10	404.5	432		30	75	110	87	16.0	120	100	17.0
		12	483.0	510		30	80	120	87	23.0	130	110	25.0
	S	6	250	266	19	30	65	100	84	11.0	110	90	12.0
		8	326.6	343		30	65	100	84	16.0	110	90	17.0
		10	404.5	421		30	75	110	94	24.0	120	100	26.0
		12	483.0	499		30	80	120	94	33.0	130	110	36.0

注）1．K形アタッチメント付チェーンをご使用になる場合は、スプロケットの歯先がアタッチメントに取付けるスラットなどに干渉することがありますので、座板などを入れて避けてください。
2．穴径およびキー溝の寸法をお知らせくだされば加工いたします。
3．上表以外のスプロケットもご注文により設計製作いたします。

OCM 標準コンベヤチェーン用スプロケット

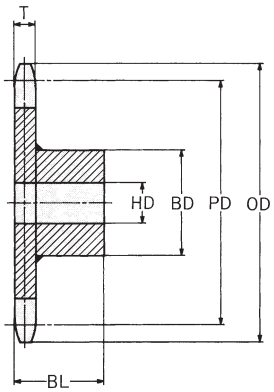

片ハブ形（BW形）

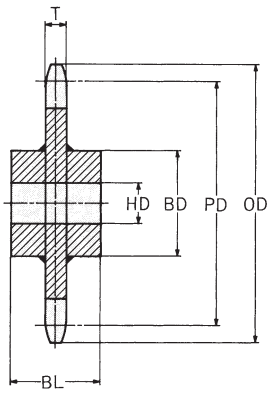

両ハブ形（CW形）

チェーン番号	ロ形ローラ式	歯数	ピッチ径 PD	外径 OD	歯幅 T	軸穴径HD 最小	軸穴径HD 最大	片ハブ形（BW形） ハブ径 BD	片ハブ形（BW形） ハブ長 BL	片ハブ形（BW形） 概略質量 (kg)	両ハブ形（CW形） ハブ径 BD	両ハブ形（CW形） ハブ長 BL	両ハブ形（CW形） 概略質量 (kg)
FM 7150	R	6	300	327	19	30	75	110	94	15.0	120	100	17.0
		8	392	419		30	75	110	94	23.0	120	100	24.0
		10	485.4	512		35	80	120	99	34.0	130	105	36.0
		12	579.6	607		35	85	130	104	48.0	140	115	50.0
	F	6	300	327	12	30	75	110	87	11.0	120	100	12.0
		8	392	419		30	75	110	87	17.0	120	100	19.0
		10	485.4	512		35	80	120	92	24.0	130	105	27.0
		12	579.6	607		35	85	130	97	33.0	140	115	37.0
	S	6	300	316	19	30	75	110	94	16.5	120	100	18.0
		8	392	408		30	75	110	94	24.0	120	100	25.0
		10	485.4	502		35	80	120	99	35.0	130	105	37.0
		12	579.6	596		35	85	130	104	49.0	140	115	51.0
FM 7175	R	6	350	377	19	30	75	110	94	18.0	120	100	20.0
		8	457.3	484		30	75	110	94	28.0	120	100	30.0
		10	566.3	593		35	80	120	99	42.0	130	105	44.0
		12	676.1	703		35	85	130	104	58.0	140	115	60.0
	F	6	350	377	12	30	75	110	87	13.5	120	100	15.0
		8	457.3	484		30	75	110	87	20.0	120	100	22.0
		10	566.3	593		35	80	120	92	28.0	130	105	33.0
		12	676.1	703		35	85	130	102	38.0	140	115	40.0
	S	6	350	366	19	30	75	110	94	18.0	120	100	20.0
		8	457.3	474		30	75	110	94	28.0	120	100	30.0
		10	566.3	583		35	80	120	99	42.0	130	105	44.0
		12	676.1	692		35	85	130	104	58.0	140	115	60.0
FM 7200	R	6	400	427	19	35	80	120	99	24.0	130	105	26.0
		8	522.6	550		35	80	120	99	37.0	130	105	39.0
		10	647.2	674		35	85	130	104	55.0	140	115	58.0
		12	772.7	800		35	90	140	114	78.0	150	115	82.0
	F	6	400	427	12	35	80	120	92	17.0	130	105	19.0
		8	522.6	550		35	80	120	92	25.0	130	105	27.0
		10	647.2	674		35	85	130	97	38.0	140	115	40.0
		12	772.7	800		35	90	140	107	43.0	150	115	45.0
	S	6	400	416	19	35	80	120	99	24.0	130	105	26.0
		8	522.6	539		35	80	120	99	37.0	130	105	39.0
		10	647.2	663		35	85	130	104	55.0	140	115	58.0
		12	772.7	789		35	90	140	114	78.0	150	115	82.0
FM 10100	R	6	200	230	22	30	75	110	97	10.0	120	100	11.0
		8	261.3	291		30	75	110	97	14.0	120	100	15.0
		10	323.6	354		35	80	120	102	20.0	130	105	21.0
		12	386.4	416		35	90	130	107	27.0	140	115	29.0
	F	6	200	230	16	30	75	110	96	8.5	120	100	9.5
		8	261.3	291		30	75	110	96	11.5	120	100	12.5
		10	323.6	354		35	80	120	101	16.0	130	105	17.0
		12	386.4	416		35	90	130	106	22.0	140	115	24.0
	S	6	200	218	22	30	75	110	97	11.0	120	100	12.0
		8	261.3	279		30	75	110	97	15.0	120	100	16.0
		10	323.6	342		35	80	120	102	22.0	130	105	23.0
		12	386.4	404		35	90	130	107	29.0	140	115	31.0
FM 10125	R	6	250	277	22	30	75	110	97	13.0	120	100	14.0
		8	326.6	354		35	80	120	102	21.0	130	105	22.0
		10	404.5	432		35	90	130	107	29.0	140	115	32.0
		12	483	510		40	100	140	117	41.0	150	125	44.0
	F	6	250	277	16	30	75	110	91	11.0	120	100	13.0
		8	326.6	354		35	80	120	96	17.0	130	105	19.0
		10	404.5	432		35	90	130	101	24.0	140	115	27.0
		12	483	510		40	100	140	111	33.0	150	125	36.0
	S	6	250	268	22	30	75	110	97	15.0	120	100	16.0
		8	326.6	345		35	80	120	102	22.0	130	105	23.0
		10	404.5	423		35	90	130	107	31.0	140	115	34.0
		12	483	501		40	100	140	117	43.0	150	125	46.0

注）1. K形アタッチメント付チェーンをご使用になる場合は、スプロケットの歯先がアタッチメントに取付けるスラットなどに干渉することがありますので、座板などを入れて避けてください。
2. 穴径およびキー溝の寸法をお知らせくだされば加工いたします。
3. 上表以外のスプロケットもご注文により設計製作いたします。
4. Mローラのスプロケット外径はSローラと同じとします。

OCM 標準コンベヤチェーン用スプロケット

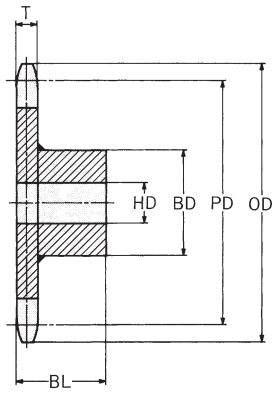

片ハブ形（BW形）

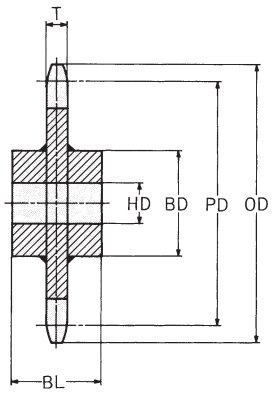

両ハブ形（CW形）

チェーン番号	ローラ形式	歯数	ピッチ径 PD	外径 OD	歯幅 T	軸穴径HD 最小	軸穴径HD 最大	片ハブ形(BW形) ハブ径 BD	片ハブ形(BW形) ハブ長 BL	片ハブ形(BW形) 概略質量 (kg)	両ハブ形(CW形) ハブ径 BD	両ハブ形(CW形) ハブ長 BL	両ハブ形(CW形) 概略質量 (kg)
FM 10150	R	6	300	327	22	35	80	120	102	18.0	130	105	20.0
		8	392	419		35	85	130	107	29.0	140	115	31.0
		10	485.4	512		40	95	140	117	42.0	150	125	45.0
		12	579.6	607		40	100	150	122	59.0	150	125	60.0
	F	6	300	327	16	35	80	120	96	15.0	130	105	17.0
		8	392	419		35	85	130	101	24.0	140	115	26.0
		10	485.4	512		40	95	140	111	34.0	150	125	37.0
		12	579.6	607		40	100	150	116	46.0	150	125	47.0
	S	6	300	318	22	35	80	120	102	19.0	130	105	21.0
		8	392	410		35	85	130	107	30.0	140	115	32.0
		10	485.4	503		40	95	140	117	43.0	150	125	46.0
		12	579.6	598		40	100	150	122	60.0	150	125	60.0
FM 10200	R	6	400	427	22	35	80	120	102	30.0	130	105	32.0
		8	522.6	550		35	85	130	107	48.0	140	115	51.0
		10	647.2	674		40	95	140	117	73.0	150	125	76.0
		12	772.7	800		40	100	150	122	99.0	150	125	100.0
	F	6	400	427	16	35	80	120	96	24.0	130	105	25.0
		8	522.6	550		35	85	130	101	35.0	140	115	37.0
		10	647.2	674		40	95	140	111	52.0	150	125	55.0
		12	772.7	800		40	100	150	116	70.0	150	125	73.0
	S	6	400	418	22	35	80	120	102	29.0	130	105	32.0
		8	522.6	541		35	85	130	107	42.0	140	115	45.0
		10	647.2	665		40	95	140	117	63.0	150	125	70.0
		12	772.7	791		40	100	150	122	90.0	150	125	91.0
FM 12200	R	6	400	439	28	40	100	150	125	39.0	150	125	39.0
		8	522.6	562		45	110	160	135	61.0	160	135	60.0
		10	647.2	686		50	120	180	150	94.0	180	150	93.0
		12	772.7	812		50	130	190	160	129.0	190	160	128.0
	F	6	400	439	19	40	100	150	125	32.0	150	125	31.0
		8	522.6	562		45	110	160	135	48.0	160	135	48.0
		10	647.2	686		50	120	180	150	73.0	180	150	72.0
		12	772.7	812		50	130	190	160	99.0	190	160	98.0
	S	6	400	421	28	40	100	150	125	41.0	150	125	41.0
		8	522.6	544		45	110	160	135	64.0	160	135	63.0
		10	647.2	668		50	120	180	150	97.0	180	150	96.0
		12	772.7	794		50	130	190	160	133.0	190	160	132.0
FM 12250	R	6	500	539	28	45	110	160	135	56.0	160	135	55.0
		8	653.3	692		50	120	180	150	95.0	180	150	94.0
		10	809	848		50	130	190	160	141.0	190	160	140.0
		12	965.9	1,005		55	145	210	180	198.0	210	180	197.0
	F	6	500	539	19	45	110	160	135	45.0	160	135	44.0
		8	653.3	692		50	120	180	150	73.0	180	150	72.0
		10	809	848		50	130	190	160	106.0	190	160	105.0
		12	965.9	1,005		55	145	210	180	149.0	210	180	148.0
	S	6	500	521	28	45	110	160	135	59.0	160	135	58.0
		8	653.3	674		50	120	180	150	98.0	180	150	97.0
		10	809	830		50	130	190	160	143.0	190	160	142.0
		12	965.9	987		55	145	210	180	202.0	210	180	201.0
FM 17200	R	6	400	448	40	45	110	160	160	51.0	160	135	50.0
		8	522.6	571		50	120	180	180	86.0	180	150	85.0
		10	647.2	695		50	130	190	190	126.0	190	160	125.0
		12	772.7	821		55	145	210	210	179.0	210	180	178.0
	F	6	400	448	28	45	110	160	160	42.0	160	135	42.0
		8	522.6	571		50	120	180	180	68.0	180	150	67.0
		10	647.2	695		50	130	190	190	98.0	190	160	97.0
		12	772.7	821		55	145	210	210	140.0	210	180	139.0
	S	6	400	424	40	45	110	160	160	55.0	160	135	54.0
		8	522.6	547		50	120	180	180	90.0	180	150	89.0
		10	647.2	671		50	130	190	190	131.0	190	160	130.0
		12	772.7	797		55	145	210	210	185.0	210	180	184.0

注）1. K形アタッチメント付チェーンをご使用になる場合は、スプロケットの歯先がアタッチメントに取付けるスラットなどに干渉することがありますので、座板などを入れて避けてください。
2. 穴径およびキー溝の寸法をお知らせくだされば加工いたします。
3. 上表以外のスプロケットもご注文により設計製作いたします。
4. Mローラのスプロケット外径はSローラと同じとします。

OCM 標準コンベヤチェーン用スプロケット

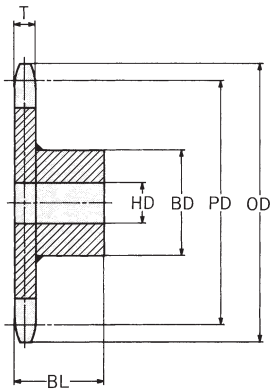

片ハブ形（BW形）

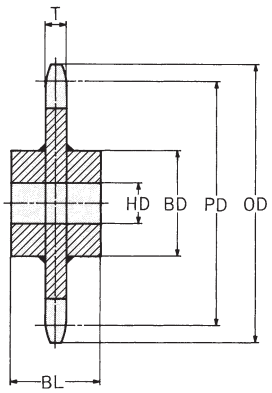

両ハブ形（CW形）

チェーン番号	ロ形ローラ式	歯数	ピッチ径 PD	外径 OD	歯幅 T	軸穴径HD 最小	軸穴径HD 最大	片ハブ形（BW形） ハブ径 BD	片ハブ形（BW形） ハブ長 BL	片ハブ形（BW形） 概略質量 (kg)	両ハブ形（CW形） ハブ径 BD	両ハブ形（CW形） ハブ長 BL	両ハブ形（CW形） 概略質量 (kg)
FM 17250	R	6	500	548	40	50	120	180	150	79.0	180	150	78.0
		8	653.3	701		50	130	190	160	128.0	190	160	127.0
		10	809	857		55	145	210	180	193.0	210	180	192.0
		12	965.9	1,014		55	145	210	180	262.0	210	180	261.0
	F	6	500	548	28	50	120	180	150	64.0	180	150	63.0
		8	653.3	701		50	130	190	160	100.0	190	160	99.0
		10	809	857		55	145	210	180	150.0	210	180	149.0
		12	965.9	1,014		55	145	210	180	198.0	210	180	197.0
	S	6	500	524	40	50	120	180	150	83.0	180	150	82.0
		8	653.3	677		50	130	190	160	133.0	190	160	132.0
		10	809	833		55	145	210	180	199.0	210	180	198.0
		12	965.9	990		55	145	210	180	268.0	210	180	267.0
FM 17300	R	6	600	648	40	50	130	190	160	109.0	190	160	108.0
		8	783.9	832		55	145	210	180	186.0	210	180	185.0
		10	970.8	1,019		55	145	210	180	268.0	210	180	263.0
		12	1,159.1	1,207		55	160	230	200	384.0	230	200	383.0
	F	6	600	648	28	50	130	190	160	87.0	190	160	86.0
		8	783.9	832		55	145	210	180	145.0	210	180	144.0
		10	970.8	1,019		55	145	210	180	203.0	210	180	202.0
		12	1,159.1	1,207		55	160	230	200	288.0	230	200	287.0
	S	6	600	624	40	50	130	190	160	115.0	190	160	114.0
		8	783.9	808		55	145	210	180	188.0	210	180	187.0
		10	970.8	995		55	145	210	180	272.0	210	180	271.0
		12	1,159.1	1,183		55	160	230	200	388.0	230	200	387.0
FM 20200	R	6	400	445	36	45	110	160	135	50.0	160	135	49.0
		8	522.6	568		50	120	180	150	82.0	180	150	81.0
		10	647.2	692		50	130	190	160	118.0	190	160	117.0
		12	772.7	818		55	145	210	180	168.0	210	180	167.0
	F	6	400	445	25	45	110	160	135	41.0	160	135	40.0
		8	522.6	568		50	120	180	150	66.0	180	150	65.0
		10	647.2	692		50	130	190	160	93.0	190	160	92.0
		12	772.7	818		55	145	210	180	132.0	210	180	131.0
FM 20250	R	6	500	545	36	50	120	180	150	77.0	180	150	76.0
		8	653.3	698		50	130	190	160	119.0	190	160	118.0
		10	809	854		55	145	210	180	181.0	210	180	180.0
		12	965.9	1,011		55	145	210	180	241.0	210	180	240.0
	F	6	500	545	25	50	120	180	150	62.0	180	150	61.0
		8	653.3	698		50	130	190	160	94.0	190	160	93.0
		10	809	854		55	145	210	180	140.0	210	180	139.0
		12	965.9	1,011		55	145	210	180	181.0	210	180	180.0
FM 26250	R	6	500	560	45	50	130	190	160	90.0	190	160	90.0
		8	653.3	713		55	145	210	180	160.0	210	180	160.0
		10	809	869		55	145	210	180	220.0	210	180	220.0
		12	965.9	1,026		55	160	230	200	310.0	230	200	310.0
	F	6	500	560	32	50	130	190	160	75.0	190	160	75.0
		8	653.3	713		55	145	210	180	130.0	210	180	130.0
		10	809	869		55	145	210	180	170.0	210	180	170.0
		12	965.9	1,026		55	160	230	200	240.0	230	200	240.0
	S	6	500	527	45	50	130	190	160	100.0	190	160	100.0
		8	653.3	680		55	145	210	180	170.0	210	180	170.0
		10	809	836		55	145	210	180	230.0	210	180	230.0
		12	965.9	993		55	160	230	200	320.0	230	200	320.0

注）1．K形アタッチメント付チェーンをご使用になる場合は、スプロケットの歯先がアタッチメントに取付けるスラットなどに干渉することがありますので、座板などを入れて避けてください。
2．穴径およびキー溝の寸法をお知らせくだされば加工いたします。
3．上表以外のスプロケットもご注文により設計製作いたします。
4．Mローラのスプロケット外径はSローラと同じとします。

OCM 標準コンベヤチェーン用スプロケット

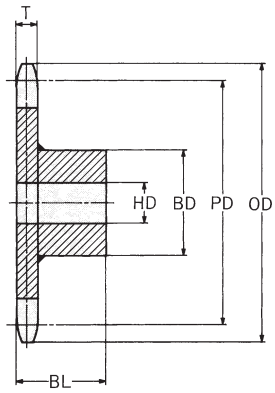

片ハブ形（BW形）

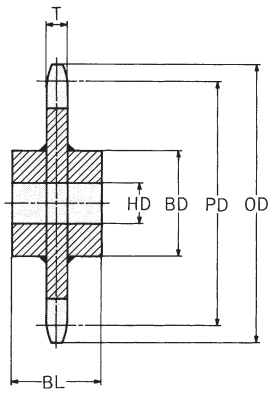

両ハブ形（CW形）

チェーン番号	ロ形ローラ式	歯数	ピッチ径 PD	外径 OD	歯幅 T	軸穴径HD 最小	軸穴径HD 最大	片ハブ形(BW形) ハブ径 BD	片ハブ形(BW形) ハブ長 BL	片ハブ形(BW形) 概略質量 (kg)	両ハブ形(CW形) ハブ径 BD	両ハブ形(CW形) ハブ長 BL	両ハブ形(CW形) 概略質量 (kg)
FM 26300	R	6	600	660	45	50	130	190	160	120.0	190	160	120.0
		8	783.9	844		55	145	210	180	210.0	210	180	210.0
		10	970.8	1,031		55	160	230	200	310.0	230	180	310.0
		12	1,159.1	1,219		65	175	250	220	440.0	250	220	440.0
	F	6	600	660	32	50	130	190	160	100.0	190	160	100.0
		8	783.9	844		55	145	210	180	160.0	210	180	160.0
		10	970.8	1,031		55	160	230	200	240.0	230	200	240.0
		12	1,159.1	1,219		65	175	250	220	340.0	250	220	340.0
	S	6	600	627	45	50	130	190	160	130.0	190	160	130.0
		8	783.9	811		55	145	210	180	220.0	210	180	220.0
		10	970.8	997		55	160	230	200	320.0	230	200	320.0
		12	1,159.1	1,186		65	175	250	220	450.0	250	220	450.0
FM 26450	R	6	900	960	45	50	130	190	160	250.0	190	160	250.0
		8	1,175.9	1,236		55	145	210	180	420.0	210	180	420.0
		10	1,456.2	1,516		55	160	230	200	620.0	230	200	620.0
		12	1,738.7	1,799		65	175	250	220	870.0	250	220	870.0
	F	6	900	960	32	50	130	190	160	180.0	190	160	180.0
		8	1,175.9	1,236		55	145	210	180	320.0	210	180	320.0
		10	1,456.2	1,516		55	160	230	200	460.0	230	200	460.0
		12	1,738.7	1,799		65	175	250	220	640.0	250	220	640.0
	S	6	900	927	45	50	130	190	160	260.0	190	160	260.0
		8	1,175.9	1,203		55	145	210	180	430.0	210	180	430.0
		10	1,456.2	1,483		55	160	230	200	630.0	230	200	630.0
		12	1,738.7	1,765		65	175	250	220	880.0	250	220	880.0
FM 36250	R	6	500	575	55	55	160	230	200	125.0	230	200	125.0
		8	653.3	728		65	175	250	220	190.0	250	220	190.0
		10	809	884		75	190	270	240	315.0	270	240	315.0
		12	965.9	1,041		85	210	300	260	430.0	300	260	430.0
	F	6	500	575	36	55	160	230	200	110.0	230	200	110.0
		8	653.3	728		65	175	250	220	190.0	250	220	190.0
		10	809	884		75	190	270	240	260.0	270	240	260.0
		12	965.9	1,041		85	210	300	260	390.0	300	260	390.0
	S	6	500	530	55	55	160	230	200	160.0	230	200	160.0
		8	653.3	684		65	175	250	220	220.0	250	220	220.0
		10	809	839		75	190	270	240	320.0	270	240	320.0
		12	965.9	996		85	210	300	260	450.0	300	260	450.0
FM 36300	R	6	600	675	55	55	160	230	200	160.0	230	200	160.0
		8	783.9	859		65	175	250	220	270.0	250	220	270.0
		10	970.8	1,046		75	190	270	240	400.0	270	240	400.0
		12	1,159.1	1,234		85	210	300	260	560.0	300	260	560.0
	F	6	600	675	36	55	160	230	200	130.0	230	200	130.0
		8	783.9	859		65	175	250	220	210.0	250	220	210.0
		10	970.8	1,046		75	190	270	240	300.0	270	240	300.0
		12	1,159.1	1,234		85	210	300	260	410.0	300	260	410.0
	S	6	600	630	55	55	160	230	200	180.0	230	200	180.0
		8	783.9	814		65	175	250	220	280.0	250	220	280.0
		10	970.8	1,001		75	190	270	240	420.0	270	240	420.0
		12	1,159.1	1,190		85	210	300	260	580.0	300	260	580.0
FM 36450	R	6	900	975	55	55	175	250	220	330.0	250	220	330.0
		8	1,175.9	1,251		65	190	270	240	540.0	270	240	540.0
		10	1,456.2	1,531		75	210	300	260	810.0	300	260	810.0
		12	1,738.7	1,814		85	220	330	280	1,140.0	330	280	1,140.0
	F	6	900	975	36	55	175	250	220	240.0	250	220	240.0
		8	1,175.9	1,251		65	190	270	240	390.0	270	240	390.0
		10	1,456.2	1,531		75	210	300	260	580.0	300	260	580.0
		12	1,738.7	1,814		85	220	330	280	815.0	330	280	815.0
	S	6	900	930	55	55	175	250	220	330.0	250	220	330.0
		8	1,175.9	1,206		65	190	270	240	540.0	270	240	540.0
		10	1,456.2	1,487		75	210	300	260	810.0	300	260	810.0
		12	1,738.7	1,769		85	220	330	280	1,140.0	330	280	1,140.0

注）1．K形アタッチメント付チェーンをご使用になる場合は、スプロケットの歯先がアタッチメントに取付けるスラットなどに干渉することがありますので、座板などを入れて避けてください。
2．穴径およびキー溝の寸法をお知らせくだされば加工いたします。
3．上表以外のスプロケットもご注文により設計製作いたします。
4．Mローラのスプロケット外径はSローラと同じとします。

OCM 標準コンベヤチェーン用スプロケット

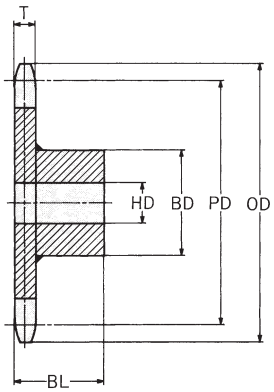

片ハブ形（BW形）

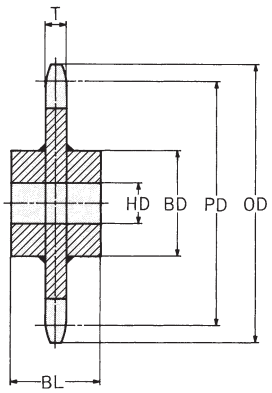

両ハブ形（CW形）

チェーン番号	ローラ形式	歯数	ピッチ径 PD	外径 OD	歯幅 T	軸穴径HD 最小	軸穴径HD 最大	片ハブ形(BW形) ハブ径 BD	片ハブ形(BW形) ハブ長 BL	片ハブ形(BW形) 概略質量 (kg)	両ハブ形(CW形) ハブ径 BD	両ハブ形(CW形) ハブ長 BL	両ハブ形(CW形) 概略質量 (kg)
FM 36600	R	6	1,200	1,275	55	55	175	250	220	530.0	250	220	530.0
		8	1,567.9	1,643		65	190	270	240	900.0	270	240	900.0
		10	1,941.6	2,017		75	210	300	260	1,350.0	300	260	1,350.0
		12	2,318.2	2,393		85	220	330	280	1,920.0	330	280	1,920.0
	F	6	1,200	1,275	36	55	175	250	220	380.0	250	220	380.0
		8	1,567.9	1,643		65	190	270	240	620.0	270	240	620.0
		10	1,941.6	2,017		75	210	300	260	940.0	300	260	940.0
		12	2,318.2	2,393		85	220	330	280	1,320.0	330	280	1,320.0
	S	6	1,200	1,230	55	55	175	250	220	530.0	250	220	530.0
		8	1,567.9	1,598		65	190	270	240	900.0	270	240	900.0
		10	1,941.6	1,972		75	210	300	260	1,350.0	300	260	1,350.0
		12	2,318.2	2,349		85	220	330	280	1,920.0	330	280	1,920.0
FM 52450	R	6	900	984	65	65	180	270	240	400.0	270	240	400.0
		8	1,175.9	1,260		75	200	300	260	580.0	300	260	580.0
		10	1,456.2	1,540		85	220	330	280	970.0	330	280	970.0
		12	1,738.7	1,823		95	240	360	300	1,360.0	360	300	1,360.0
	F	6	900	984	40	65	180	270	240	280.0	270	240	280.0
		8	1,175.9	1,260		75	200	300	260	450.0	300	260	450.0
		10	1,456.2	1,540		85	220	330	280	660.0	330	280	660.0
		12	1,738.7	1,823		95	240	360	300	920.0	360	300	920.0
	S	6	900	934	65	65	180	270	240	400.0	270	240	400.0
		8	1,175.9	1,210		75	200	300	260	580.0	300	260	580.0
		10	1,456.2	1,490		85	220	330	280	970.0	330	280	970.0
		12	1,738.7	1,773		95	240	360	300	1,360.0	360	300	1,360.0
FM 52600	R	6	1,200	1,284	65	65	180	270	240	640.0	270	240	640.0
		8	1,567.9	1,652		75	200	300	260	1,060.0	300	260	1,060.0
		10	1,941.6	2,026		85	220	330	280	1,600.0	330	280	1,600.0
		12	2,318.2	2,402		95	240	360	300	2,280.0	360	300	2,280.0
	F	6	1,200	1,284	40	65	180	270	240	430.0	270	240	430.0
		8	1,567.9	1,652		75	200	300	260	700.0	300	260	700.0
		10	1,941.6	2,026		85	220	330	280	1,060.0	330	280	1,060.0
		12	2,318.2	2,402		95	240	360	300	1,500.0	360	300	1,500.0
	S	6	1,200	1,234	65	65	180	270	240	640.0	270	240	640.0
		8	1,567.9	1,602		75	200	300	260	1,060.0	300	260	1,060.0
		10	1,941.6	1,976		85	220	330	280	1,600.0	330	280	1,600.0
		12	2,318.2	2,352		95	240	360	300	2,280.0	360	300	2,280.0
FE 3400	R	6	203.2	226	16	25	55	85	71	6.0	90	75	6.5
		8	265.5	288		25	60	90	76	10.0	100	80	11.0
		10	328.8	352		30	65	100	81	14.0	110	90	16.0
		12	392.6	415		30	65	100	81	19.0	110	90	20.0
	F	6	203.2	226	9	25	55	85	71	5.5	90	75	6.3
		8	265.5	288		25	60	90	76	8.2	100	80	9.3
		10	328.8	352		30	65	100	81	11.3	110	90	13.0
		12	392.6	415		30	65	100	81	14.0	110	90	16.0
	S	6	203.2	215	16	25	55	85	71	6.5	90	75	7.0
		8	265.5	278		25	60	90	76	11.0	100	80	12.0
		10	328.8	341		30	65	100	81	15.0	110	90	17.0
		12	392.6	405		30	65	100	81	20.0	110	90	21.0
FE 5400	R	6	203.2	230	19	25	60	90	79	7.0	100	80	7.5
		8	265.5	292		30	65	100	84	12.0	110	90	13.0
		10	328.8	355		30	75	110	94	18.0	120	100	19.0
		12	392.6	419		30	75	110	94	22.0	120	100	24.0
	F	6	203.2	230	16	25	60	90	76	6.5	100	80	7.0
		8	265.5	292		30	65	100	81	11.0	110	90	12.0
		10	328.8	355		30	75	110	91	16.0	120	100	17.0
		12	392.6	419		30	75	110	91	20.0	120	100	22.0
	S	6	203.2	217	19	25	60	90	79	8.0	100	80	8.5
		8	265.5	279		30	65	100	84	13.0	110	90	14.0
		10	328.8	342		30	75	110	94	19.0	120	100	20.0
		12	392.6	406		30	75	110	94	24.0	120	100	26.0

注）1. K形アタッチメント付チェーンをご使用になる場合は、スプロケットの歯先がアタッチメントに取付けるスラットなどに干渉することがありますので、座板などを入れて避けてください。
2. 穴径およびキー溝の寸法をお知らせくだされば加工いたします。
3. 上表以外のスプロケットもご注文により設計製作いたします。
4. Mローラのスプロケット外径はSローラと同じとします。

OCM 標準コンベヤチェーン用スプロケット

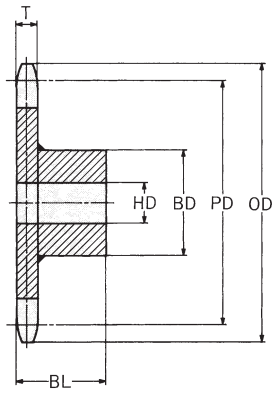

片ハブ形（BW形）

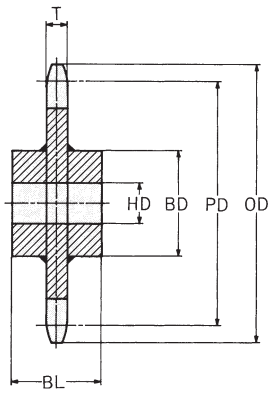

両ハブ形（CW形）

チェーン番号	ロ形ローラ式	歯数	ピッチ径 PD	外径 OD	歯幅 T	軸穴径HD 最小	軸穴径HD 最大	片ハブ形(BW形) ハブ径 BD	片ハブ形(BW形) ハブ長 BL	片ハブ形(BW形) 概略質量 (kg)	両ハブ形(CW形) ハブ径 BD	両ハブ形(CW形) ハブ長 BL	両ハブ形(CW形) 概略質量 (kg)
FE 5600	R	6	304.8	335	22	30	75	110	97	18.0	120	100	19.0
		8	398.2	429		30	75	110	97	27.0	120	100	28.0
		10	493.2	524		35	80	120	102	39.0	130	105	40.0
		12	588.8	619		35	85	130	107	55.0	140	115	57.0
	F	6	304.8	335	16	30	75	110	91	14.0	120	100	16.0
		8	398.2	429		30	75	110	91	21.0	120	100	23.0
		10	493.2	524		35	80	120	96	31.0	130	105	32.0
		12	588.8	619		35	85	130	101	43.0	140	115	45.0
	S	6	304.8	320	22	30	75	110	97	19.0	120	100	20.0
		8	398.2	414		30	75	110	97	28.0	120	100	29.0
		10	493.2	509		35	80	120	102	41.0	130	105	42.0
		12	588.8	604		35	85	130	107	57.0	140	115	59.0
FE 9400	R	6	203.2	230	25	30	75	110	100	12.0	120	100	12.5
		8	265.5	292		30	80	120	105	17.0	130	105	18.0
		10	328.8	355		35	85	130	110	25.0	140	115	26.0
		12	392.6	419		35	95	140	120	34.0	150	125	36.0
	F	6	203.2	230	16	30	75	110	100	12.0	120	100	13.5
		8	265.5	292		30	80	120	105	17.0	130	105	19.5
		10	328.8	355		35	85	130	110	22.0	140	115	25.0
		12	392.6	419		35	95	140	120	30.0	150	125	33.0
	S	6	203.2	222	25	30	75	110	100	13.0	120	100	14.0
		8	265.5	285		30	80	120	105	18.0	130	105	19.0
		10	328.8	348		35	85	130	110	26.0	140	115	27.0
		12	392.6	412		35	95	140	120	35.0	150	125	37.0
FE 12600	R	6	304.8	339	28	35	95	140	115	25.0	150	125	28.0
		8	398.2	433		35	100	150	125	39.0	150	125	39.0
		10	493.2	528		40	110	160	135	56.0	160	135	56.0
		12	588.8	623		40	120	180	150	81.0	180	150	81.0
	F	6	304.8	339	19	35	95	140	115	21.0	150	125	24.0
		8	398.2	433		35	100	150	125	32.0	150	125	32.0
		10	493.2	528		40	110	160	135	45.0	160	135	45.0
		12	588.8	623		40	120	180	150	64.0	180	150	64.0
	S	6	304.8	326	28	35	95	140	115	27.0	150	125	29.0
		8	398.2	419		35	100	150	125	41.0	150	125	41.0
		10	493.2	514		40	110	160	135	59.0	160	135	59.0
		12	588.8	610		40	120	180	150	86.0	180	150	86.0
FE 17600	R	6	304.8	347	28	35	95	140	115	26.0	150	125	29.0
		8	398.2	440		35	100	150	125	40.0	150	125	40.0
		10	493.2	535		40	110	160	135	57.0	160	135	57.0
		12	588.8	631		40	120	180	150	83.0	180	150	83.0
	F	6	304.8	347	19	35	95	140	115	22.0	150	125	25.0
		8	398.2	440		35	100	150	125	33.0	150	125	33.0
		10	493.2	535		40	110	160	135	46.0	160	135	46.0
		12	588.8	631		40	120	180	150	66.0	180	150	66.0
	S	6	304.8	329	28	35	95	140	115	28.0	150	125	30.0
		8	398.2	423		35	100	150	125	42.0	150	125	42.0
		10	493.2	518		40	110	160	135	60.0	160	135	60.0
		12	588.8	613		40	120	180	150	87.0	180	150	87.0
FE 5261	S	8	173.2	187	19	25	60	90	79	6.5	100	80	7.0
		10	214.5	228		25	65	100	84	9.5	110	90	11.0
		12	256	269		25	65	100	84	12.0	110	90	13.0
FE 9307	S	8	204.1	223	28	25	75	110	103	12.0	120	100	13.0
		10	252.8	272		25	80	120	108	17.0	130	105	18.0
		12	301.8	321		25	85	130	113	24.0	140	115	25.0

注）1. K形アタッチメント付チェーンをご使用になる場合は、スプロケットの歯先がアタッチメントに取付けるスラットなどに干渉することがありますので、座板などを入れて避けてください。
2. 穴径およびキー溝の寸法をお知らせくだされば加工いたします。
3. 上表以外のスプロケットもご注文により設計製作いたします。
4. Mローラのスプロケット外径はSローラと同じとします。

OCMコンベヤチェーンの選定1

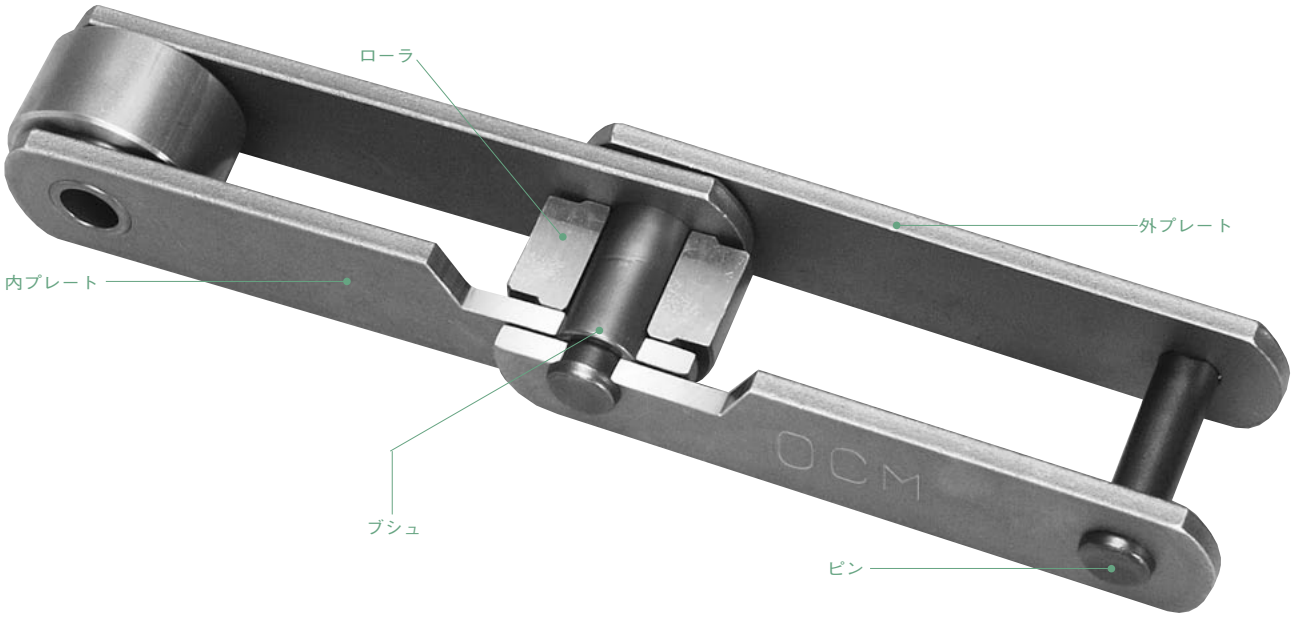

1．一般的な場合の選定法

チェーンコンベヤがその性能を十分発揮するためには、取付けられているコンベヤチェーンが適正でなければなりません。コンベヤのなかで優れた特性をもつコンベヤチェーンは利用範囲も広く、そのためにも、使用条件に適合したチェーンの選定には、幅広い知識と豊富な経験が必要です。

■選定手順

①コンベヤの種類
②輸送物の種類と性質
③輸送量と輸送距離
④輸送速度
⑤雰囲気の状況

1．チェーンの形式

選定手順を総合的に検討し、これに見合うチェーンを選定すればよいのです。ここでの選定対象チェーンは、R・F・S・M形コンベヤチェーンです。

2．チェーンピッチの決定

コンベヤの種類、輸送物の形状、輸送容量、輸送速度などによって、チェーンピッチの大きさが決り、この大きさからチェーンの寸法を概略決定することができます。しかし、チェーンピッチは、右図に示すように、スプロケットの回転数と歯数により、制限を受けることになります。次式の計算で求めたスプロケットの回転数をそのまま許容回転数以下におさめてください。

$$\text{スプロケット回転数(rpm)} = \frac{1000 \times \text{輸送速度(m/min)}}{\text{歯数} \times \text{ピッチ(mm)}}$$

チェーンピッチは、許容範囲内でできる限り短いものを選ぶことが、衝撃の緩和や寿命を長く保つのに効果があります。

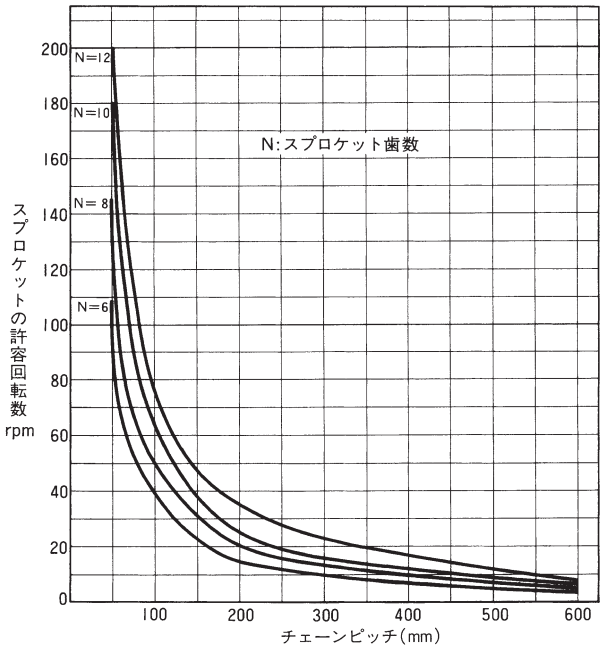

OCM コンベヤチェーンの選定2

3．チェーンに作用する最大張力と伝動力

運転中のチェーンに作用する最大張力と所要伝動力は次式から計算することができます。

T　：チェーンに作用する最大張力（荷重）　（kgf）
Q　：最大輸送量　（t/h）
S　：輸送速度　（m/min）
V　：垂直スプロケット中心距離　（m）
H　：水平スプロケット中心距離　（m）
C　：スプロケット中心距離　（m）
M　：運行部の質量　（kgf/m）
　（チェーン、バケット、エプロンなどの重量を含む）
f_1　：チェーンとガイドレールとの摩擦係数　（表1）
f_2　：輸送物と底板、側板との摩擦係数　（表2）
η　：駆動部の伝動機械効率　（表3）
kW：所要伝動力　（kW）
W　：コンベヤ上の搬送物の総質量　（kg）

表 1 摩擦係数 f_1

ローラ径D（mm）	給　油f_1	無給油f_1
D＜50	0.15	0.20
50≦D＜65	0.14	0.19
65≦D＜75	0.13	0.18
75≦D＜100	0.12	0.17
100≦D	0.11	0.16

表 2 摩擦係数 f_2

輸　送　物	f_2
石　炭	0.30～0.60
コ　ー　ク　ス	0.35～0.70
乾 燥 し た 砂	0.60～0.90
ぬ れ た 砂	0.55～0.65
石　灰　石	0.35～0.55

表 3 伝動機械効率（$\eta = \eta_1 \times \eta_2 \times \cdots$）

機 械 部 分 名	機 械 効 率 %	
玉 軸 受 こ ろ 軸 受	η_1	95～98
機械仕上歯車（1段につき）	η_2	90～96
油槽入り歯車（　〃　）	η_3	95～98
ベ ル ト 掛 け（　〃　）	η_4	90～95
チェーン掛け（　〃　）	η_5	95～98
減 速 電 動 機（1/10～1/30）	η_6	90～98

表 4 張力計算式

輸送のレイアウト	輸　送　方　法	輸送物の形態	計　算　式
水平輸送 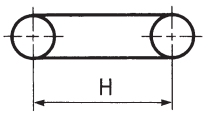	積載輸送の場合（スラットコンベヤ、エプロンコンベヤなど）	かず物	$T=(W+2.1MH)f_1$ $kW=\frac{TS}{5565\eta}$
		ばら物	$T=\left(16.7\frac{Q}{S}+2.1M\right)Hf_1$ $kW=\frac{TS}{5565\eta}$
	掻いて運ぶ場合（フローコンベヤ、スクレーパーコンベヤなど）	ばら物	$T=\left(16.7\frac{Q}{S}f_2+2.1Mf_1\right)H$ $kW=\frac{TS}{5565\eta}$
垂直輸送 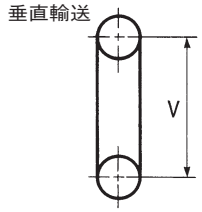	積載輸送の場合（バケットエレベーター、トレーエレベーターなど）	かず物	$T=W+MV$ $kW=\frac{TS}{5565\eta}$
		ばら物	$T=\left(16.7\frac{Q}{S}+M\right)(V+2)$ $kW=\frac{Q(V+2)}{333\eta}$
傾斜輸送 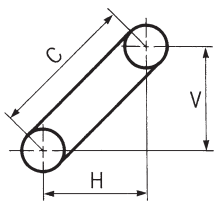	積載輸送の場合（スラットコンベヤ、エプロンコンベヤなど）	かず物	$T=(W+MC)\frac{Hf_1+V}{C}+1.1M(Hf_1-V)$ $kW=\frac{S}{5565\eta}\{T-M(V-Hf_1)\}$
		ばら物	$T=\left(16.7\frac{Q}{S}+M\right)(Hf_1+V)+1.1M(Hf_1-V)$ $kW=\frac{S}{5565\eta}\{T-M(V-Hf_1)\}$
	掻いて運ぶ場合（フローコンベヤ、スクレーパーコンベヤなど）	ばら物	$T=16.7\frac{Q}{S}(Hf_2+V)+M(Hf_1+V)+1.1M(Hf_1-V)$ $kW=\frac{S}{5565\eta}\{T-M(V-Hf_1)\}$

注）上記の式で$Hf_1-V<0$のときは$Hf_1-V=0$とします。また、$V-Hf_1<0$のときは$V-Hf_1=0$とします。

OCMコンベヤチェーンの選定3

4．荷重の補正係数

表４張力計算式で求めたチェーンに作用する最大張力は、チェーンが使用される雰囲気の状態やチェーン速度などにより補正する必要があります。表５使用係数およびA.チェーン速度とスプロケット歯数による係数を用いて補正します。

表５使用係数

使用区分	１日の稼動時間	
	10時間以内	10時間を超える
良好	1.0	1.2
やや悪い	1.2	1.4
非常に悪い	1.5以上	1.8以上

A.チェーン速度とスプロケット歯数による係数

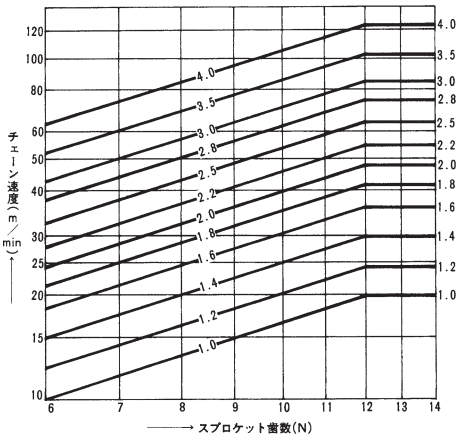

5．チェーンの大きさの決定

チェーンにかかる最大張力（荷重）と、荷重の補正係数が決定すれば、次の式を満足するチェーンの大きさをカタログより選定してください。

チェーンの引張強さ ≧ チェーンに作用する最大張力 × 表５の使用係数 × Aの係数 × 安全係数

安全係数は７～10倍以上にしてください。

なお、次の使用条件の場合は、弊社へご相談ください。

- 大荷重、近距離輸送の場合
- 摩耗性、付着性、腐食性のある輸送物が、チェーンにかかる場合
- 高温･高湿の雰囲気の場合

6．アタッチメントの決定

コンベヤの種類により、取付物の形状や寸法に最適なアタッチメントを選んでください。

〔参考〕

許容ローラ負荷（R・F形ローラタイプ）

表６ローラの許容負荷の数値は正常運転下での参考値です。

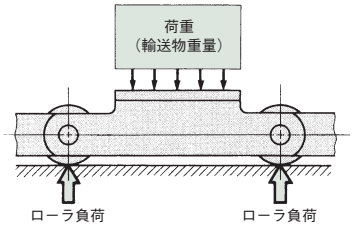

表６ローラの許容負荷

１ヶ当り

チェーンサイズ	標準形				強力形			
	Rローラ		Fローラ		Rローラ		Fローラ	
	kN	kgf	kN	kgf	kN	kgf	kN	kgf
FM 3000	0.59	60	0.44	45	0.88	90	0.69	70
FM 5000	0.93	95	0.74	75	1.47	150	1.18	120
FM 7000	1.18	120	0.93	95	1.19	195	1.52	155
FM10000	1.57	160	1.18	120	2.6	265	1.96	200
FM12000	2.45	250	1.86	190	4.12	420	3.04	310
FM17000	4.31	440	3.24	330	7.16	730	5.34	545
FM20000	3.58	365	2.65	270	5.98	610	4.41	450
FM25000	4.41	450	3.43	350	7.35	750	5.69	580
FM26000	5.88	600	4.51	460	9.8	1000	7.45	760
FM35000	6.13	625	4.71	480	10.2	1040	7.84	800
FM36000	8.24	840	6.18	630	13.73	1400	10.29	1050
FM52000	10.69	1090	8.14	830	15.88	1620	13.43	1370
FE 3000	0.88	90	0.59	60	1.42	145	0.98	100
FE 5400	1.23	125	1.13	115	2.06	210	1.86	190
FE 5600	1.57	160	1.18	120	2.65	270	1.96	200
FE 9000	1.47	150	0.98	100	2.4	245	1.67	170
FE12000	2.11	215	1.67	170	3.53	360	2.79	285
FE17000	2.6	265	1.96	200	4.31	440	3.24	330

〔参考〕ローラの受け方

各種コンベヤチェーンのガイド基本形

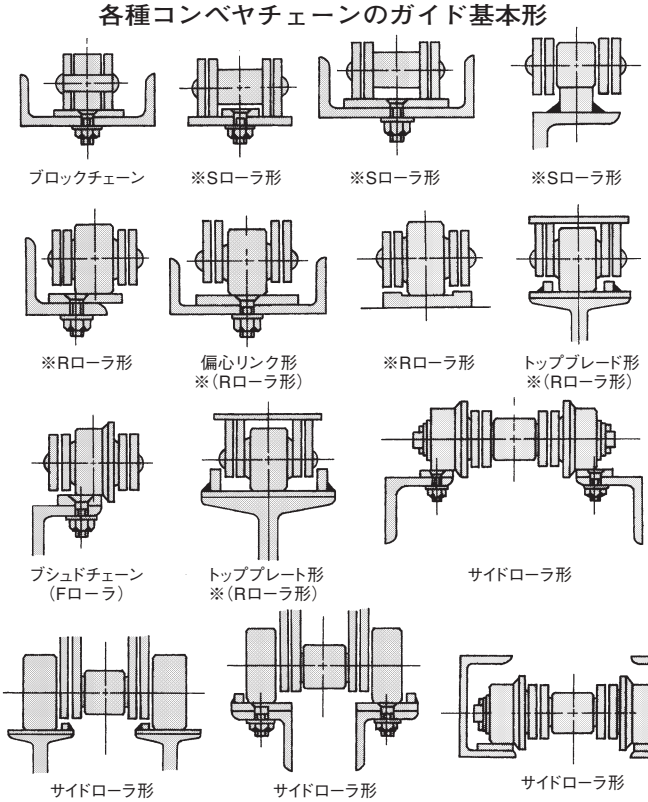

図

OCM コンベヤチェーンの選定4

7．A形アタッチメントの許容負荷

A形（K形）アタッチメントには下図のようにスラットおよび搬送物の質量が垂直荷重として掛かります。
アタッチメント1個の許容できる垂直荷重は表7の通りです。
チェーンのローラで荷重を受ける場合にはローラの許容荷重と対比して、小さい値をご採用ください。

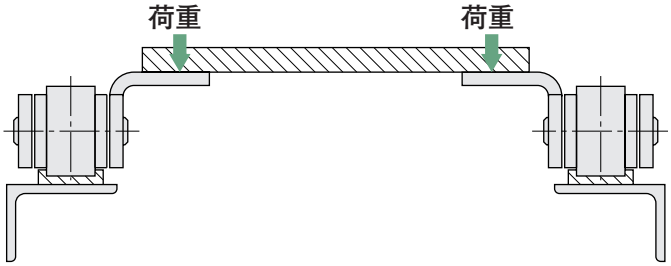

表7 A形アタッチメントの許容負荷（1ケ当り）

品名	標準形		強力形	
	kN	kgf	kN	kgf
FM 3075	0.54	55	1.42	145
FM 3100	0.59	60	1.52	155
FM 3125	0.69	70	1.76	180
FM 3150	0.78	80	1.96	200
FM 5075	0.83	85	2.21	225
FM 5100	0.98	100	2.45	250
FM 5125	1.14	116	2.84	290
FM 5150	1.27	130	3.23	330
FM 7100	1.47	150	3.82	390
FM 7125	1.72	175	4.36	445
FM 7150	1.91	195	4.90	500
FM 7175	2.11	215	5.44	555
FM10100	1.27	130	3.28	335
FM10125	1.47	150	3.72	380
FM10150	1.62	165	4.21	430
FM10200	2.16	220	5.59	570
FM12200	2.70	275	6.91	705
FM12250	3.82	390	6.92	706
FM17200	3.09	315	7.94	810
FM17250	4.36	445	11.22	1,145
FM26250	4.21	430	10.78	1,100
FE 3400	1.18	120	2.99	305
FE 5400	1.47	150	3.82	390
FE 5600	2.01	205	5.24	535
FE 9400	2.40	245	6.17	630
FE12600	2.79	285	7.25	740
FE17600	3.48	355	9.02	920

注）K形アタッチメントは上表の2倍となります。

8．使用雰囲気での選定

・チェーンの温度影響

①低温の場合

材料は、温度が下がると、伸び率などが減少します。特に､衝撃値はある温度を下回りますと急激に低下します。チェーンの選定には、材質特性を考慮願います。

②高温の場合

ご使用雰囲気が約200℃以下の場合は、標準仕様で良いですが、200℃を超える場合は、チェーンの焼入硬度が低下し寿命が短くなります。200℃を超える場合は、合金鋼・耐熱鋼または、ステンレス鋼などを使用する必要があります。

チェーンの低温時の主なる材料

温度　℃	使用材料
20～−10まで	標準材料
−30まで	合金鋼、ステンレス鋼
−60まで	ステンレス鋼

チェーンの高温時の主なる材料

温度　℃	使用材料
20～200以下	標準材料
400以下	合金鋼、耐熱鋼、ステンレス鋼
700以下	ステンレス鋼

OCMコンベヤチェーンの選定5

9．選定上の参考事項

・輸送物の性質

ばら物の中には、ほこりの多い物、コンベヤの摩耗を生じ易い物、湿気の多い物、腐食を生じ易い物など、その性質により影響を受けますので注意してください。

・輸送量

輸送量は単純な平均値でなく、瞬間的な最大輸送量を基準にしてください。輸送量をできるだけ均一化すれば、経済的な設計ができます。

・輸送速度

輸送速度が速いとチェーンの振動や衝撃が大きくなり、チェーンの寿命を縮めます。このような場合は、できるだけ小さなピッチを選んでください。

・チェーン速度の標準

チェーンコンベヤのチェーン速度は、輸送物の性質や作業の性質などにより変化しますが、標準的なチェーン速度は表８輸送物とチェーン速度の通りです。

表８輸送物とチェーン速度

輸送物	コンベヤの種類		チェーン速度m/min
ばら物	バケットコンベヤ	遠心排出形	60～80
		完全排出形	20～40
		誘導排出形	30以下
	エプロンコンベヤ		10～20
	パンコンベヤ		10～20
	フライトコンベヤ		30以下
	ケースコンベヤ		30以下
かず物	スラットコンベヤ		20～30
	パレットコンベヤ		15以下
	ラインコンベヤ		5～15
	プッシャーコンベヤ		10～20
	トロリーコンベヤ		15以下

〔選定例〕

(問)下記の使用条件で合板塗装後の乾燥機用コンベヤチェーン（２列掛け）の大きさのチェーンを選定するにはどうすればよいか。

・輸送形式　：水平輸送
・搬送物の総質量　：500（kg）
・輸送速度　：24（m/min）
・運行部質量　：6.2（kg/m）
　ただし、チェーン質量は含まない
・スプロケット中心距離　：55（m）
・スプロケット歯数　：８枚
・使用状態　：常用120℃その他良好
　1日の稼動時間12時間程度、チェーンには給油をする。

(解)１．まず、182頁表４張力計算式よりTを求めます。最初に適当と思われる形番を想定し仮にFM3000番級のRローラとすればf_1は、182頁表１摩擦係数f_1より、0.15となります。また、Mは166～167頁各部寸法より、FM3125-Rと決めれば質量は2.0kg/mが決定できます。

M＝2.0×2＋6.2=10.2kg/m

T＝（W＋2.1MH）f_1

＝（500＋2.1×10.2×55）×0.15＝252kgf

２．次に、使用係数は常用120℃であるため、183頁表5使用係数より、1.4を選び、183頁A.チェーン速度とスプロケット歯数による係数を1.6として、183頁チェーンの大きさの決定の式に代入すれば

252×1.4×1.6≒565kgf

FM3,000級の平均引張強さは3000kgfで、チェーンは２列で掛けてあるため。6000kgfを入れればチェーンの大きさの決定式を満足しているため、この形番を使用します。ただし、この決定式を満足しない場合、また、余裕がありすぎたときは、仮定を替えて再度計算してください。

〔注意事項〕

使用条件が極端に悪い場合は、弊社へご相談ください。

OCM コンベヤチェーンの選定6

■輸送物の特性

粉粒体輸送物は同一品でも、産地・メーカー・形状・貯蔵状態・供給条件・温度湿度などにより下表と異なる場合がありますので、実際の輸送物について種々の特性を確認の上、コンベヤ形式を選定してください。

	輸送物	見掛比重	摩耗	腐食	付着	バケットエレベータ	フローコンベヤ	ドラグチェーンコンベヤ	スクレーパーコンベヤ	パンコンベヤ
金属・鉱石・ダスト	鉄鉱石粉	1.6～2.4	○			○	○	○		○
	鉄鉱石塊	1.6～2.6	○			○	○	○		○
	亜鉛鉱	1.6～2.6	○			○	○			○
	亜鉛華	0.4～0.6				○	○			○
	マンガン鉱（粉）	1.3～1.5	○			○	○			○
	ニッケル鉱（粉）	0.9～1.2	○			○	○			○
	銅鉱石（粉）	1.0～1.9	○	○		○	○			○
	硫化鉄鉱（粉）	1.5～2.5	○	○	○	○	○			○
	ボーキサイト	0.9～1.3	○			○	○			○
	アルミナ	0.4～1.0	○			○	○			○
	酸化チタン（塊）（粉）	0.6～1.0	○			○	○			○
	焼結鉱	1.6～1.8	○			○	○			○
	焼結返鉱	1.6～1.8	○			○	○			○
	鉄鉱石ペレット	1.6～2.1	○			○	○	○		○
	スラグ	1.0～1.2	○			○	○	○		○
	鋳床ダスト	1.0～1.5	○			○	○			○
	焼結ダスト	0.6～1.5	○			○	○			○
	キルン排ガスダスト	0.8～1.2	○			○	○			○
	酸化鉄ダスト	0.3～0.6	○			○	○			○
石炭	石　炭（粒）	0.5～1.0		○		○	○	○	○	○
	石　炭（塊）	0.6～0.7		○		○	○	○	○	○
	微粉炭	0.5～0.8		○	○	○	○		○	○
	コークス	0.5～0.8	○			○	○			○
	粉コークス	0.3～0.8	○		○	○	○			○
廃棄物	重油焼却灰	0.6～1.0		○		○	○		○	○
	汚泥焼却灰	0.6～0.8				○	○		○	○
	ゴミ焼却灰	0.4～0.8				○	○		○	○
	生ゴミ			○					○	○
セメント・石灰	セメント	0.8～1.2				○	○			○
	高炉セメント	0.8～1.2	○			○	○			○
	セメント原料粉末	0.8～1.0				○	○			○
	セメントクリンカー	1.2～1.6	○			○	○	○	○	○
	セメントコットレルダスト	0.7～1.0				○	○			○
	クリンカーダスト	0.6～1.2	○		○	○	○			○
	石灰石（塊）	1.2～1.6	○			○	○	○	○	○
	石灰石（粒）	1.0～1.4				○	○		○	○
	石灰石（粉）	0.9～1.0				○	○			○
	石灰石ダスト	0.5～0.6				○	○			○
	生石灰	0.7～1.2				○	○		○	○
	消石灰	0.4～0.7				○	○		○	○
非金属	ドロマイト	1.5～1.8	○			○	○	○	○	○
	炭酸カルシウム	0.5～1.4				○	○			○
	珪　砂	1.1～1.5	○			○	○			○
	珪　石	1.0～1.5	○			○	○			○
	粘土（乾燥）	1.0～1.6	○		○	○	○	○	○	○
	粘土ダスト	1.1～1.6	○		○	○	○			○
	螢　石	1.7～1.8				○	○		○	○
	石　膏	0.6～0.9		○	○	○	○		○	○
	滑　石（タルト）	0.5～0.7			○	○	○		○	○

	輸送物	見掛比重	摩耗	腐食	付着	バケットエレベータ	フローコンベヤ	ドラグチェーンコンベヤ	スクレーパーコンベヤ	パンコンベヤ
非金属	長　石	1.0～1.4	○			○	○		○	○
	ベンナイト	0.6～0.8	○			○	○		○	○
	フライアッシュ	0.7～1.6	○			○	○			○
	マグネシアクリンカー	1.3～1.9	○			○	○	○	○	○
	レンガ屑	1.3～1.5	○			○	○	○		○
	ソーダ灰（デンス）	0.9～1.1				○	○		○	○
	ソーダ灰（ライト）	0.3～0.6			○	○	○		○	○
	鋳物砂	1.5～1.8	○		○	○	○	○	○	○
	砕石、砂利	1.2～2.0	○			○				○
	フェライト原料	0.7～0.9			○	○	○		○	○
	陶　土	0.9～1.4	○			○	○		○	○
	カーバイド	0.6～1.3				○	○		○	○
	尿　素	0.5～0.8		○	○	○	○			○
	芒　硝	0.6～0.9		○	○		○			○
	無水芒硝	1.1～1.3		○		○	○			○
	硫黄粉	0.8～1.0				○	○			○
	カレット	1.3～1.7	○			○				○
	塩ビ粉末	0.5～0.7				○	○			○
非金属	プラスチック粉	0.5～0.6				○	○			○
	合成洗剤	0.5～0.6			○	○	○		○	○
	カーボンブラック	0.1～0.4	○		○	○	○		○	○
	微粉カーボン	0.2～0.3	○		○	○	○		○	○
	ゴム粉	0.3～0.4				○	○			○
	ウッドチップ	0.1～0.3				○	○		○	○
	農薬原料	0.4～0.6	○	○	○	○	○			○
	燐鉱石（粉）	0.9～1.5	○			○	○			○
	燐鉱石塊	1.1～1.6	○			○	○			○
肥料	硫化燐安（粉）	0.7～1.0				○	○		○	○
	燐　安	0.9～1.2			○	○	○		○	○
	塩　安（粉）	0.5～0.7		○	○	○	○		○	○
	塩　安（粒）	0.6～0.9		○		○	○		○	○
	硫　安	0.8～1.2		○	○	○	○		○	○
	硫酸カリウム	0.5～1.3		○	○	○			○	○
	塩化カリウム	0.7～1.0		○	○	○			○	○
	石灰窒素	0.8～1.3	○			○	○		○	○
	過燐酸石灰	0.8～1.0		○	○				○	○
	化成肥料	0.7～1.2		○	○	○	○		○	○
	溶成燐肥	1.0～1.3	○			○	○		○	○
穀物・食品・飼料	米	0.7～0.8				○	○		○	○
	大　麦	0.6～0.7				○	○		○	○
	小　麦	0.7～0.8				○	○		○	○
	小麦粉	0.4～0.7			○	○	○		○	○
	大　豆	0.7～0.8				○	○		○	○
	トウモロコシ	0.7～1.0				○	○		○	○
	麦　芽	0.9～1.0				○	○		○	○
	でん粉	0.4～0.7			○	○	○		○	○
	ケイン（さとうきび）	0.2～0.3							○	○
	バガス	0.1～0.2			○				○	○
	砂　糖	0.8～1.0			○	○	○		○	○
	塩（乾燥）	0.9～1.3		○	○	○	○		○	○
	混合飼料	0.4～0.6		○		○	○		○	○

OCMコンベヤチェーンの取付・整備・保守

・スプロケットの取付

スプロケットの取付精度は、装置およびコンベヤチェーンの寿命に大きく影響します。

(1) 軸の水平度

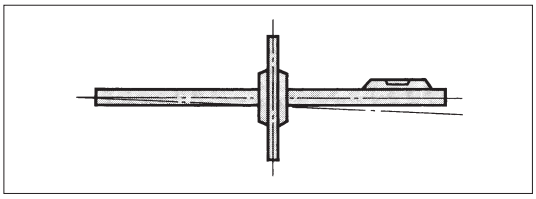

バケットエレベーター
エプロンコンベヤ
スラットコンベヤ　　±0.5mm/1m以内
フローコンベヤ　　±1.0mm/1m以内

(2) コンベヤチェーン中心に対するスプロケットの傾き

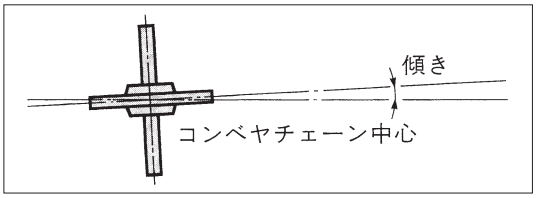

コンベヤチェーン中心に対して、傾きがないこと。

(3) スプロケットの芯ずれ

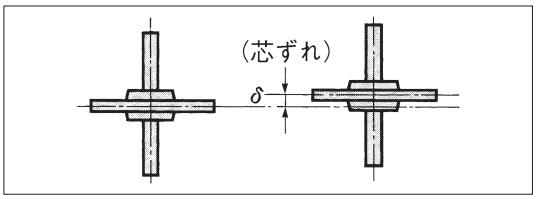

駆、従動スプロケットが同一平面となるよう、次の通り調整してください。

バケットエレベーター　　δ＝2 mm以内
エプロンコンベヤ
スラットコンベヤ　　δ＝1 mm以内
フローコンベヤ

・コンベヤチェーンの分解組立

(1) チェーンのピン形状

チェーンの継手は、下図に示すように継手プレートを外し２本のコッターピンが取付けられたプレートを抜き差しするタイプです。

チェーン編成各ユニット毎の一端には、継手プレートが取付けられています。

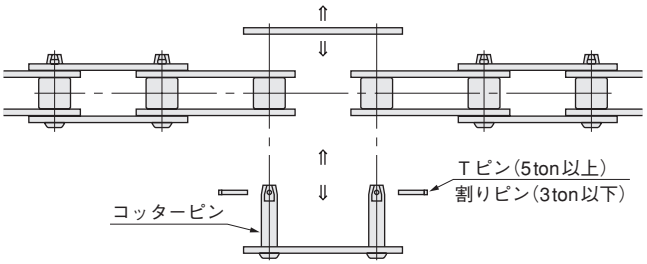

(2) 継手プレートの外し方

上図に示すようにコッターピンの先端に折り曲げて止められているTピン（割りピン）を真っ直ぐに伸ばして抜き取り、次に継手プレートを外します。

その次には、２本のコッターピンが取付けられたプレートを⇒の方向に抜き取ります。

(3) チェーンの継ぎ合わせ

各ユニット毎に取付けられた一端の継手プレートを２項に基づき、一旦取外して継ぎ合わすチェーンを向かい合わせ、１項に示す２本のコッターピンが取付けられたプレートを上図の⇒方向に差し込みます。

次に、継手プレートをコッターピンに合わせて差し込んでください。Tピン（割りピン）をピン孔に入れて確実に折り曲げてください。

チェーン継ぎ完了後、スムーズに屈曲するか確認してください。また、一度外したTピン（割りピン）は、再度使用しないでください。

OCM コンベヤチェーンの取付・整備・保守

・コンベヤチェーン張り調整

コンベヤチェーンの張りすぎ、弛みすぎに注意してください。特に弛みすぎはスプロケットおよびレール、 その他との干渉の原因になります。

(1) 調整

チェーンは使用始めに初期伸びを生じ、その後定常摩耗となります。1日8時間でごく一般的な稼働の場合は、 下記要領で点検してください。

運転開始後　1週間以内	毎日1回
運転開始後　1ヵ月以内	毎週1回
1ヵ月　経過後	毎月1回

(2) チェーンの切りつめ

チェーンの張り調節はテークアップにより行いますが、 調整範囲限界に近くになった場合は早めにチェーンの切りつめを行ってください。

(3) 点検場所

チェーンの弛みが生じる場合は、通常1ケ所です。点検場所の安全には特に気を配り、安全な点検作業を行ってください。

・潤　滑

チェーンの寿命を延ばすには、給油を定期的に行うことが大変重要です。潤滑油、SAE30またはSAE40程度のものが適当です。

ただし、次の場合には、給油を避けてください。

A) チェーンが粉流体などの輸送物の中に埋まっている場合。

B) チェーンが高温になる場合。

推奨潤滑油

メーカー ＼ SAE粘度 / 周囲温度	SAE20	SAE30	SAE40	SAE50
	−10℃〜0℃	0℃〜40℃	40℃〜50℃	50℃〜60℃
出光興産	ダフニーメカニックオイル46	ダフニーメカニックオイル100	ダフニーメカニックオイル120	ダフニーメカニックオイル150
日石三菱	FBKオイルRo46	FBKオイルRo100	FBKオイルRo150	FBKオイルRo220
モービル石油	モービルDTEオイルメディアム	モービルDTEオイルヘビー	モービルDTEオイルエキストラヘビー	モービルDTEオイルBB
エッソ・スタンダード石油	テレッソ46	テレッソ100	テレッソ150	テレッソ320

給油方法：手差しまたは滴下

一般的には給油間隔は次の通りです。
間隔：1週間に1回程度。
方法：塗布または滴下。

給油箇所

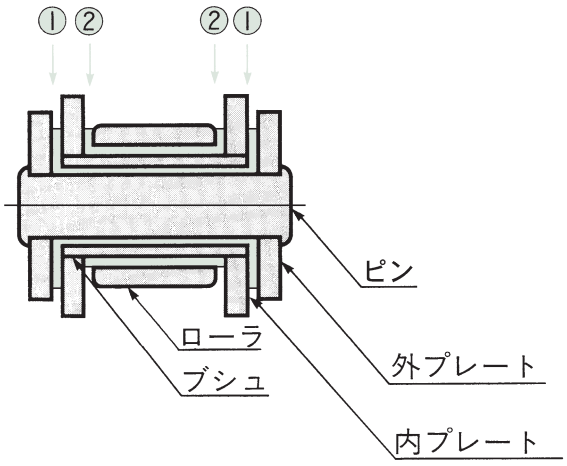

OCMコンベヤチェーンの点検（使用限度）

■ コンベヤチェーンの使用限度（点検表）

項　　目	摩耗状況原因	使　用　限　度	説　明　図
プレート（側面摩耗）	相対運動の起る個所、プレート内側面とローラ側面やプレート相互間には接触によって摩耗が生じます。永く使用すれば摩耗は起ります。コンベヤチェーンの据付の際、芯が狂っていると特に摩耗が早く、また、コンベヤ運転中にも振動などで徐々に狂うことがありますから、スプロケットや軸の据付を充分点検してください。	摩耗量がプレートの規定板厚の1/3を超えるとチェーンの強度が不足しますのでこれを使用の限度としてください。	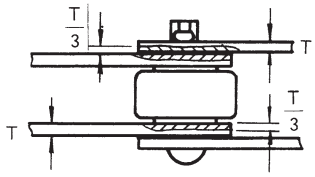
プレート（下面摩耗）	フローコンベヤチェーンやスライドコンベヤチェーンのように、プレートが直接鉄板や輸送物の上を滑っていく場合は、プレートの下面が図示のように摩耗し、プレートの幅が狭くなり使用できなくなります。	プレート幅Cの1/8位摩耗した時を使用の限度としてください。	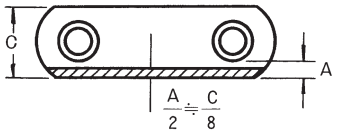
Rローラ Fローラ	ブシュとの摺動や触軌面との接触でローラの内外が摩耗します。これが進行するにつれプレート下面がレールに当り、プレートとレールのすべり摩擦で摩擦抵抗が増大しチェーンの引張力や、モーターにも無理がきて事故の原因になります。レールに湾曲部（点線）があると更に早くプレートがレールに当りますので特にご注意ください。	プレートの下面がレールに摺れ始めるときをその限度としてください。	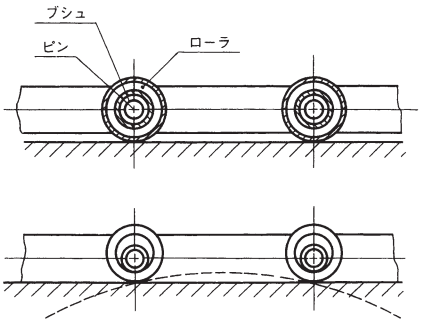
Sローラ	永く使用するとRローラやFローラ同様、ローラの内外が摩耗して使用できなくなります。	摩耗によって一部のローラに穴があくか割れるまでを使用限度としてください。	
ブシュ	ブシュ外面はローラとの摩擦で内面はピンとの摺動で摩耗します。	摩耗によって穴があくまでを使用限度としてください。	
ピッチ伸び	チェーンはスプロケットに噛合う時や、レールの曲り部で屈曲運動をしますので、ピン・ブシュの摺動による摩耗伸びを生じ、伸びが大きくなるとチェーンとスプロケットの噛合いが不円滑になり、スムースな運行ができなくなります。	ピッチ伸び限度は呼称ピッチの2％を目安にしてください。従ってチェーンのピッチが200mmであれば1リンク当り4mmとなります。実際に測るときは4リンク以上で行いますから4リンクならば16mmが伸びの限度となります。	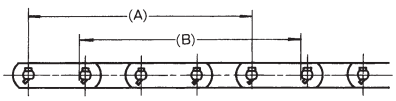
スプロケット（歯部摩耗）	スプロケットの歯部が摩耗してくると図のようになってⒶ部がチェーンに引っ掛って離れが悪くなります。このようになったら、Ⓐ部をグラインダーで落すか、スプロケットを裏返してご使用ください。歯厚方向の摩耗は軸芯が出ていない場合ですから修正する必要があります。	Wが大体3～6mm位になったらⒶを修正するか、スプロケットを裏返してご使用ください。	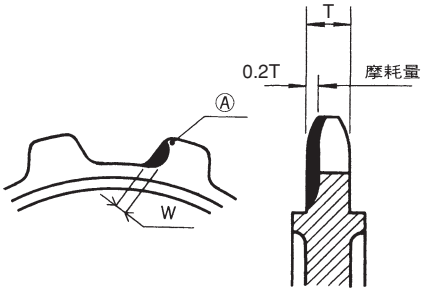

注）1．チェーンとスプロケットの噛合衝撃や噛合個所での異物が接触して、設計強度以上の過負荷がかかった場合は、プレートの穴が長穴に変形することがありますのでご注意ください。

OCM コンベヤチェーン用スプロケット

スプロケットとチェーンは一体となって使用されます。いずれが悪くても正しい伝動は期待できません。OCMコンベヤチェーンに最適なスプロケットの選定は、コンベヤ装置の能力を最大限に発揮させることが重要なポイントです。チェーンに最適なOCM標準スプロケットをご使用ください。

このカタログに記載しています標準スプロケットは、コンベヤチェーンの各チェーン番号の歯数6枚、8枚、10枚、12枚について選定してあります。

1．材質

スプロケットの摩耗はチェーンに悪い影響をおよぼしますから、使用条件に適した材質の選定が必要です。一般に、歯数が多く比較的雰囲気のよい場所で使用する場合は、普通鋼をご使用ください。標準スプロケットは普通鋼になっています。歯数が少なく、大きな衝撃荷重が歯にかかる場合は炭素鋼または、合金鋼を使用します。さらに、摩耗が激しい雰囲気のときは、歯面を高周波焼入または火炎焼入などで、硬化する必要があります。

2．歯数

スプロケットの歯数は、動力用ローラチェーンのスプロケットと同じように、歯数は多い方が円滑な運行を行うことができます。歯数が少ないとチェーンの耐久力を下げ、円滑な運行ができず効率が悪くなります。一般に歯数は12枚位にしますが、余り歯数を多くするとスプロケットの外径も大きくなり、フレームやその他も大形化して経済的ではありません。運行速度が遅く荷重変動が少ない場合は、最小6枚まで使用できます。

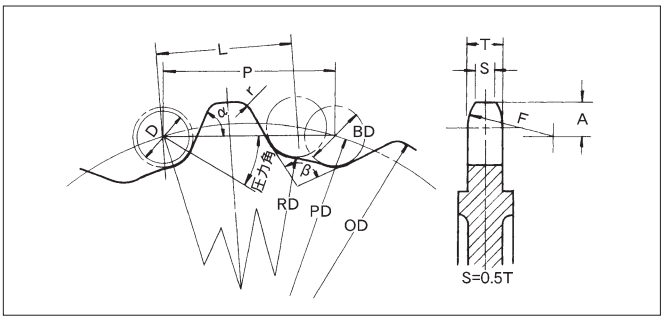

表 9 計算式

項目	計算式
ピッチ径PD	$PD=\frac{P}{\sin\frac{180^\circ}{N}}$
外径OD	OD＝PD＋0.6D
基円径BD	BD＝D＋3 ……D≦50 ＝D＋4 ……50＜D≦100 ＝D＋5 ……D＞100
角度	$\alpha=75^\circ$ ……N＜12 $\beta=60^\circ$ ……N≧12
歯先 r	$r=\frac{OD-PD}{2}$ この寸法がとれないときは r ≧10
遊び決定値 L	L＝2 BD ……D＞C ＝3 BD ……D＜C ただし、L≦P−5であること
寸法 A	A＝0.5D
寸法 F	$F=\frac{T}{8}+\frac{2A^2}{T}$
歯厚 T	T＝0.9×W−3 F形ローラの場合は触軌幅−（3〜6）

P：チェーンピッチ　D：ローラまたはブシュ径　N：歯数
C：チェーンプレート幅　W：内リンク内幅

OCM コンベヤチェーン用スプロケット

3．スプロケットのピッチ径、外径の算出法

大部分のスプロケットは173～180頁の標準スプロケットで間に合い、ピッチ径、外径の計算は必要ありません。これ以外のスプロケットのピッチ径、外径を求める場合は、係数表を利用すると便利です。求め方はチェーンピッチに表10ピッチ１に対する係数を掛けてピッチ径を決めます。外径は、表９外径の計算式から簡単に求められます。

表10ピッチ1に対する係数表

歯　数	係　　数	歯　数	係　　数	歯　数	係　　数	歯　数	係　　数
6	2.0000	43	13.6995	80	25.4713	117	37.2467
7	2.3048	44	14.0175	81	25.7896	118	37.5650
8	2.6131	45	14.3356	82	26.1078	119	37.8833
9	2.9238	46	14.6536	83	26.4260	120	38.2016
10	3.2361	47	14.9717	84	26.7443	121	38.5198
11	3.5495	48	15.2898	85	27.0625	122	38.8381
12	3.8637	49	15.6079	86	27.3807	123	39.1564
13	4.1786	50	15.9260	87	27.6990	124	39.4746
14	4.4940	51	16.2441	88	28.0172	125	39.7929
15	4.8097	52	16.5622	89	28.3355	126	40.1112
16	5.1258	53	16.8803	90	28.6537	127	40.4295
17	5.4422	54	17.1984	91	28.9720	128	40.7478
18	5.7588	55	17.5166	92	29.2902	129	41.0660
19	6.0755	56	17.8347	93	29.6085	130	41.3843
20	6.3925	57	18.1529	94	29.9267	131	41.7026
21	6.7095	58	18.4710	95	30.2449	132	42.0209
22	7.0267	59	18.7892	96	30.5632	133	42.3392
23	7.3439	60	19.1073	97	30.8815	134	42.6574
24	7.6613	61	19.4255	98	31.1997	135	42.9757
25	7.9787	62	19.7437	99	31.5180	136	43.2940
26	8.2962	63	20.0618	100	31.8362	137	43.6123
27	8.6138	64	20.3800	101	32.1545	138	43.9306
28	8.9314	65	20.6982	102	32.4727	139	44.2488
29	9.2491	66	21.0164	103	32.7910	140	44.5671
30	9.5668	67	21.3346	104	33.1093	141	44.8854
31	9.8845	68	21.6528	105	33.4275	142	45.2037
32	10.2023	69	21.9710	106	33.7458	143	45.5220
33	10.5201	70	22.2892	107	34.0641	144	45.8403
34	10.8380	71	22.6074	108	34.3823	145	46.1585
35	11.1558	72	22.9256	109	34.7006	146	46.4768
36	11.4737	73	23.2438	110	35.0188	147	46.7951
37	11.7916	74	23.5620	111	35.3371	148	47.1134
38	12.1096	75	23.8802	112	35.6554	149	47.4317
39	12.4275	76	24.1984	113	35.9737	150	47.7500
40	12.7455	77	24.5167	114	36.2919		
41	13.0635	78	24.8349	115	36.6102		
42	13.3815	79	25.1531	116	36.9285		

〔計算例〕

（問）下記特殊ピッチコンベヤチェーン用スプロケットのピッチ径、外径はどのようになりますか。

チェーンピッチ＝110mm

チェーンローラ径＝R形40mm

スプロケット歯数＝12枚

（解）**１．ピッチ径の計算**

歯数12枚の場合は、表10ピッチ1に対する係数より、係数は3.8637で、ピッチ径は、

110×3.8637≒425.0mmとなります。

２．外径の計算

表９により、425.0＋40×0.6＝449mm

OCM ATCチェーン

OCM ATCチェーンは、ATC装置に欠かせない重要な部品として多くのマシニングセンターに採用されています。ATCチェーンには、アタッチメント形とホローピン形の２タイプがあります。

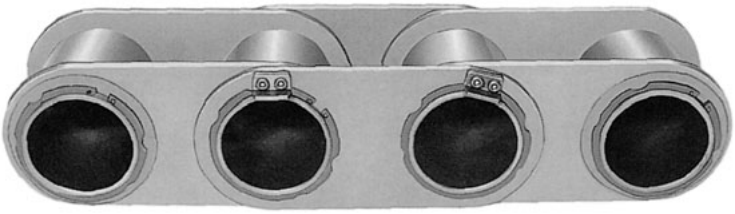

ホローピン形



アタッチメント形







OCM 小形エプロンコンベヤチェーンEC2060H形

OCM小形エプロンコンベヤチェーンは、工作機械からでる切削屑などの処理はもとより、鋳造品や自動車部品など幅広い搬送用途に最適なチェーンです。
また、OCM標準エプロンコンベヤチェーンも同様にご活用ください。

③部品の乾燥や冷却などに小穴のあいたヒンジプレートを使用できます。
④チェーンは普通鋼の標準品以外に、特殊用途用のステンレス鋼製もあり、ご希望により製作します。

■特長

1．細かいバラ物搬送に威力を発揮します。
サイドウイングはオフセット形、物が載るプレート部はヒンジプレート形ですき間がなく、細かい物でも搬送できます。

2．サイドチェーンはOCM標準チェーンです。
引張荷重を受け持つ両サイドのチェーンはOCM標準チェーンを使用、スプロケットもOCM標準スプロケットが使用できます。

3．用途に応じて簡単に仕様変更ができます。
①ヒンジプレートの間に仕切板を挟んで各列を区分けし、異種類の部品を混合することなく同時搬送ができます。
②急傾斜昇降用にストッパープレートを準備してあります。必要ピッチごとに簡単に取付けることができます。

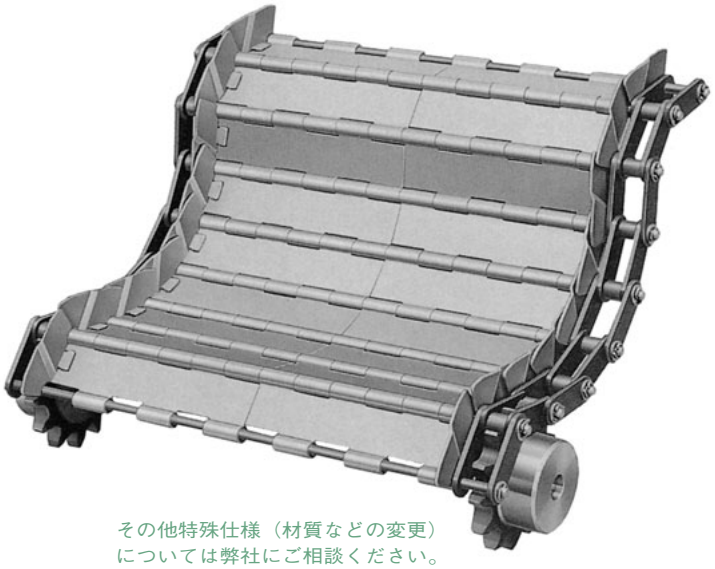

その他特殊仕様（材質などの変更）
については弊社にご相談ください。

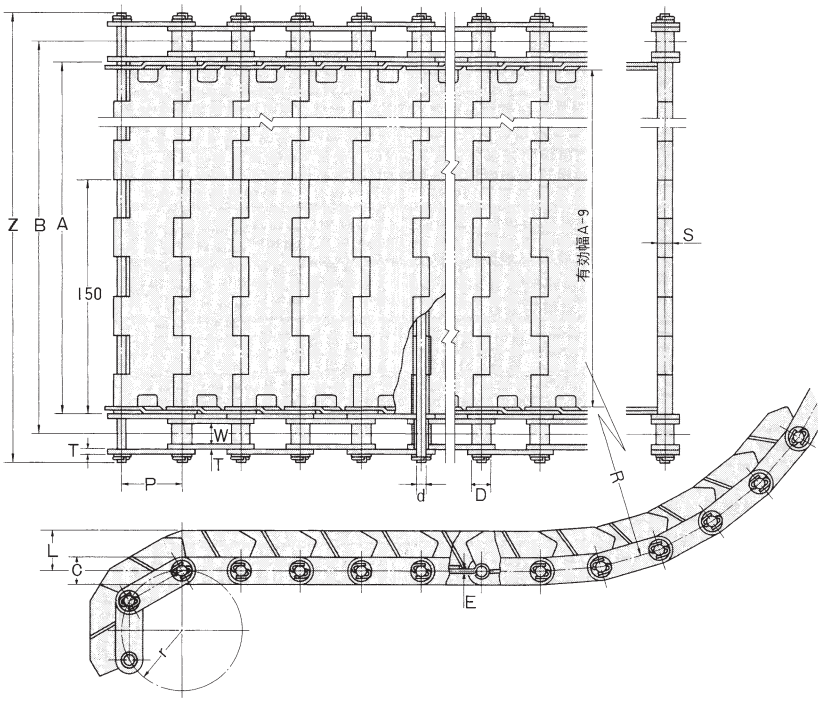

■各部寸法

チェーン番号	エプロン 幅A	サイドチェーンの中心距離 B	チェーン外幅 Z	サイドウイング 高さL/厚さ	ヒンジプレート 厚さE	寸法 S	サイドチェーン 番号	ピッチ P	ローラ径D	内リンク内幅 W	プレート C	プレート T	ピン d	最小上部屈曲半径 R	最小下部屈曲半径 r	許容張力 kN	許容張力 kgf	概略質量 (kg/m)
EC2060H-150	150	176.4	214.2	25/2.0	2	10.4	C2060H	38.1	*11.91	12.7	17.2	3.2	5.95	200	38.1	8.82	900	8.0
EC2060H-300	300	326.4	364.2															13.8

注）1．Rローラも用意できます。2．エプロン幅150、300以外の広幅も製作できます。
3．EC2050, EC2080H形も製作できます。

OCM エプロンコンベヤチェーン

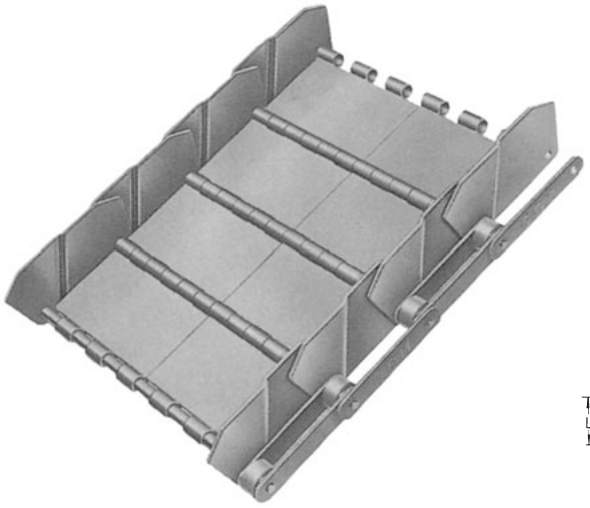

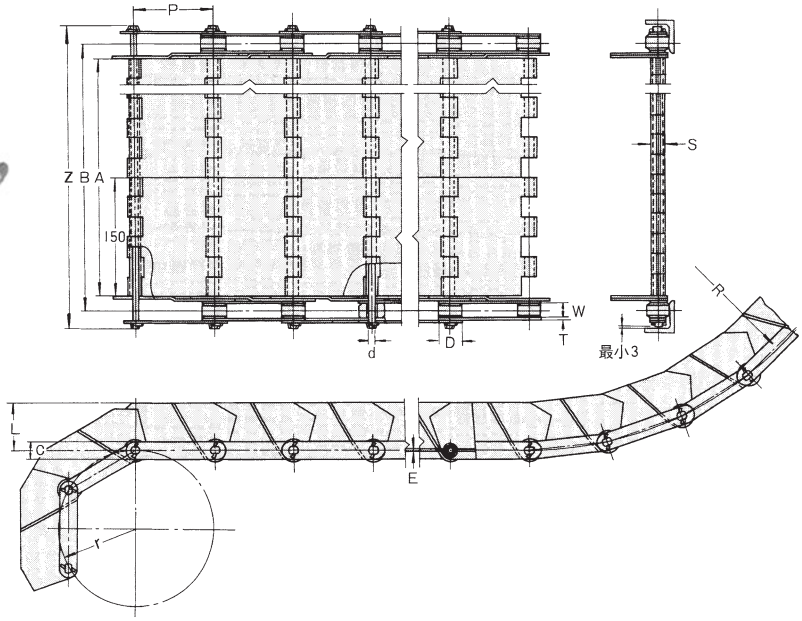

■各部寸法

チェーン番号	エプロン幅A	サイドチェーンの中心距離B	チェーン外幅Z	サイドウイング高さL/厚さ	ヒンジプレート厚さE	寸法S	サイドチェーン 番号	ピッチP	ローラ径D	内リンク内幅W	プレート C	プレート T	ピンd	最小上部屈曲半径R	最小下部屈曲半径r	許容張力 kN	許容張力 kgf	概略質量 (kg/m)
EC3075-150	150	188.4	227.3															13.0
EC3075-300	300	338.4	377.3	40/3.2	2.0	16.4	FM3075-R	75	30	18	22	3.2	7.94	300	75	8.82	900	17.5
EC3075-450	450	488.4	527.3															22.4
EC3100-150	150	188.4	227.3															12.7
EC3100-300	300	338.4	377.3	60/3.2	2.0	16.4	FM3100-R	100	30	18	22	3.2	7.94	450	100	8.82	900	16.9
EC3100-450	450	488.4	527.3															21.1
EC5150-150	150	200.4	252.7															18.8
EC5150-300	300	350.4	402.7															25.7
EC5150-450	450	500.4	552.7	80/4.5	3.2	26.0	FM5150-R	150	40	22.2	32	4.5	11.11	900	150	19.61	2,000	32.2
EC5150-600	600	650.4	702.7															39.9
EC5150-750	750	800.4	852.7															46.3

注） 1．エプロン有効幅がこの表より広い場合は弊社にご相談ください。　2．Fローラ付きもできます。
3．チェーンサイズEC5150以上のチェーンにも対応します。　4．サイドウイング、ヒンジプレートの寸法変更にも対応します。
5．仕切板も製作いたします。

OCM カーブコンベヤチェーン

CL形

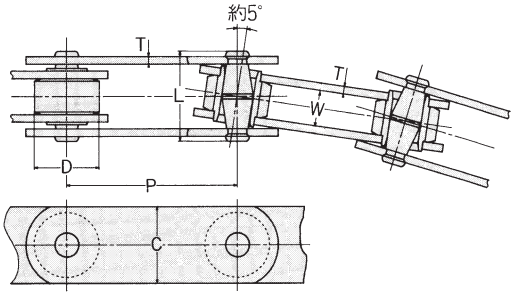

■各部寸法

チェーン番号	ピッチP	ローラ径D	内リンク内幅W	プレート C	プレート T	ピン L	ピン L_1	ピン L_2	横曲り半径 最小	横曲り半径 常用	平均引張強さ kN	平均引張強さ kgf	(参考値)許容張力 kN	(参考値)許容張力 kgf	概略質量 (kg/m)
CL 80	80	38	21	45	4.5	52	—	—	650	800	49.02	5,000	6.68	700	5.8
CL 100	100	38	21	45	4.5	52	—	—	750	900	49.02	5,000	6.68	700	6.5

ケーブルチェーン

Cable Chain

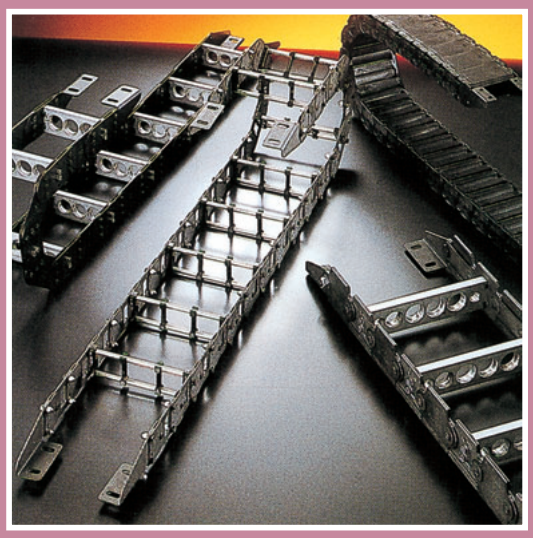

OCM

OCM KC形ケーブルチェーンの特長と構造

KC形ケーブルチェーンは、高い強度と耐久性に優れ正確・安全性が要求される工作機械や運搬機械、鉄鋼機械などあらゆる産業界で幅広くご使用いただいています。

■特　長

KC形ケーブルチェーンの特長は、サポータを取付けるプレートの４個の舌片にあります。この舌片によりサポータが確実に保持されます。サポータが小さいときは１本のボルトで十分支持でき、分割形の場合は、特別な支持片を設けたり、別のボルトなどで分割片を締付けたりしなくてもボルト２本で簡単に固定することができます。プレートは、浸炭焼入を施し摩耗に強く長時間の使用にもフリースパンのたるみが出ません。KC125-2のみは、一般的に移動速度が遅いので浸炭焼入せず、 ベアリング部に浸炭焼入ブシュを圧入しています。

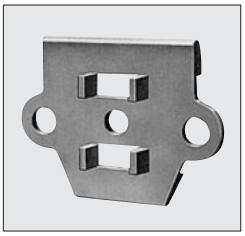

※なお、ご希望により屈曲部でプレート間のすき間に指などが入らないように安全カバー付チェーンも製作しています。

■構　造

ケーブルチェーンは、一方向に、一定屈曲半径でしか曲がらない２連のチェーンと、２リンクごとに互いに継ぐサポータから構成されています。ケーブルやホースの支持物は、このサポータにあけられた丸穴に通して支持されます。

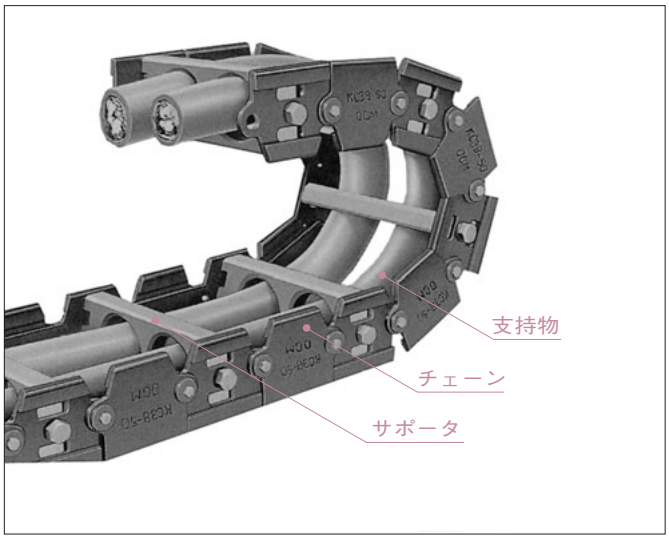

■作動原理

下図は、ケーブルチェーンの一般的な使用方法の作動原理図です。チェーンの一端（移動端）は機械移動部に、他端（固定端）はケーブル･ホースなどの導入部に取付けてあり、チェーンのプレートの外周側は長方形でＡ、Ｂ間は接触面で支えられており、支持物がなくてもチェーンは、 直線になって宙に浮いた状態になります。屈曲部Ｂ、Ｃ間はプレートの内周側が台形になっており、角度（θ）で所定屈曲半径（Ｒ）を常に維持します。機械可動部の移動位置におけるチェーンの変化状況は、移動前と後のピンP1・P2…の符合を照らし合わせればわかります。このようにケーブルチェーンは、常に一定の屈曲半径を維持しながら、 機械可動部に追従して、所要移動距離内を自由に移動します。

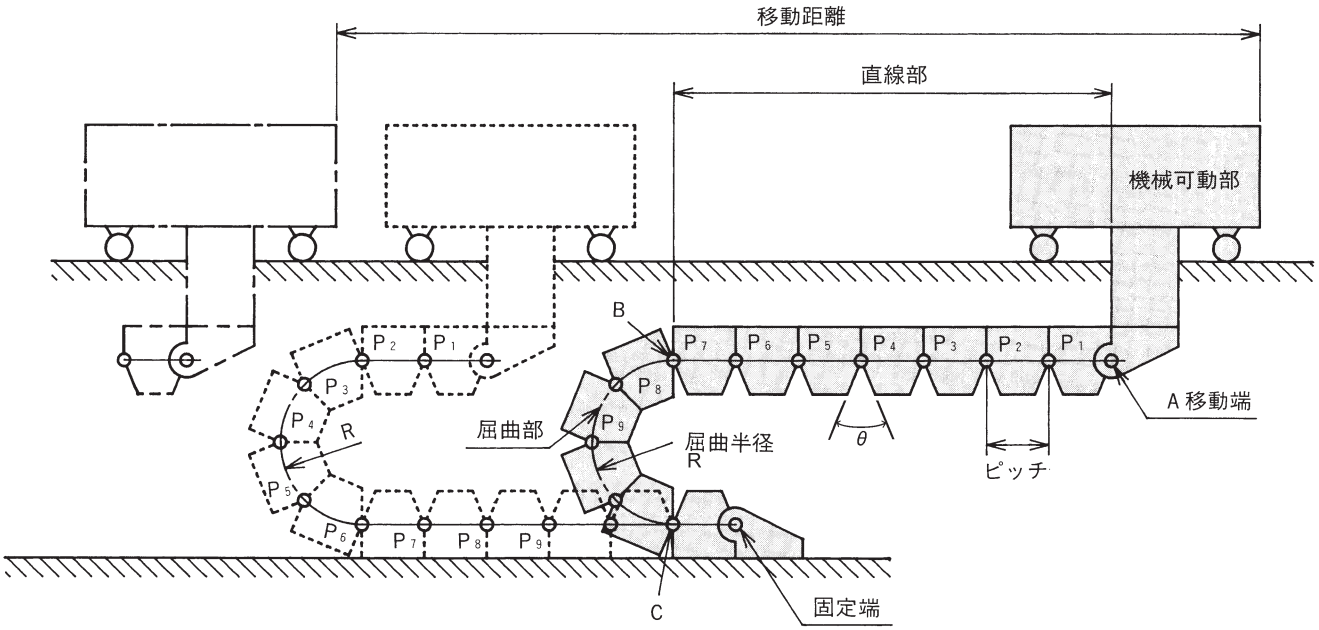

OCM ケーブルチェーンの表示

ケーブルチェーンの表示

N ― KCS 100 ― R200 ― 23L ＋ 両端取付金具

- N ― KCS：チェーン形式（N-KCS / KC の2種）
- 100：チェーンNo.
- R200：屈曲半径を示します
- 23L：チェーンリンク数を示します
- 両端取付金具：チェーンの外向きを標準取付金具としますが、内向きにした逆取付金具もあります

サポータ

A：ロッド形：B寸法を指示ください。
　仕切板　：枚数を　　ヶ
　　（総数）

B：プレート形（材質：アルミ）
　穴加工寸法、数、ピッチを指示ください。

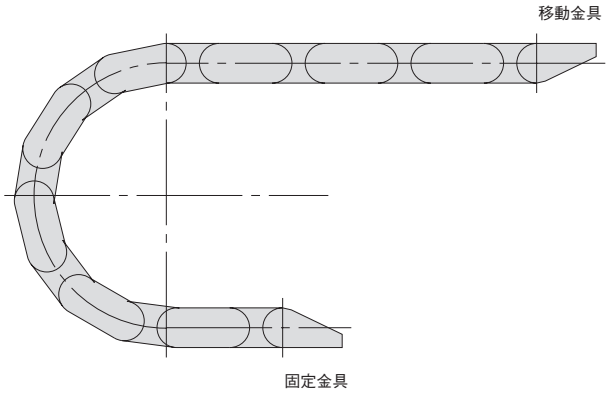

正取付金具

表示寸法例

B＝200
仕切＝2ヶ

SA 65 × 200 S

- 65：A寸法
- 200：B寸法
- S　：2分割形
- ナシ：1体形

（例）
（D1/40、D2/30、D3/20
b1/60、b2/50、b3/50、b4/40）

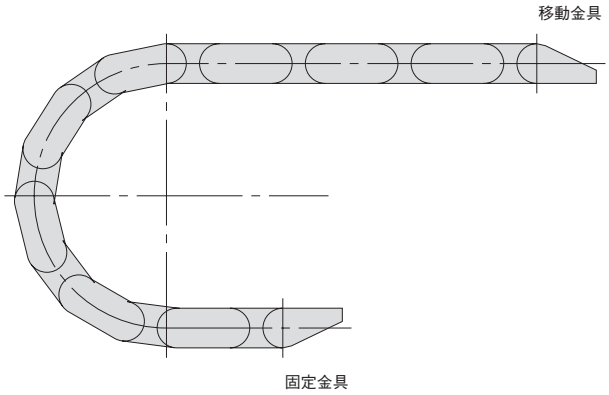

逆取付金具

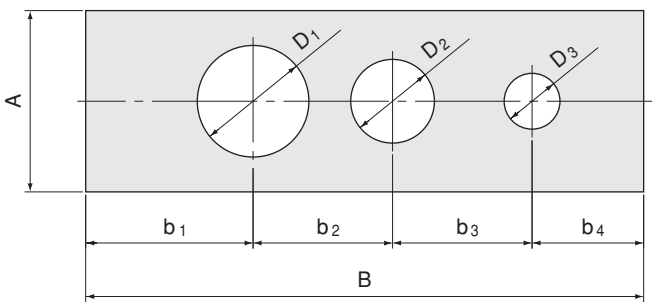

OCM KC形ケーブルチェーン

KC形ケーブルチェーンは、高い強度と耐久性に優れ正確安全性が要求される工作機械や運搬機械、鉄鋼機械などあらゆる産業界で幅広くご使用いただいています。

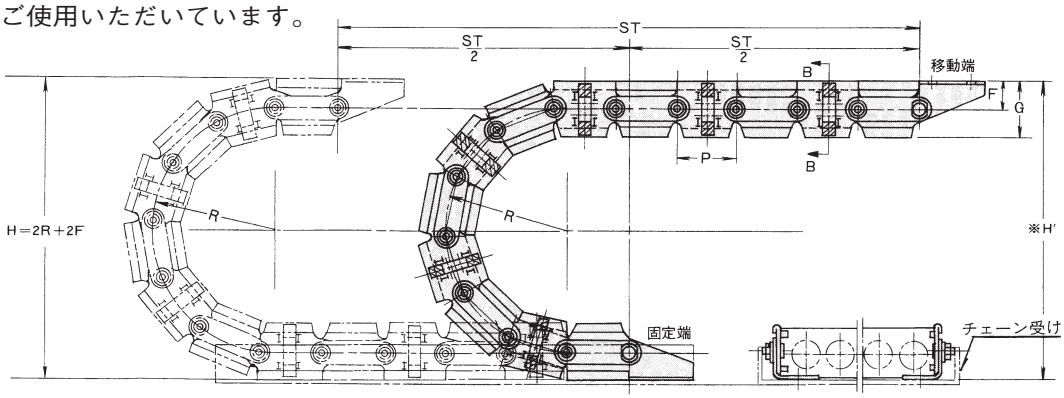

チェーン受け（チェーン下面には図のようなチェーン受けを必ずご使用ください）
※H'は機械の移動端取付面高さHより約10mm高くしてください。

■標準屈曲半径

チェーン番号	ピッチP	標準屈曲半径R											
KC 38	38	50	75	90									
KC 60	60		75	90	125								
KC 60H	60		75	90	125								
KC 75	75				125	145	200	250	300				
KC 75W	75				125	145	200	250	300				
KC100	100						200	250	300	400	500	600	
KC100-2	100						200	250	300	400	500	600	
KC125-2	125								300	400	500	600	700

■各部寸法

チェーン番号	P	F	G	U	E	Y最小	T	チェーン概略質量（kg/m）
KC 38	38	20	38	10	B+13.6（+16.0）	10	2.0	2.0
KC 60	60	27.5	55	10	B+15.8（+18.2）	10	2.3	3.0
KC 60H	60	27.5	55	10	B+19.4（+21.8）	10	3.2	3.9
KC 75	75	35	70	15	B+22.4（+25 ）	10	3.2	6.4
KC 75W	75	70	105	15	B+22.4（+26.6）	10	3.2	8.5
KC100	100	75	115	20	B+28.6（+32.8）	18	4.5	10.3
KC100-2	100	75	115	20	B+47.0（+51.2）	18	4.5	19.7
KC125-2	125	95	150	20	B+47.0（+51.2）	18	4.5	28.1

注）1．KC100-2、KC125-2はリンクプレートが2枚合せの構造であり図示の形状と少し異なっていますからご注意ください。
2．Eの（ ）寸法は安全カバー付の場合を示してあります。安全カバー付のケーブルチェーンの表示はチェーン番号の次にSFを記入します。
（例 KC75SF-R200）

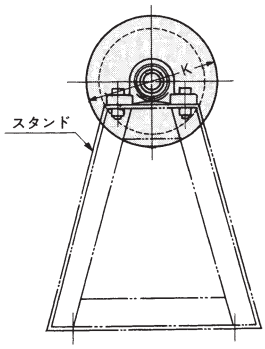

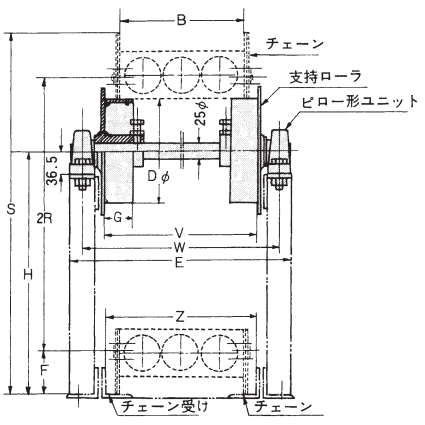

OCM KC形ケーブルチェーン

サポータ

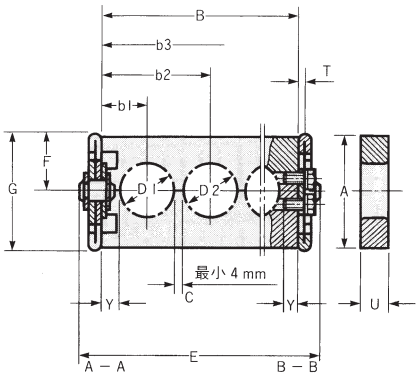

分割形

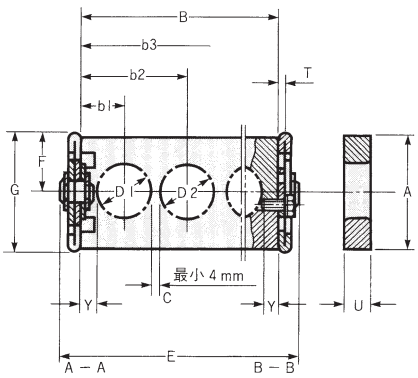

一体形

取付金具

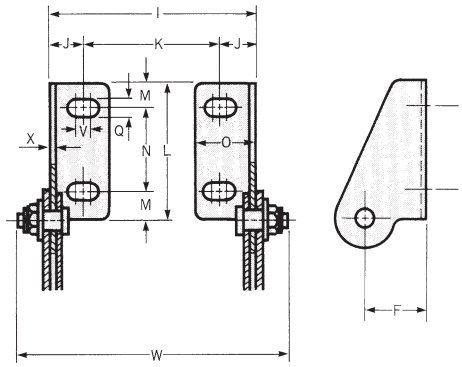

■取付金具寸法

チェーン番号	I	J	K	L	M	N	O	Q	V	X	W
KC 38	B＋ 4.0	14	B－24	50	10	30	25	6.4	4	2.0	B＋23
KC 60	B＋ 4.6	13.3	B－22	60	15	30	28	8.8	5	2.3	B＋27
KC 60H	B＋ 6.4	14.7	B－23	60	15	30	29.3	8.8	5	3.2	B＋31
KC 75	B＋ 6.4	24.2	B－42	80	15	50	40	8.8	10	3.2	B＋39
KC 75W	B＋ 6.4	24.2	B－42	80	15	50	40	8.8	10	3.2	B＋39
KC 100	B＋ 9.0	25	B－41	100	20	60	47	14	10	4.5	B＋48
KC 100-2	B＋39	35	B－31	100	20	60	65	14	10	6.0	B＋71
KC 125-2	B＋39	42	B－45	125	25	75	75	18	10	6.0	B＋68

■標準サポータ寸法

サポータ番号	支持物の外径	標準サポータ寸法 A×B														適用チェーン番号
SA 35	φ18以下	35×60	35×80	35×100	35×125	35×150	35×200	35×250								KC38・KC60・KC60H
SA 45	φ27以下	45×60	45×80	45×100	45×125	45×150	45×200	45×250	45×300	45×350						KC60・KC60H
SA 50	φ32以下		50×80	50×100	50×125	50×150	50×200	50×250	50×300	50×350	50×400					KC75・KC75W
SA 65	φ46以下		※65×80	65×100	65×125	65×150	65×200	65×250	65×300	65×350	65×400	65×450	65×500			KC75・KC75W KC100・KC100-2
SA 75	φ55以下			75×100	75×125	75×150	75×200	75×250	75×300	75×350	75×400	75×450	75×500			KC75W KC100 KC100-2 KC125-2
SA 90	φ60以下					90×150	90×200	90×250	90×300	90×350	90×400	90×450	90×500	90×550	90×600	
SA110	φ80以下					110×150	110×200	110×250	110×300	110×350	110×400	110×450	110×500	110×550	110×600	KC100・KC100-2 KC125-2

注） 1．※印のKC100・KC100-2の取付金具は外向に取付ける必要があります。
2．KC38には分割形はありません。

■支持ローラ寸法（参考）

適用チェーン番号	サポートB寸法	V	W	E	チェーンの屈曲半径R	F	H	S	D	G	K	Z
KC 75	（最小 80）	B＋45	B＋115	B＋153	（最小125）	35	2R-82.5	2R＋ 70	165	45	205	B＋40
KC 75W	（最小 80）	B＋45	B＋115	B＋153	（最小125）	70	2R-47.5	2R＋140	165	45	205	B＋40
KC100・KC100-2	（最小100）	B＋66	B＋144	B＋182	（最小200）	75	2R-75	2R＋150	216	50	270	B＋60
KC125-2	（最小100）	B＋66	B＋144	B＋182	（最小300）	95	2R-70	2R＋190	216	50	270	B＋60

OCM N-KCS形ケーブルチェーンの特長と構造

■特　長

N-KCS形ケーブルチェーンは、全体の構造をシンプル化し、プレートには屈曲部での開口部がなく、取扱い中での安全性が向上するとともに、高い強度と耐久性に優れたケーブルチェーンです。

主要部品は、特殊合金鋼に熱処理を施してあるため支持質量が増加し、耐面圧、耐摩耗性に優れ長時間の使用に耐えます。

サポータは、経済的なロッド形とアルミニウム製のプレート形のいずれでも取付けができます。また、両方併用も可能です。

■構　造

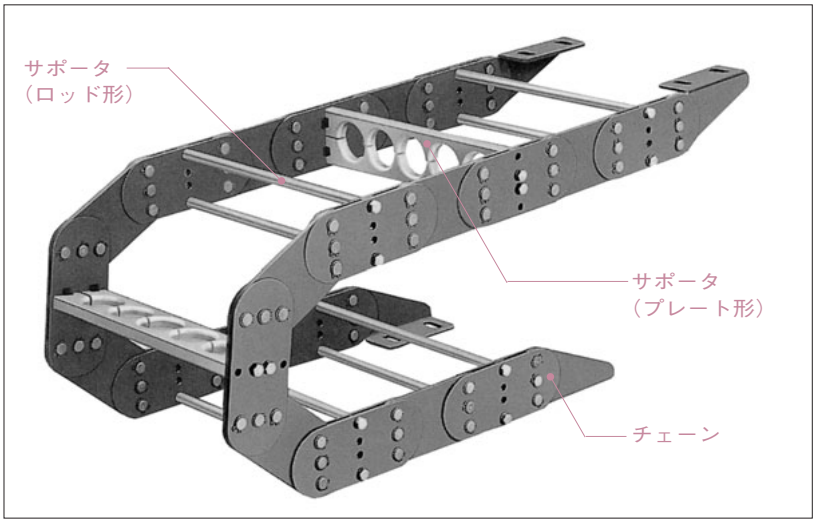

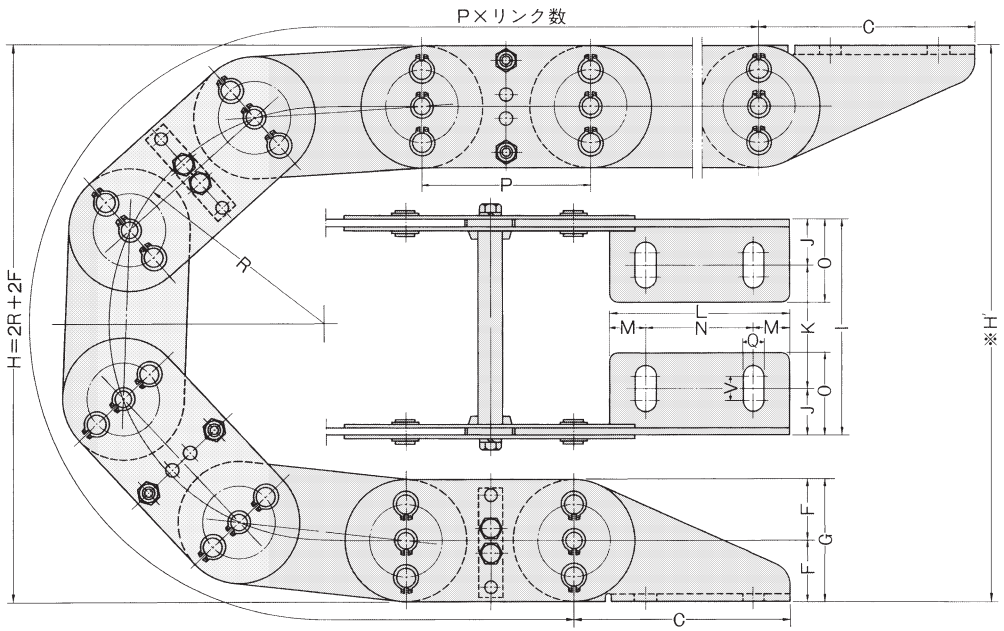

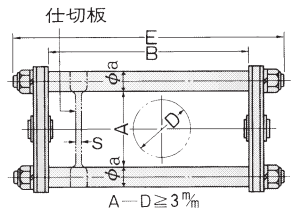

ロッド形

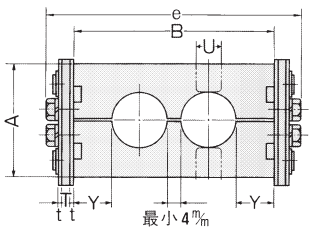

プレート形

使用上の注意事項

1．N-KCS形ケーブルチェーンは原則として奇数リンクでご使用ください。

2．余裕長さの取り方、およびリンク数の計算はKC形ケーブルチェーンの項と同じです。

ただし、サポータまたはロッド個数は次式になります。$n=\frac{\ell+1}{2}$　n：サポータ数　ℓ：リンク数

3．※H′は機械の移動取付面高さHより10mm高くしてください。

4．ワイヤーブレード被覆は、摺動により破損の恐れがありますので御使用を避けて下さい。
（KCタイプも同様）

■標準屈曲半径

チェーン番号	標準屈曲半径										
N-KCS　70	75	90	125	145							
N-KCS　100			125	145	200	250	300				
N-KCS　130					200	250	300	400			
N-KCS　180						250	300	400	500	600	700

注）1．N-KCS　250タイプも製作いたします。

OCM N-KCS形ケーブルチェーン

■各部寸法

チェーン番号	P	C	F	G	E	e	T	t	サポータ ロッド形 A	サポータ ロッド形 a	サポータ プレート形 U	サポータ プレート形 Y最小	チェーン概略質量 (kg/m)
N-KCS 70	70	90	25	50	B+26	B+22	3.2	1.5	30	8	10	10	4.5
N-KCS 100	100	121	35	70	B+33	B+27.4	3.2	1.5	44	10	15	15	6.3
N-KCS 130	130	144	48	96	B+41	B+31	4.0	2.0	58	14	20	18	11.4
N-KCS 180	180	210	70	140	B+49	B+34.6	5.0	2.4	96	18	20	18	19.5

■取付金具寸法

チェーン番号	I	J	K	L	M	N	O	Q	V	S
N-KCS 70	B+ 9.4	19.7	B−30	75	15	45	34	8.8	10	3
N-KCS 100	B+ 9.4	25.7	B−42	101	18	65	44	11.0	12	3
N-KCS 130	B+12	29.0	B−46	124	22	80	56	13.5	16	5
N-KCS 180	B+14.8	33.4	B−52	175	30	115	68	13.5	16	6

■標準サポータ寸法（プレート形）

サポータ番号	支持物の外径	標準サポータ寸法 A×B													適用チェーン番号
SA 45	φ27以下	45×60	45×80	45×100	45×125	45×150	45×200	45×250	45×300	45×350					N-KCS 70
SA 50	φ32以下		50×80	50×100	50×125	50×150	50×200	50×250	50×300	50×350	50×400				N-KCS100
SA 65	φ46以下			65×100	65×125	65×150	65×200	65×250	65×300	65×350	65×400	65×450	65×500		N-KCS100 N-KCS130
SA 75	φ55以下				75×125	75×150	75×200	75×250	75×300	75×350	75×400	75×450	75×500		N-KCS130 N-KCS180
SA 90	φ60以下				90×125	90×150	90×200	90×250	90×300	90×350	90×400	90×450	90×500	90×550	90×600	N-KCS130 N-KCS180
SA110	φ80以下					110×150	110×200	110×250	110×300	110×350	110×400	110×450	110×500	110×550	110×600	N-KCS180

注）1．上表の支持物の外径は標準サポータのプレート形を採用した場合です。ロッド形およびプレート形とロッド形を併用した場合には支持物の外径は、(A)−3mm以下となります。サポータ(プレート形)には分割形と一体形とがあります。
2．ロッド形B寸法は、プレート形B寸法と同じです。

支持ローラ

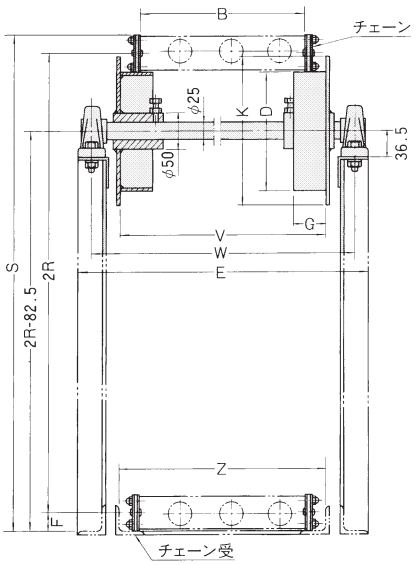

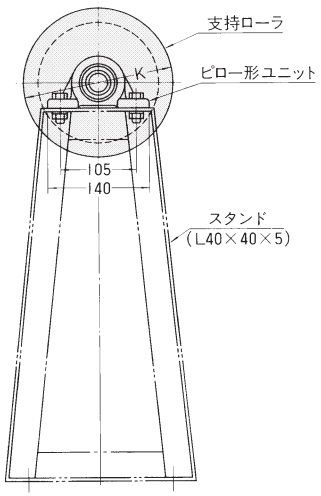

■支持ローラ寸法（参考）

適用チェーン番号	サポータ B寸法	V	W	E	チェーンの屈曲半径R	F	S	D	G	K	Z
N-KCS 70	(最小100)	B+55	B+125	B+163	(最小 75)	25	2R+ 50	165	50	205	B+50
N-KCS 100	(最小100)	B+60	B+135	B+168	(最小125)	35	2R+ 70	165	50	205	B+55
N-KCS 130	(最小100)	B+75	B+145	B+183	(最小200)	48	2R+ 96	165	60	285	B+70
N-KCS 180	(最小125)	B+85	B+155	B+193	(最小250)	70	2R+140	165	60	285	B+80

注）1．N-KCS 250タイプも製作いたします。

OCM KCP形ケーブルチェーンの特長と構造

■特　長

KCP形プライトケーブルチェーンは、全体に特殊エンプラを採用し軽量化とともに強度を高め、しかも、動きが滑らかで低騒音です。左右どちらからでも開閉できケーブルやホースの取付けが簡単です。長さ調節もリンク単位での切継ぎができるため容易です。また、全密閉形なので防塵性に優れ、ケーブルやホースを完全に保護します。用途も産業用ロボット、工作機械、搬送機械などに最適です。

■構　造

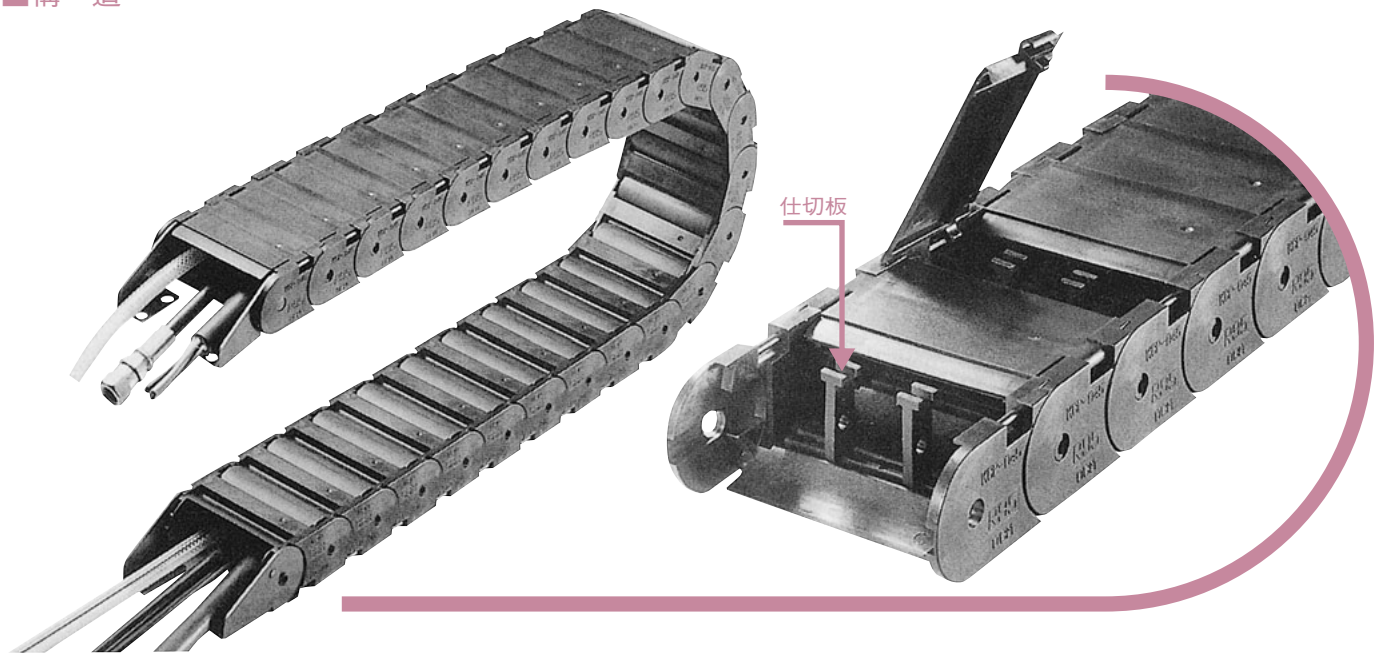

組　立　要　領

本　体

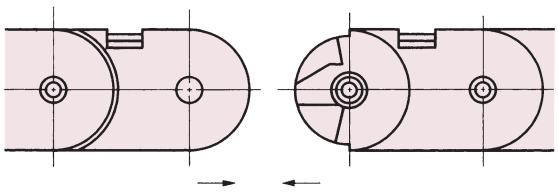

連結する本体のカバーを開け本体の方向を揃えて両側から押し込む。

カバー

カバーと本体の方向揃え位置。

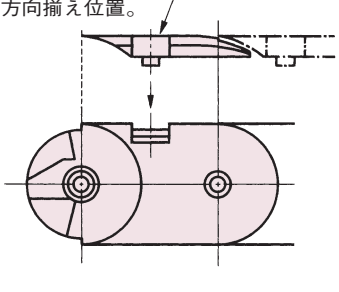

初めに片側を押し込み、回して反対側を押し込む。

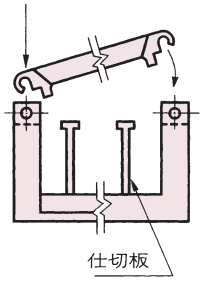

取　外　し　要　領

本　体

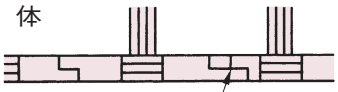

この隙間へマイナスドライバーを差込みゆるやかに回す。

切離す本体のカバーを開け、少し屈曲させた状態にする。

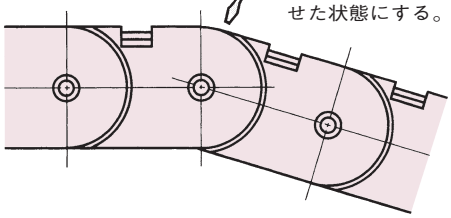

カバー

カバーのヒンジ部にマイナスドライバーを差込み、ゆるやかに上へ押し上げて外す。

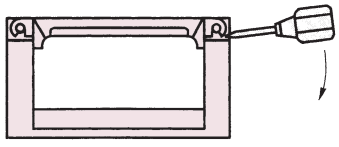

（注意）ドライバーを奥まで差込み過ぎると本体のヒンジピンが折損しますので注意してください。

OCM KCP形ケーブルチェーン

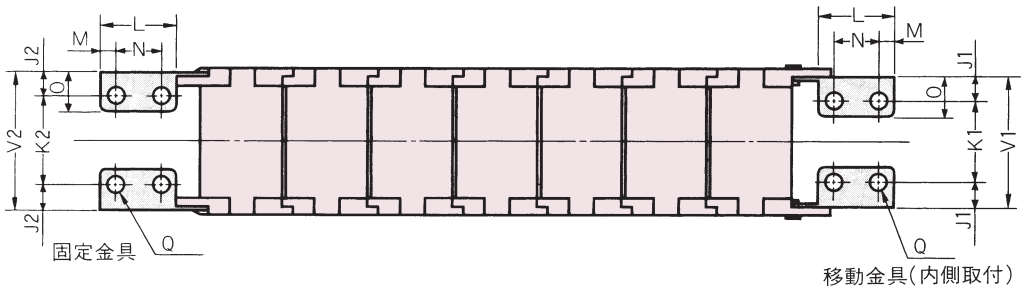

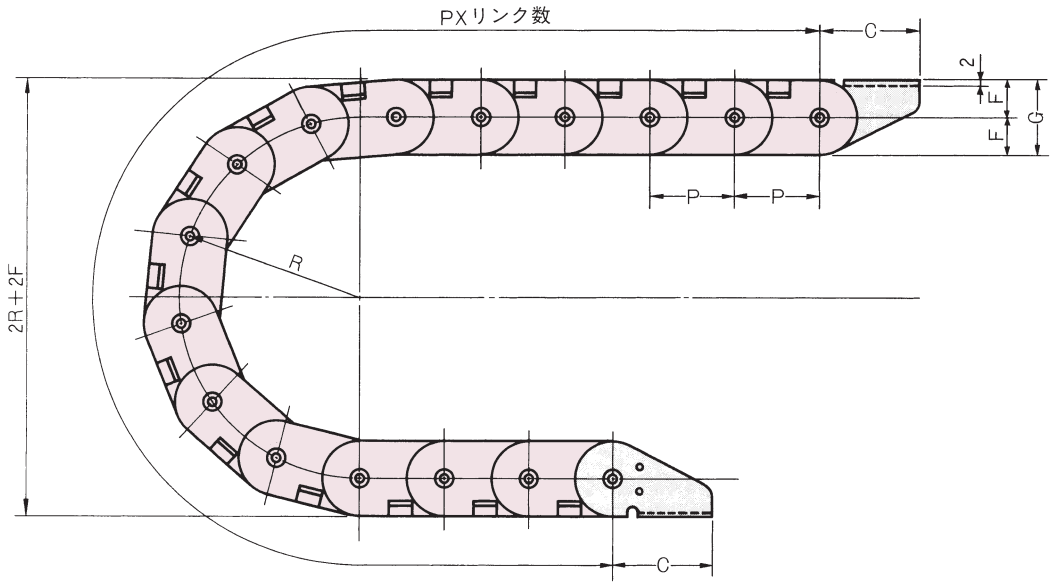

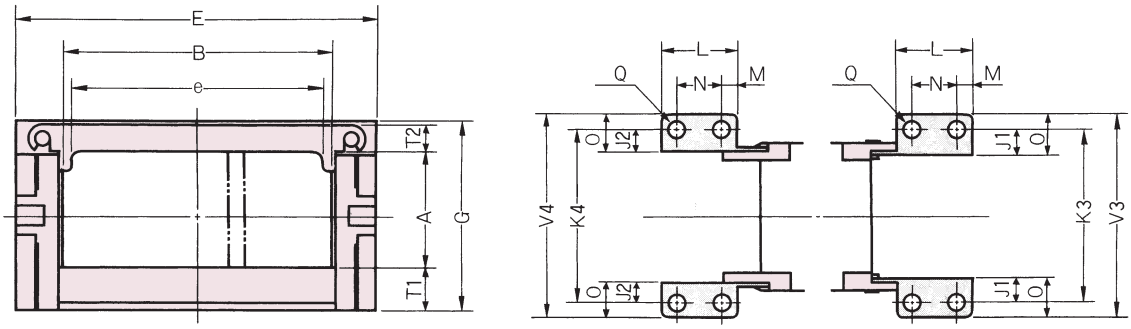

■各部寸法

チェーン番号	屈曲半径 R	内幅 B	P	C	A	F	G	e	E	T_1	T_2	S
KCP 032	37	24	32	50	18	15	30	19	40	7	5	3
		40						35	56			
KCP 045	95	58、78	45	53	24.5	20	40	52、72	77、97	9	6	3.5
	150	58、78						52、72	77、97			

■取付金具寸法

チェーン番号	L	M	N	O	Q	J_1	J_2	B	内側取付				外側取付			
									V_1	K_1	V_2	K_2	V_3	K_3	V_4	K_4
KCP 032	36	8	20	15	6	10	10	24	33.6	13.6	37.6	17.6	59.6	49.6	63.6	53.6
								40	49.6	29.6	53.6	33.6	75.6	65.6	79.6	69.6
KCP 045	40	8	24	21	7	14.5	13.8	58	68.6	39.6	72.6	45	106.6	93.6	110.6	96.2
								78	88.6	59.6	92.6	65	126.6	113.6	130.6	116.2

OCM KC形ケーブルチェーンの選定

選定法は、次の諸条件を基に作成しております。また、カタログ記載以外の場合や移動距離が長くて、簡易選定図表からはずれる場合は、弊社へご相談ください。

①設置、据付が水平であること。
②固定端は、移動距離の中央位置に設置すること。
③移動速度は、60m/min以下であること。
④起動、停止はあまりひんぱんでないこと。
⑤雰囲気が極端に悪くないこと。
⑥チェーン受けを使用すること（198頁上図参照）。

必要項目	単位	説明事項
支持物の外径、本数	mm・本	サポータの形状寸法の決定に必要
支持物の質量	kg/m	支持物全体の重量（ホースでは管内の油重量も加算）
支持物の許容屈曲半径	mm	支持物の特性で決定する
所要移動距離	mm	機械のストロークより決定する

■選定法

1．サポータ番号と適用チェーン番号（仮選定）

まず199頁標準サポータ寸法表の支持物最大外径から、サポータ番号を選ぶと、それに適用するチェーン番号がこの表から決まります。

2．チェーン番号の選び方

次に207頁～208頁の簡易選定図表を使用して、支持物の重量と支持物の許容屈曲半径から、所要の移動距離を満足するチェーンを選んでください。ただし、選んだチェーンが、1．項の適用チェーン番号より小さなサイズの場合は、サポータに対する適用チェーン内の最小サイズに決めてください。

3．サポータの選び方

2．項で選んだチェーンが、1．項のサポータに対する適用チェーン番号内であれば、1．項で選んだサポータ番号でよく、これより大きなサイズの場合は、逆にそのチェーンに該当するサポータの番号を、199頁の標準サポータ寸法表から選んでください。

4．サポータ孔径の決め方

下表よりサポータの孔径は決まります。

支持物の最大外径 d	サポータの孔径 D
20以下	d＋1～2
20を超え40以下	d＋2～3
40を超える	d＋3～4

5．標準サポータ寸法（A×B）の決め方

Aはサポータ番号で決まりますが、Bは次式よりサポータの最低必要幅（b）を求めて決めてください。

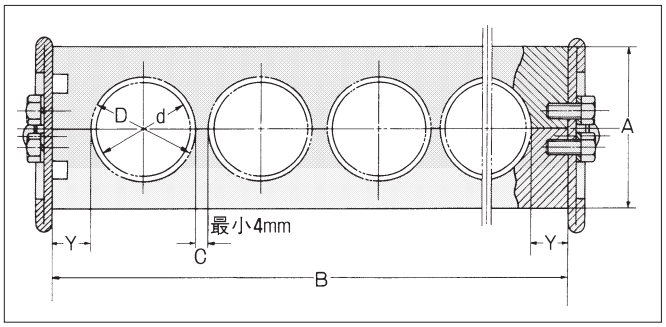

$B \geqq b$

$b = \Sigma D + \Sigma C + 2Y$

ここで、B ＝サポータの幅
b ＝サポータの最低必要幅
ΣD＝サポータ孔径の総和
ΣC＝サポータ孔間隔の総和
Y ＝サポータ孔壁からリンクプレート内壁までの距離（下表参照）

（注）サポータ孔間隔Cは最小4 mmとしますが、油圧ホースなどの口金付の場合には、余裕をみてください。

チェーン番号	Yの最小値
KC 38	10
KC 60	10
KC 60H	10
KC 75	10
KC 75W	10
KC 100	18
KC 100-2	18
KC 125-2	18

6．サポータ形状の選び方

サポータには一体形と分割形があり、分割形は支持物の取付け、取外しが容易であるため次のような場合に、ご使用になれば便利です。

寸法の求め方は一体形も分割形も同じです。

・移動距離が長い場合
・口金付ホースなどの使用の場合
・支持物の本数が多い場合

OCM KC形ケーブルチェーンの選定

チェーンのリンク数の計算

チェーンの選定が決定すれば、次式でチェーンの必要最小長さを求めます。

$$Lmin = \frac{S}{2} + \pi R + 2A_1$$

（固定端が移動距離の中央にある場合）

ここで、Lmin＝必要最小長さmm
S ＝所要移動距離mm
R ＝チェーンの屈曲半径mm
A_1＝ホース口金などの余裕長さmm

（注）A_1は電線の場合はとらなくてもよい。ホースの場合は、普通ホース外径×６の直線部をとります。

リンク数の決定は、次式により求めます。

$$\ell_1 = \frac{Lmin}{P} = \frac{\frac{S}{2} + \pi R + 2A_1}{P}$$

ここで、ℓ_1＝リンク数
P ＝チェーンピッチmm

上の式から求めたℓ_1の値の小数点以下の端数は切り上げ、その値が偶数リンクになった場合は、１リンク追加して奇数リンク（編成上両端外リンク）に直す必要があります。以上の補正を行うと、当然チェーンの長さやチェーンのフリースパンも変わるので、再計算してみる必要があります。

$$L = P \times \ell$$

$$A = \frac{L - (\frac{S}{2} + \pi R)}{2} \qquad F = \frac{S}{2} + A$$

ここで、L＝補正後のチェーンの長さmm
ℓ＝補正後のリンク数
A＝補正後の余裕長さmm
F＝チェーンのフリースパンmm

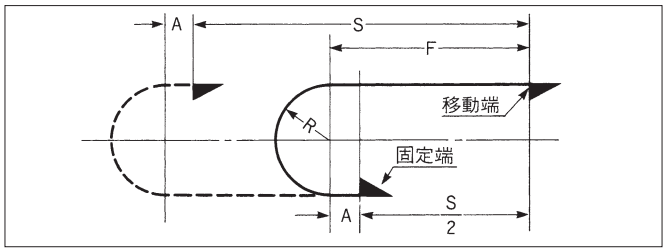

前の移動距離から選定したチェーンに対して、補正後のチェーン長さより求めたフリースパンが、与えられた支持物質量内で、許容値を越えていないかを簡易選定図表で再確認してください。

サポータ個数の計算

OCMのKCケーブルチェーンに取付けられるサポータはチェーン番号のいかんにかかわらず､すべて次の式により求めます。

$$N = \frac{\ell - 1}{2}$$

ここで、N＝サポータ個数
ℓ＝補正後のリンク数

〔計算例〕

（問）下記条件でのKC75ケーブルチェーンのリンク数、サポータ個数およびチェーンのフリースパンはどのようになりますか。
所要移動距離 S ＝8000mm
余裕長さ　A_1＝70mm
屈曲半径　R ＝200mm
（支持ローラ２ヶ所設置）

（解）リンク数の計算から

$$\ell_1 = \frac{\frac{S}{2} + \pi R + 2A_1}{P} = \frac{\frac{8000}{2} + 3.14 \times 200 + 2 \times 70}{75}$$

$\fallingdotseq 63.57$

この場合は、端数を切り上げれば64になり、さらに奇数リンク数に直すと65リンクになります。

サポータの必要個数は、

$$N = \frac{\ell - 1}{2} = \frac{65 - 1}{2} = 32\text{個}$$

したがって、補正後の値は次のようになります。

補正後のチェーン長さ＝P×ℓ
＝75×65＝4875mm

$$\text{補正後の余裕長さ } A = \frac{L - (\frac{S}{2} + \pi R)}{2}$$

$$= \frac{4875 - (\frac{8000}{2} + 3.14 \times 200)}{2} = 123.5\text{mm}$$

$$\text{チェーンのフリースパン } F = \frac{S}{2} + A = \frac{8000}{2} + 123.5 = 4123.5\text{mm}$$

4123.5mmは、チェーンがフリーの場合の計算であり、支持ローラを２ヶ所に設置した計算例であるため、この値に1/2を乗ずる必要があります。

$$4123.5 \times \frac{1}{2} = 2061.75\text{mm}$$

上記計算が実際に用いられるフリースパンになり、支持物の許容質量は簡易選定図表から約20kg/mになり、これ以内での使用が可能になります。なお、支持ローラ１ヶ所の場合でのフリースパンの計算は、支持ローラ２ヶ所に準じて2/3を乗じて出すことができます。

〔参考〕
支持物のホースの場合では
〔（ピッチ×リンク数）＋取付部長さ〕×1.02が妥当な長さですが、高圧を使用するとホースの長さは収縮しますので、ホースメーカのカタログをご参照の上、決めてください。

OCM KC形ケーブルチェーンの選定

フリースパン、許容フリースパン

機械の所要移動距離に必要な、チェーンが宙に浮いている直線部の長さを“フリースパン”と呼びます。図１のように支持ローラのない場合には、フリースパンは所要移動距離（S）の1/2になります。同じチェーンでも移動距離を長くするために、支持ローラでチェーンを受けることがあります。この場合のフリースパンは図２のようになります。

次に、ケーブルチェーンのサイズと支持物の重量によって、フリースパンの許容値がかわります。この許容できる最大値を“許容フリースパン”と呼びます。

図1

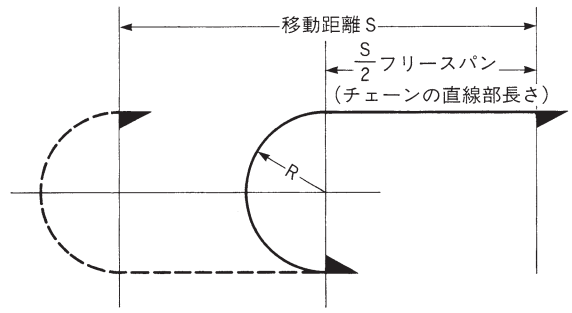

図2

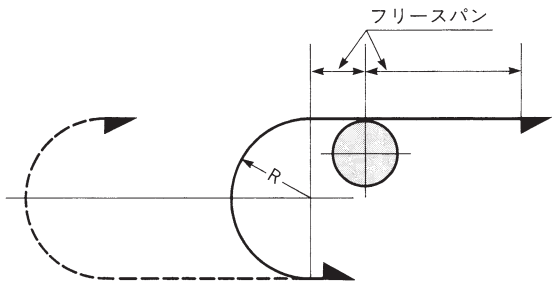

支持ローラの設置

1．支持ローラ1ヶ所の場合

支持ローラを１ヶ所、図３の位置に設置すれば移動距離は次のようになります。

移動距離≦許容フリースパン×３

図3

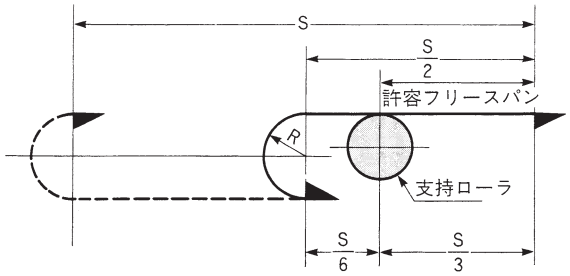

2．支持ローラ2ヶ所の場合

支持ローラを２ヶ所、図４の位置に設置すれば移動距離は次のようになります。

移動距離≦許容フリースパン×４

図4

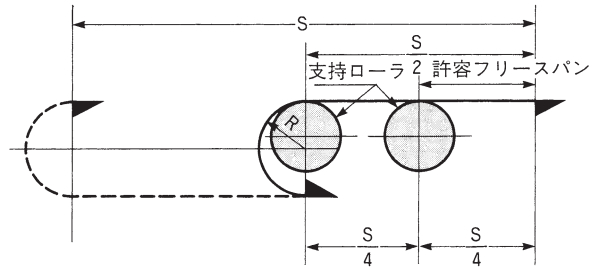

〔注意事項〕

支持ローラは３ヶ所以上、設置することができません。（図５参照）ローラ間隔を許容フリースパンにとった場合、所要移動距離内に許容フリースパンを越えるフリースパンの部分ができるからです。

図5

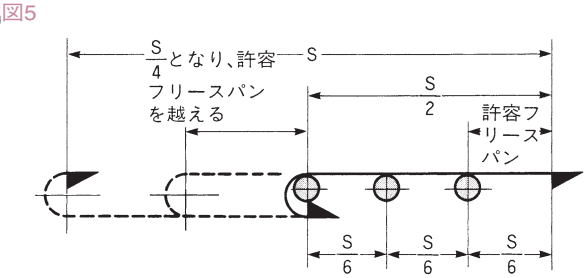

OCM KC形ケーブルチェーンの選定

■KC38・KC60・KC60H・KC75・KC75W 簡易選定図表

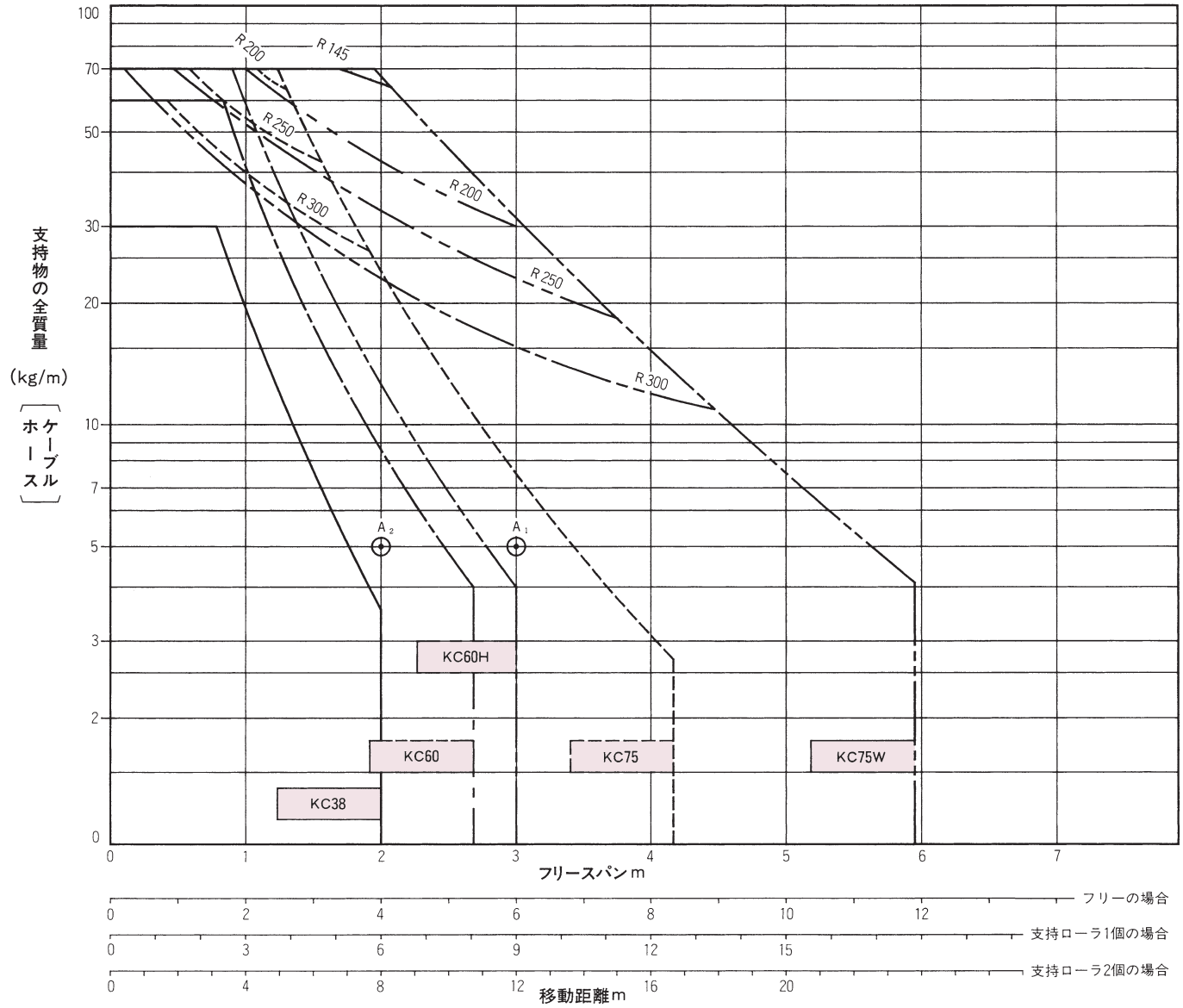

注）1．KC38は支持ローラを使用しないでください。なお、KC60もできるだけご使用をさけてください。
2．KC38、KC60、KC60Hは屈曲半径に関係なく能力が決まります。

■図表の見方・取扱い方

支持物の全質量（縦軸）と所要移動距離（横軸）との交点を求め、その区域がどのチェーン番号に属しているかをみて決めます。交点が２品種以上にまたがっている場合は、小さい方のサイズを選んでください。

〔例１〕（問）支持物の全質量が５kg/mで、支持物の許容屈曲半径が280mm、所要移動距離６mの場合のケーブルチェーンの選定はどうすればよいか。

（解）まず、支持ローラを使用しないフリーの場合で検討します。支持物の全質量５kg/m（縦軸）と移動距離６m（横軸）の交点A_1を求めると、この点はKC75およびKC75Wの区域内にあります。この場合、条件を満足するチェーンは２種類ありますが、前に述べた通り小さいサイズを選定してKC75となります。次に、屈曲半径は許容屈曲半径より大きい最小半径を選べば、300mmが適当で上記A_1交点は、R300となります。

（注）支持ローラを１ヶ所設置した場合は、同じ方法で選定すれば、交点がA_2となりKC60も条件を満足しますが、普通はチェーンサイズが上がっても、支持ローラを使用しない方が経済的です。

OCM KC形ケーブルチェーンの選定

■KC100・KC100-2・KC125-2 簡易選定図表

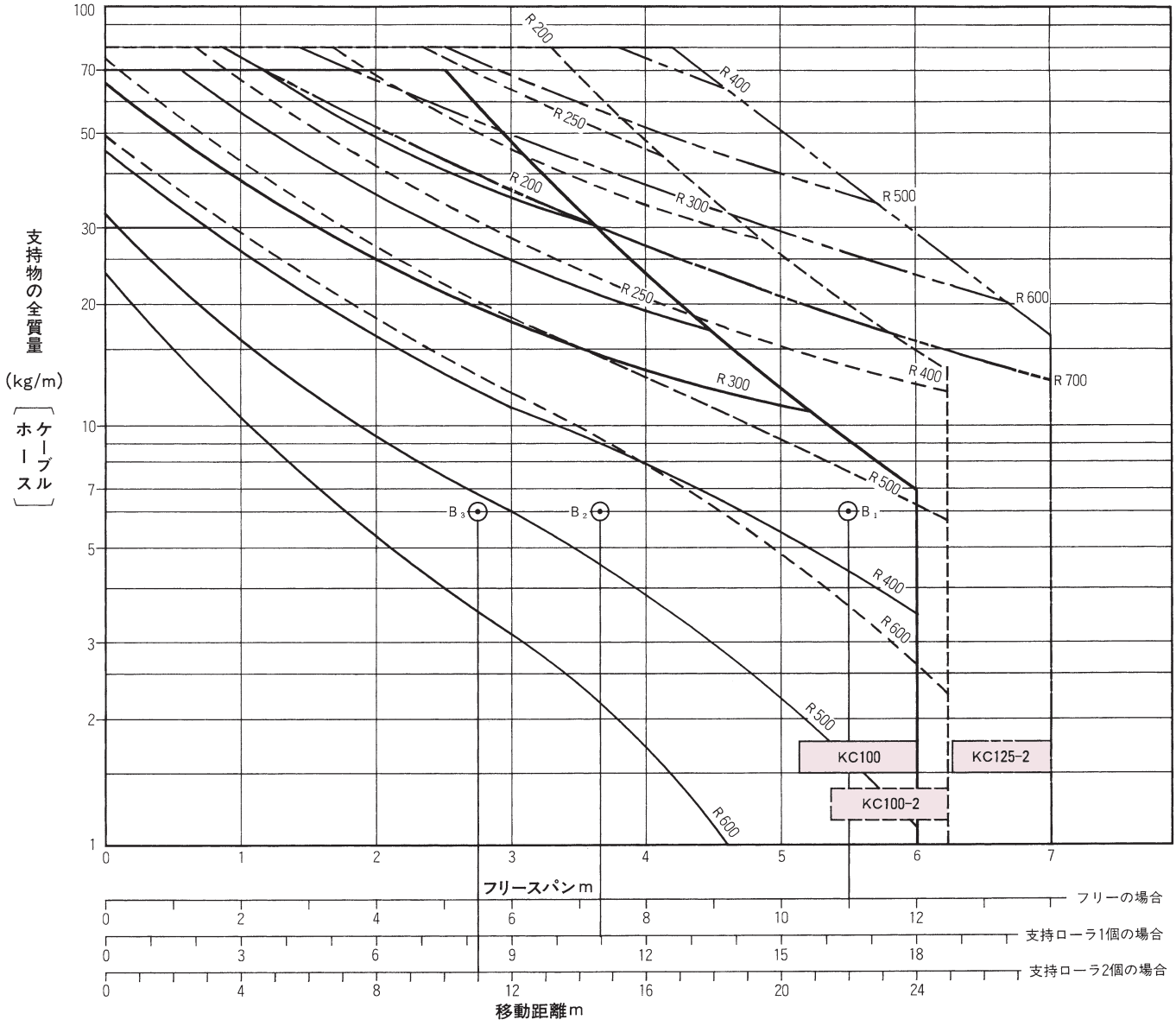

■図表の見方・取扱い方

〔例２〕（問）支持物の全質量が６kg/mで、支持物の許容屈曲半径が450mm、所要移動距離11mの場合のケーブルチェーンの選定はどうすればよいか。

（解）屈曲半径は許容屈曲半径450mmより大きい最小半径を使用します。したがって、選定は500mmとなります。チェーンの品種は〔例１〕と同じ方法で、フリーの場合で検討してみますと交点B_1が求められKC100-2が使用できます。支持ローラを１ヶ所設置した場合は、交点がB_2となりKC100は使用できません。支持ローラを２ヶ所設置した場合では、交点がB_3となりKC100も使用できます。簡易選定図表下に注記してあります通り、屈曲半径はR500となり、この場合はKC100-2・R500と決めます。

OCM N-KCS形ケーブルチェーンの選定

■簡易選定図表

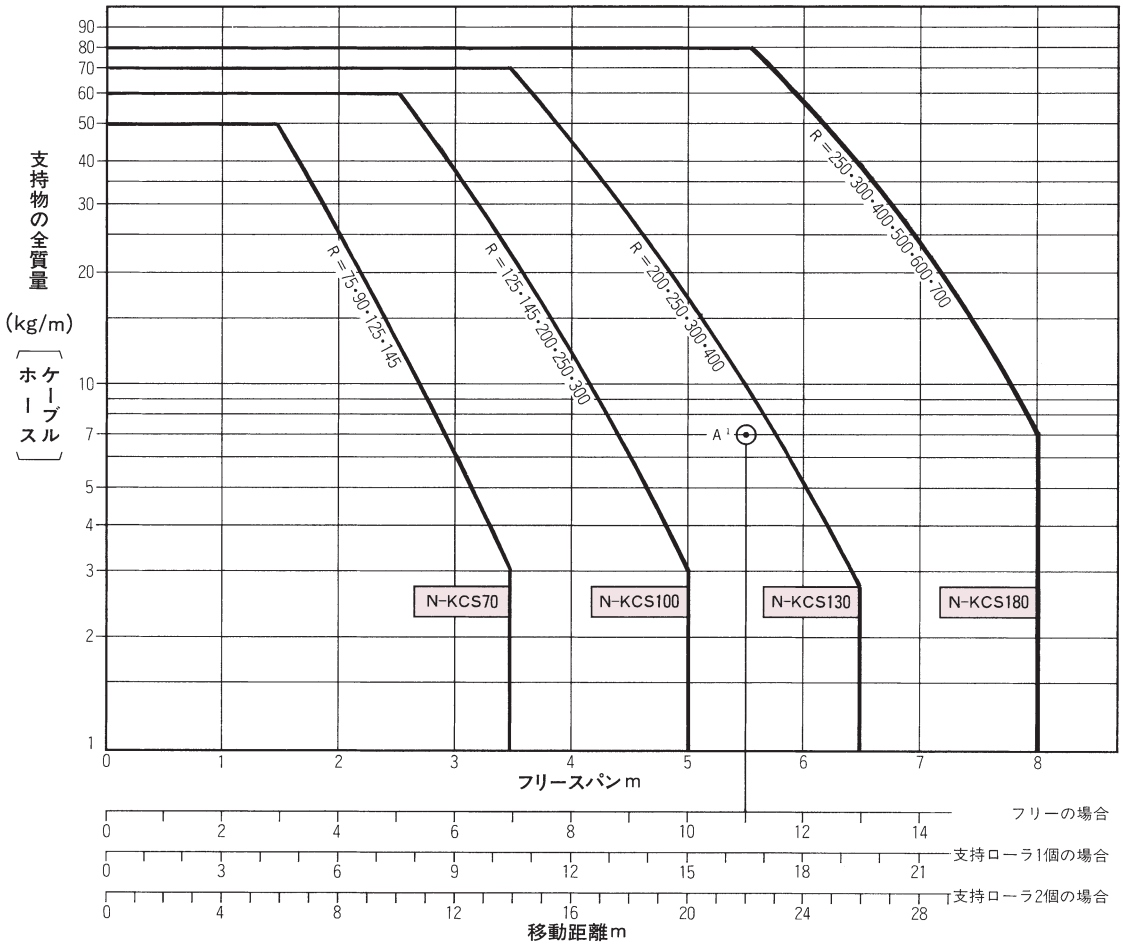

■図表の見方・取扱い方

支持物の全質量（縦軸）と所要移動距離（横軸）との交点を求め、その区域がどのチェーン番号に属しているかを見て決めます。交点が２品種以上にまたがっている場合は、小さい方のサイズを選んでください。

〔例〕（問）支持物の全質量が７kg/mで支持物の許容屈曲半径が380mm、所要移動距離11mケーブル・ホースの最大外径φ48mmの場合、ケーブルチェーンの選定はどうすればよいか。

（解）まず、支持ローラを使用しないフリーの場合で検討します。支持物の全質量が７kg/m（縦軸）と移動距離11m（横軸）の交点A^1を求めると、この点は、N-KCS100の範囲をこえてN-KCS130の区域内にあります。この場合は、N-KCS130を選定します。
屈曲半径は許容屈曲半径380mmより、大きい最小半径を使用します。したがって、選定は400mmとなります。また、ケーブル・ホースの最大外径がφ48mmでサポータはプレート形ではSA75でφ55＞φ48となります。ロッド形の場合ではA－Dが58－48＝10＞３でこれも使用できます。したがって、本例の選定はN-KCS130・R400・SA75×B（サポータ幅）となります。

※リンク数の計算方法はKC形を参考にしてください。

OCM KCP形ケーブルチェーンの選定

■選定法

移動距離、ケーブル・ホースの総質量、ケーブル・ホースの最大径を決め、簡易選定図表よりチェーン番号を選定してください。選定および取付け時に下記事項にご注意ください。

■簡易選定図表

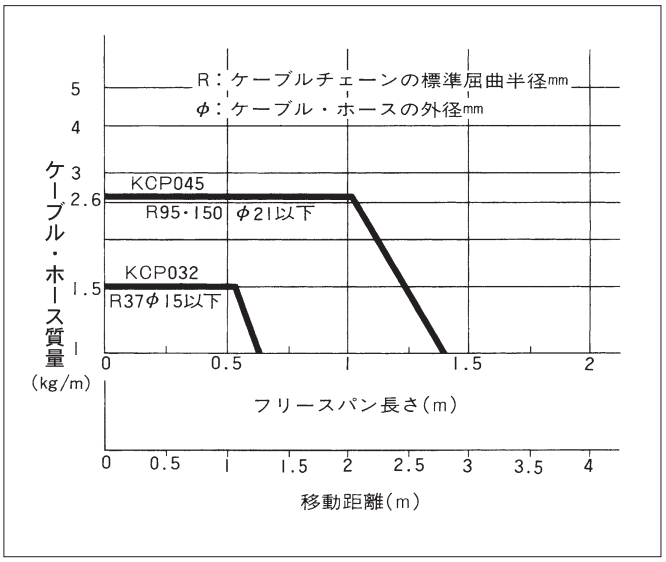

①チェーンの屈曲半径はケーブル・ホースの許容屈曲半径以上で選定してください。

②内幅寸法Bはケーブル・ホースと仕切板（3mm）を横1列に配置し、すき間（ケーブル・ホース径の10～20%）を考慮して決めてください。また、1仕切に入れるケーブル・ホースはできるだけ1本にしてください。

③プライトケーブルチェーンは雰囲気温度−10～70℃、移動速度120m/min以下でご使用ください。

④必要リンク数の計算は次式で行います。

$$\ell = \frac{\frac{S}{2} + \pi R + 2A_1}{P}$$

ℓ：リンク数（小数点以下は切上げて調整します）
S：所要移動距離（mm）
P：チェーンピッチ（mm）
R：チェーン屈曲半径（mm）
A_1：余裕長さ（mm）1ピッチ以上

⑤プライトケーブルチェーンを装置に取付ける際には下記事項にご注意ください。

移動端取付け高さ（H′）はH十（10～30）としてください。空間高さ（h）はH十80としてください。

ガイドレールを取付けてください。

なお、ご注文には下記表示でご指示ください。

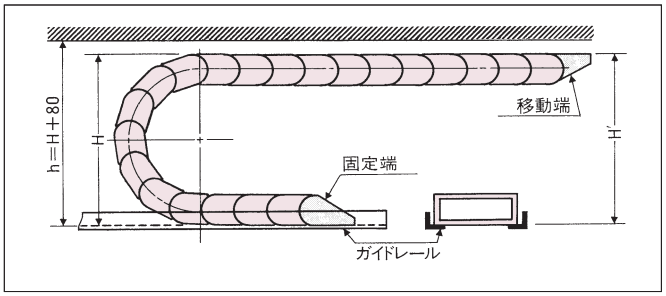

●本体 KCP 045 R150 — W78 — 26L

- KCP：プライトケーブルチェーン
- 045：チェーンNo.
- R150：屈曲半径（R）mm
- W78：内幅W mm
- 26L：リンク数

OCM KCP形取付金具の選定

●取付金具

取付金具は移動端金具、固定端金具それぞれについて下表よりご指示ください。

移動金具	MA （内側、外周）	MB （外側、外周）	MC （内側、内周）	MD （外側、内周）
	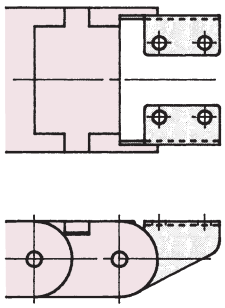	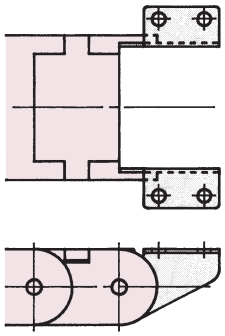	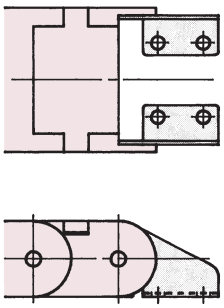	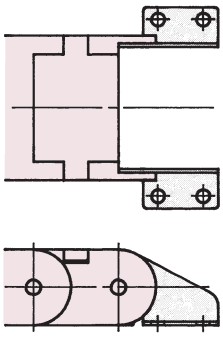
固定金具	FA （内側、外周）	FB （外側、外周）	FC （内側、内周）	FD （外側、内周）
	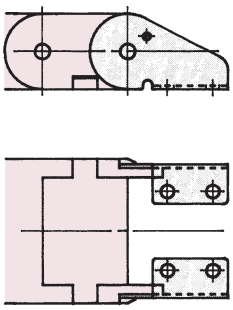	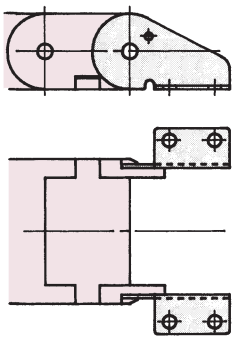	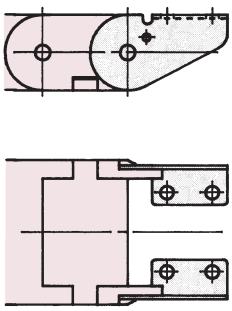	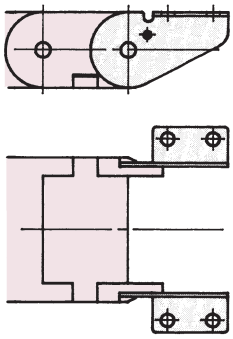

●仕切板

仕切板は本体に取付けず単品送りとしますので、必要個数をご指示ください。

ORIENTAL CHAIN MFG. CO., LTD.

チェーンカップリング

Chain Couplings



OCM

OCM ローラチェーン軸継手（チェーンカップリング）の特長と構造

■特長

OCMチェーンカップリングは、2個のスプロケットと1本の2列ローラチェーンとで組立てられ、ピン1本で両軸の連結と分離ができる構造上非常に簡単なフレキシビリティに富んだカップリングです。数々の特長をもち広い範囲で使用されています。

■構造

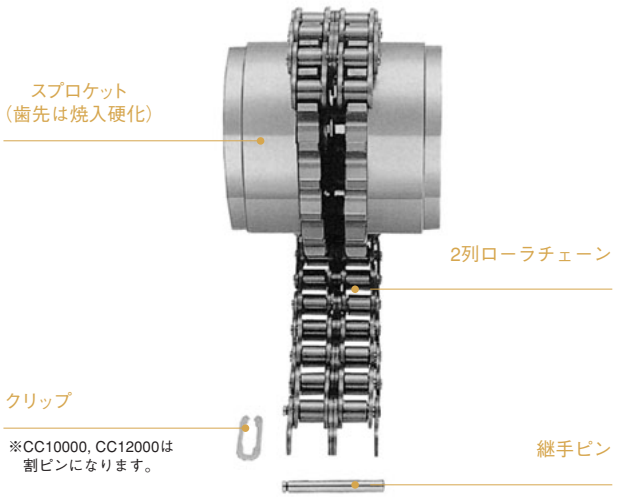

1．芯出しが容易

両軸を継ぐ場合、軸心はできるだけ一直線になるように取付けるべきですが、これには時間がかかります。チェーンカップリングは、この点チェーンとスプロケットの噛合いによる下図のような遊びを有効に利用して機械を保護するように設計されています。

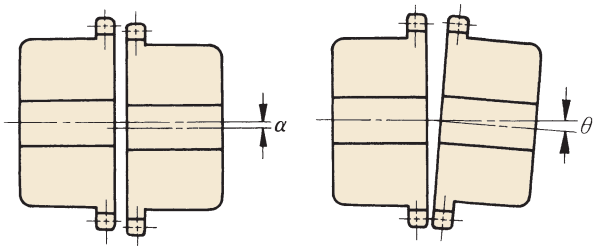

取付許容誤差 { 偏芯 α=使用チェーンピッチの2%以下
偏角 θ=1°以下

2．優れた耐久力

スプロケットは優れた耐久力を得るために、歯先は表面焼入硬化を施してあります。また、これに使用するローラチェーンは、特にカップリング専用としてすべて焼入焼戻してあるため、長時間の使用に耐えられます。

3．小形で強力

ローラチェーンは、全周にわたってスプロケットの歯と噛合いトルクは各歯に分担され、しかも、外周近くに力の作用点があるため、小形でも大きな伝動能力を発揮することができます。

4．取扱いが簡単

ローラチェーンの両端を連結している一本の継手ピンを抜き差しすることによって、極めて簡単にチェーンを着脱することができ、特別の工具を使用する必要はありません。

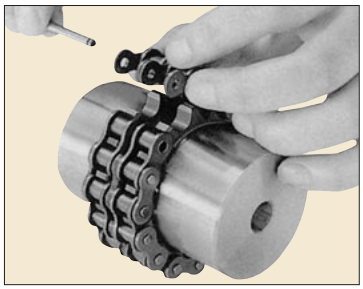

5．安全でスマート

カップリングと一体で使用されるケースは、油漏れやスリップの心配はありません。また、他のカップリングのようなボルトの突起がなくスマートな外観をしているため安全です。

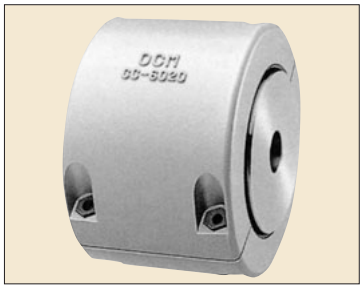

6．豊富な在庫

チェーンカップリングはCC3012～CC12022のJIS該当品は常時在庫しております。

■種類と呼び番号

ケースはカップリング本体とともに、一体となって回転します。アルミ合金製ケースです。

OCMチェーンカップリングはローマ字のCCと数字で表わし、数字はJISに基づいて上2けた、または3けたはチェーン番号を、下2けたはスプロケットの歯数を表しています。

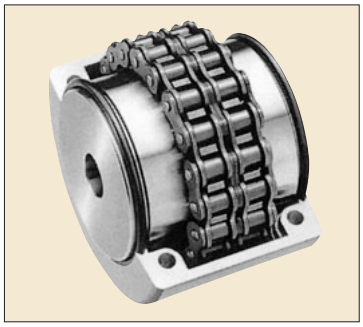

適用番号CC3012～CC12022

OCM ローラチェーン軸継手（チェーンカップリング）のケースの構造と潤滑

チェーンカップリングにケースを取付けることで、潤滑剤の飛散を防止し、外部からの水分や塵埃を遮断することによりカップリングの寿命を長く保ちます。また、腐食性雰囲気に対しても本体を保護し、ケースの外周も突起部のない円筒状で、危険を防止し外観もスマートです。

アルミ合金

2分割でき、4本のボルトで締めつける構造になっています。合せ目は平らで耐油性パッキングが入っており、両端の孔にはOリングを入れ油漏れを防止すると共にカップリングの特長であるフレキシビリティを損なわない構造になっています。

ケース使用の基準

チェーンカップリングは、安全上できるだけケースを使用してください。特に下記状態で使用するときには必ずケースを使用してください。

1. 高速回転で使用するとき。
2. 塵埃など本体が摩耗するような場所で使用するとき。
3. 腐食性雰囲気で本体が腐食するような使用状態のとき。



■潤　滑

チェーンカップリングの潤滑は使用回転数により3形式に区分されます（伝動能力表参照）。潤滑には良質のグリースを使用しますが、特に高速回転の潤滑形式Ⅲではグリースが劣化しやすいので、潤滑性能の高いものを使用してください。

なお、表３に基づいてグリースの定期取換えを実施しますと、カップリングの寿命は一層長く保ちます。

表３ グリースの定期補給と取換期間の基準表

潤滑形式	定期補給基準（ケースなしカップリング）	取換期間基準（ケース付カップリング）	
		初回の取換（時間）	2回以降（時間）
Ⅰ	1ヶ月1度	3000	4000
Ⅱ	1週間1度	2000	3000
Ⅲ	ケース使用	1000	2000

注）グリースの充填量は表４を参考にしてください。

表４ グリースの充填量の基準表

〈単位kg〉

カップリング番号	充填量	カップリング番号	充填量
CC3012	0.05	CC 6018	0.42
CC4012	0.08	CC 6022	0.60
CC4014	0.10	CC 8018	0.80
CC4016	0.13	CC 8022	1.20
CC5014	0.19	CC10020	1.80
CC5016	0.25	CC12018	2.50
CC5018	0.30	CC12022	4.00

OCM ローラチェーン軸継手（チェーンカップリング）

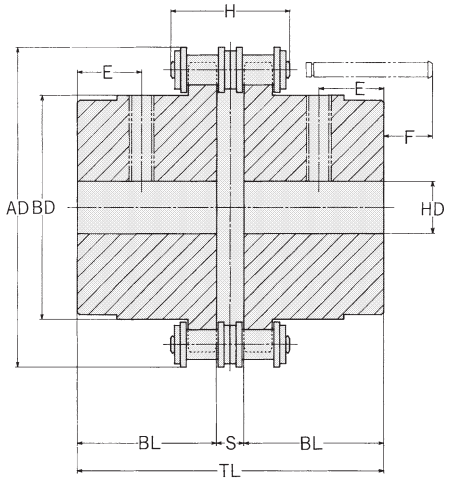

■各部寸法

カップリング番号	カップリング本体寸法												
	軸穴径 HD		外径	全長	ハブ径	ハブ長	間隔	チェーン外幅	寸法	寸法	使用チェーン	概略質量	GD²×10⁻³
	最小	最大	AD	TL	BD	BL	S	H	E	F	番号	(kg)	kgf・m²
※CC 3012	10	16	45	62.0	26.0	28.45	5.1	23.7	12	6	OCM06B-2	0.3	0.2
CC 4012	11	22	61	79.4	36.0	36	7.4	32.2	16	8	OCM 40-2	0.8	0.9
CC 4014	11	28	69	79.4	43.0	36	7.4	32.2	16	8	OCM 40-2	1.1	1.9
CC 4016	12	32	77	87.4	51.5	40	7.4	32.2	20	4	OCM 40-2	1.6	3.2
CC 5014	15	35	86	99.7	53.0	45	9.7	40.6	20	10	OCM 50-2	2.0	6.1
CC 5016	15	40	96	99.7	64.0	45	9.7	40.6	20	10	OCM 50-2	2.8	9.3
CC 5018	18	45	106	99.7	73.5	45	9.7	40.6	20	10	OCM 50-2	3.6	14.3
CC 6018	21	56	128	123.5	89.0	56	11.5	50.2	26	13	OCM 60-2	6.4	35.9
CC 6022	25	71	152	123.5	114.4	56	11.5	50.2	26	13	OCM 60-2	9.8	88.8
CC 8018	30	80	170	141.2	115	63	15.2	65.1	28	25	OCM 80-2	12.8	136
CC 8022	35	100	203	157.2	140	71	15.2	65.1	28	17	OCM 80-2	19.0	299
CC10020	40	110	233	178.8	160	80	18.8	79.0	34	27	OCM100-2	30.0	594
CC12018	50	125	255	202.7	170	90	22.7	99.1	32	45	OCM120-2	40.5	993
CC12022	50	140	304	222.7	208	100	22.7	99.1	35	35	OCM120-2	65.0	2,197

注) 1. ※印以外はJIS該当品です。2. 止めネジ穴加工の場合はE寸法を守ってください。
3. キー溝および止めネジ穴加工はしてありませんが、ご希望により加工いたします。その場合は穴径キー溝および止めネジの寸法をご指定ください。

■ケース寸法

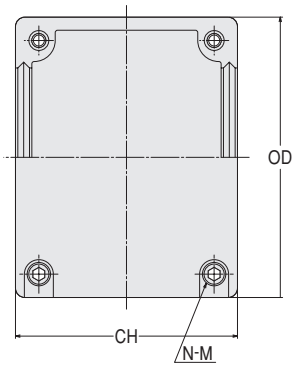

カップリング番号	ケース外径	ケース外幅	概略質量	GD²×10⁻³	N-M
	OD	CH	(kg)	kgf・m²	
CC 3012	60	58	0.1	0.4	4-M4
CC 4012	74	70	0.2	1.2	4-M5
CC 4014	83	70	0.3	1.8	4-M5
CC 4016	90	70	0.3	2.3	4-M5
CC 5014	103	88	0.5	4.7	4-M6
CC 5016	110	88	0.5	5.5	4-M6
CC 5018	120	95	0.6	7.5	4-M6
CC 6018	142	106	1.0	17.6	4-M8
CC 6022	166	116	1.2	28.8	4-M8
CC 8018	187	130	2.0	61.0	4-M8
CC 8022	222	147	3.0	131	4-M8
CC10020	258	160	4.6	268	4-M10
CC12018	280	190	5.3	367	4-M10
CC12022	334	207	8.1	806	4-M12

OCM ローラチェーン軸継手（チェーンカップリング）の選定

■選定法

1．使用条件の確認

①原動機および負荷の種類
②一日の稼動時間
③伝動するkW数と回転数
④両軸の軸径

2．選定の手順

(1) 使用条件により、表１使用係数表から使用係数を求めます。
(2) 伝動kW数に表１使用係数表を乗じて補正kW数を求め、回転数から伝動能力表を適用してカップリング番号を選定します。
(3) 選定したカップリングの最大軸穴径が必要とする軸径より小さい場合は、一段大きいカップリングを選定してください。
(4) 低速回転で標準キーを使用すると、キーの面圧が過大になることがあります。このような場合は、キーの面圧を計算して特殊キーにするか溝数を増して面圧を低くしてください。
(5) モーター直結の場合は、表２モーター直結の場合の選定表を利用すれば便利です。

3．伝動能力表および使用係数

伝動能力表は1日の稼動時間が8時間で原動側、負荷側ともにあまり急激な変動がない状態を基準にして設定したもので、これ以外の場合は表1使用係数表を用いて補正してください。ただし、50rpm以下では運転時間による割増は不要です。

表１ 使用係数表

負荷の特性	１日の使用時間	原動機の種類		
		電動機 タービン	蒸気機関 ガソリン機関（4気筒以上）	ディーゼル機関 ガス機関
負荷変動 小 衝撃 小 始動トルク 小 逆転 なし	8時間以内	1.0	1.5	2.0
	8～16時間	1.5	2.0	2.5
	16時間以上	2.0	2.5	3.0
負荷変動 普通 衝撃 普通 始動トルク 普通 逆転 なし	8時間以内	1.5	2.0	2.5
	8～16時間	2.0	2.5	3.0
	16時間以上	2.5	3.0	3.5
負荷変動 大 衝撃 大 始動トルク 大 逆転 あり	8時間以内	2.0	2.5	3.0
	8～16時間	2.5	3.0	3.5
	16時間以上	3.0	3.5	4.0

注）50rpm以下の場合は運転時間によらずすべて8時間以内の係数を使用します。

表２ モーター直結の場合の選定表

4極	6極	軸径 mm	番号
0.2		11	CC3012
0.4		14	
0.75	0.4	19	CC4012
1.5	0.75	24	CC4016
2.2	1.5	28	
3.7	2.2	28	
5.5	3.7	38	CC5016
7.5	5.5	38	
11	7.5	42	CC5018
	11	42	

注）15kW以上の場合は伝動能力表を使用して選定してください。

〔選定例１〕

(問)30馬力ディーゼル機関で往復動コンプレッサーを運転する場合のチェーンカップリングの選定はどうすればよいか。ただし、コンプレッサーの常用回転数は400rpmで、一日の稼動時間は8時間以内。

(解)1．表1使用係数表から使用係数を決めます。負荷側は往復動コンプレッサーのため、衝撃負荷となり、原動機はディーゼル機関の列を決め稼動8時間以内ですから係数3.0を選定します。
2．補正kW数を求めます。この場合馬力で表示してあるため、kWに換算して使用係数を乗じる必要があります。
補正kW数　30×0.75×3.0＝67.5（kW）
3．回転数400rpmで補正kW数67.5kWを満足する最小カップリング番号を選定すれば、伝動能力表から求めるカップリングはCC8018となります。

〔選定例2〕

(問)1.5kW4極（1800rpm）三相カゴ形誘導電動機を直結使用し、かくはん機を一日平均20時間で稼動する場合の電動機とかくはん機の継手用チェーンカップリングの選定はどのようにすればよいか。

(解)1．この場合は、表２モーター直結の場合の選定表を使用し、出力は4極で1.5kW、軸径24mmの欄から適用カップリングCC4016が求められます。
2．モーターは4極で1800rpm、この場合は必ずケースを使用しなければなりません。また、芯出しは一般的な場合の誤差の半分となり、式は次のようになります。（伝導能力表注1・2参照）

偏芯誤差（α）…$\dfrac{12.7\times0.02}{2}$＝0.127mm（以下）

偏角誤差（θ）…$\dfrac{1}{2}$＝30°（以下）

OCM ローラチェーン軸継手（チェーンカップリング）の取付け

■取付け

1. ケース付きの場合はOリングをあらかじめスプロケットのハブ段付部に挿入しておきます。

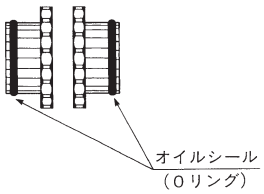

2. 軸にはめた両スプロケットの側面を密着させて許容偏芯、許容偏角内に両軸芯を合せます。

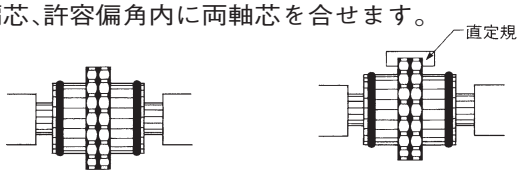

3. 両スプロケットのすき間Sをだします。

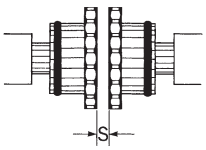

4. 両スプロケットの間にグリースを入れてチェーンを巻き付けて継手ピンで止めます。

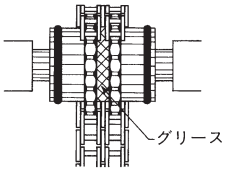

5. ケースを必要とする場合は、カップリング番号に応じたグリース充填量をケースに入れて、Oリングをケースの V溝にはめ込み組合わせて、4本のボルトで確実に締付けます。

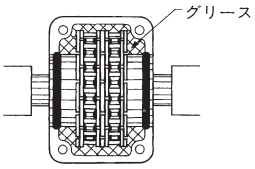

6. 高速回転の場合は、伝動能力表の（注2）を特に注意してください。

〔注意事項〕
取付けの詳細については、カップリング本体の包装ケースに入っている説明書をご参照ください。

■伝動能力表

〈単位kW〉

カップリング番号	JIS番号	最大軸径(mm)	50rpm以下の許容伝動トルク kN·m	50rpm以下の許容伝動トルク kgf·m	カップリング回転数 rpm																					
					5	10	25	50	100	200	300	400	500	600	800	1000	1200	1500	1800	2000	2500	3000	3600	4000	4800	5200	6000
CC 3012	—	16	0.1	10.2	0.04	0.08	0.21	0.42	0.84	1.28	1.65	1.96	2.25	2.58	3.20	3.90	4.45	5.40	6.25	6.80	8.15	9.46	11.0	12.0	13.8	14.8	16.5
CC 4012	4012	22	0.218	22.2	0.09	0.18	0.45	0.90	1.82	2.80	3.60	4.30	4.90	5.65	7.00	8.51	9.65	11.7	13.7	14.9	17.9	20.5	23.8	26.1	30.4		
CC 4014	4014	28	0.296	30.2	0.12	0.24	0.61	1.21	2.45	3.80	4.90	5.80	6.65	7.65	9.60	11.6	13.3	16.1	18.8	20.2	24.4	28.3	32.8	35.8	41.8		
CC 4016	4016	32	0.386	39.4	0.16	0.33	0.82	1.64	3.28	5.02	6.40	7.60	8.79	10.0	12.8	15.3	17.8	21.2	24.8	26.7	32.0	37.1	43.3	47.0	54.5		
CC 5014	5014	35	0.563	57.4	0.23	0.46	1.18	2.32	4.70	7.18	9.13	10.8	12.7	14.6	18.1	22.0	25.0	30.1	35.5	38.2	46.2	53.6	61.8				
CC 5016	5016	40	0.735	75.0	0.31	0.62	1.55	3.10	6.20	9.54	12.2	14.6	16.7	19.2	24.0	29.0	32.8	40.1	46.3	50.1	60.3	70.3	81.1				
CC 5018	5018	45	0.931	95.0	0.39	0.78	1.95	3.92	7.80	12.1	15.5	18.3	21.0	24.2	30.2	36.4	42.2	50.4	58.3	64.0	76.0	89.0					
CC 6018	6018	56	1.755	179	0.73	1.45	3.62	7.37	14.8	22.5	29.0	34.1	39.0	45.8	57.1	68.8	79.2	95.0	111	120	145						
CC 6022	6022	71	2.373	242	1.10	2.15	5.45	11.2	20.1	30.8	39.8	47.9	54.0	61.8	77.0	92.8	107	128	149	160	194						
CC 8018	8018	80	3.882	396	1.60	3.20	8.20	16.5	33.0	50.0	64.0	76.0	88.0	101	126	150	174	210	244	264							
CC 8022	8022	100	5.588	570	2.30	4.60	11.6	23.1	46.8	718	92.0	110	126	145	181	218	249	302	350	378							
CC10020	10020	110	8.588	876	3.61	7.38	18.5	36.6	74.0	112	142	171	198	225	282	340	391	472	548								
CC12018	12018	125	13.235	1,350	5.60	11.2	28.0	56.1	112	172	220	261	301	343	431	519	591	715									
CC12022	12022	140	17.157	1,750	8.30	17.1	41.5	83.0	141	220	285	341	390	443	550	660	750										
潤滑形式					I				II			III														

注）1. 潤滑形式については表３の潤滑の項をご参照ください。IIIの形式に該当する場合は必ずケースをご使用ください。
2. 各カップリングの最高回転数の1/3以上の回転（太線より右側）で使用する場合はボルトには弛み止め剤を塗布するなどして取付けを確実にしてください。さらに、芯出しは一般の場合より偏芯誤差（α）偏角誤差（θ）を共に半分の値にしてください。

OCM トルクリミターの特長と構造

OCMトルクリミターは、小形・中形の各タイプがあり、それぞれに異なった部品で構成されています。簡単な操作で確実に過負荷より機械を保護する安全装置です。



■特　長

1．確実に機械を保護します。

トルクの伝動は、ハブに装着された摩擦板とセンターメンバーの摩擦により行い、過負荷に対しては、センターメンバーのスリップにより機械を保護します。トルク容量の設定は調節ナット、または、調節ボルトの締め加減により簡単にできます。

2．自動復帰が正確なため保全上の手間がかかりません。

過負荷に対しては、センターメンバーがスリップし、また、過負荷を除くと同時に自動的に回転します。

3．多種・多様のドライブに使用できます。

センターメンバーには、スプロケット・歯車・Vプーリなどを簡単な加工で取付けできます。

4．ハブはスチール製ですから、ネジの損耗がありません。

5．経済的な標準タイプ

品種も小容量から大容量のものまで多種・多様のドライブに使用できる標準タイプを取り揃えていますので、各種の伝動条件にあわせてご使用ください。

■構　造

トルク容量に応じて構造は次の2種類で、構成部品は各種異なっています。

形　式	番　号	構　造　お　よ　び　締　付　要　領
小　形	TP 50 TP 65 TP 89	調節ナット1ヶで皿バネを押し、センターメンバーを締付ける構造になっています。 調節ナットを手回しによりセットした後、所定の締込みをしてください。 この場合プレートと皿バネの芯合せを行ってください。
中　形	TP 127 TP 178	3本の調節ボルトでプレートを介して皿バネを押すと同時に、センターメンバーを締付ける構造になっています。 調節ボルトの先端が出ていない状態で、調節ナットをプレートに密着するまで締込み、各調節ボルトを均等に締込んでください。

小形トルクリミター（TP50）

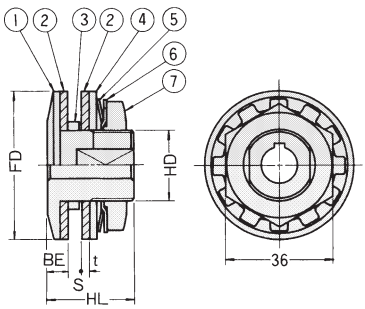

①ハブ
②マサツ板
③ブシュ
④プレート
⑤皿バネ
⑥廻り止めプレート
⑦調節ナット

小形トルクリミター（TP65・TP89）

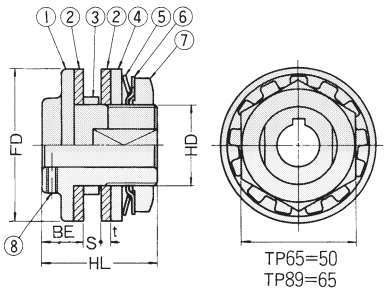

①ハブ
②マサツ板
③ブシュ
④プレート
⑤皿バネ
⑥廻り止めプレート
⑦調節ナット
⑧六角穴付き止ネジ
　クボミ先

中形トルクリミター（TP127・TP178）

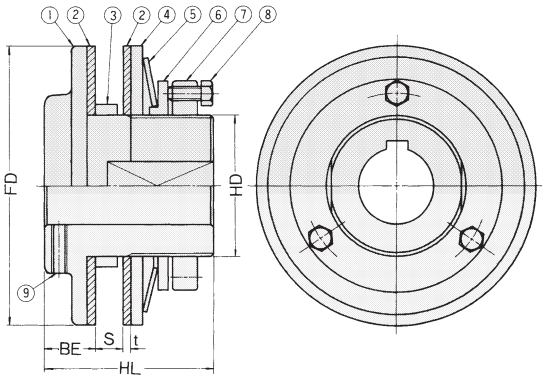

①ハブ
②マサツ板
③ブシュ
④プレート
⑤皿バネ
⑥パイロットプレート
⑦調節ナット
⑧調節ボルト
⑨六角穴付き止ネジ クボミ先

OCMトルクリミターの選定

■各部寸法

番号	定格トルク容量 最小 kN·m	定格トルク容量 最小 kgf·m	定格トルク容量 最大 kN·m	定格トルク容量 最大 kgf·m	皿バネ枚数	下穴径	最大穴径	ブシュ幅	寸法 FD	寸法 HD	寸法 HL	寸法 BE	寸法 S(最大)	寸法 t	質量 (kg)
TP 50-1	0.003	0.3	0.01	1.0	1	8	14	3.8	50	24	29	6.5	7	2.5	0.2
TP 50-2	0.007	0.7	0.02	2.0	2			6.0							
TP 65-1	0.007	0.7	0.027	2.8	1	10	22	4.5	65	35	48	16	9	3.2	0.5
TP 65-2	0.014	1.4	0.053	5.4	2			6.5							
TP 89-1	0.02	2.0	0.075	7.6	1	15	25	4.5	89	42	62	19	16	3.2	1.1
TP 89-2	0.034	3.5	0.147	15.0	2			6.5 9.5							
TP127-1	0.047	4.8	0.206	21.0	1	20	42	6.5	127	65	76	22	16	3.2	3.0
TP127-2	0.088	9.0	0.417	42.5	2			9.5							
TP178-1	0.116	11.8	0.569	58.0	1	30	64	9.5	178	95	98	24	29	3.2	6.6
TP178-2	0.221	22.5	1.082	110.4	2			12.5							

注)1．FD(ハブ外径)と摩擦板外径とは同寸法です。2．各番号の-1,-2の記号は、皿バネが1枚,2枚を示します。

■番号の選定法

1. 機械の負荷および強度やその他の条件により、これ以上のトルクをかけてはいけないというトルクを設定し、これをスリップトルクとしてください。このトルクが設定しにくいときは、原動機の定格出力およびトルクリミターを取付ける軸の回転数によりトルクを算定し、その1.5～2.0倍をトルクリミターのスリップトルクとしてください。
2. 設定したスリップトルクがトルクリミターの定格トルク容量の最小·最大の範囲にあるトルクリミターを選定してください。
3. 選定したトルクリミターの最大穴径が、取付け軸径より大きいことを寸法表で確認してください。各番号に表示されている最大穴径を超える場合は、1サイズ大きい番号のトルクリミターを選定してください。
4. ブシュ幅は、センターメンバーの厚さに最も近いもので、センターメンバーより幅小のトルクリミターをご使用ください。

■トルクの設定

トルクリミターを機械に取付けた後、構造欄の締付け要領に従い、最初はゆるく締付けた状態から順次大きな締付け量へと数回試運転を行い、最も適正な締付け位置を設定してください。なお、締付け量―トルク相関図より調節ナット、調節ボルトの一定締付け量に対するスリップトルクの値を読み取ることができます。この場合は、摩擦面の状態やその他により、一定締付け量に対するトルクは多少変化することがあります。このグラフを一つの目安値として少しゆるめの締付けで試運転を行い、その機械にあった締付け量をみつけるのが最も実際的な方法です。

締付量―トルク相関図

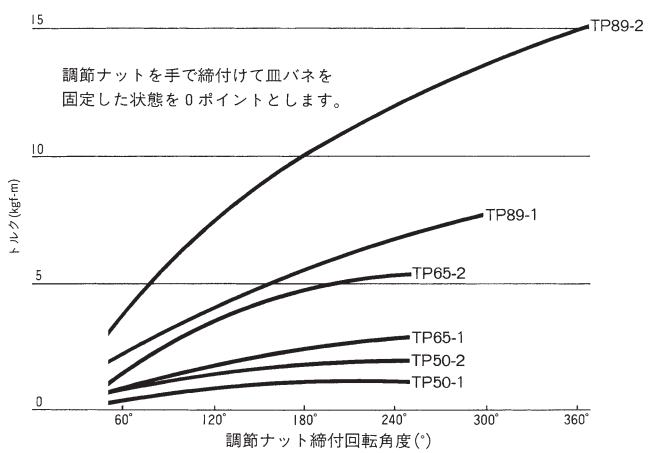

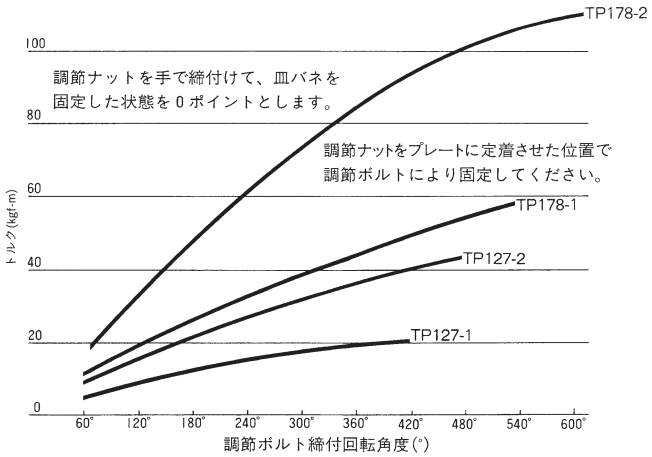

OCM トルクリミターの選定

■センターメンバーの選定と製作

トルクリミターのセンターメンバーとして、スプロケット・歯車・Vプーリなどをはさみ込むことができます。
これらのセンターメンバーを製作される場合は、次の項目にご注意ください。

1. トルクリミターのハブ外径（FD）により、センターメンバーの有効最小径を確認してください。
2. センターメンバーの摩擦面（両面）外径は、最小限使用されるトルクリミターのハブ外径（FD）とし、その表面アラサは6Sに仕上げてください。
3. センターメンバーの穴径は、下表の寸法・公差とし表面アラサは6Sに仕上げてください。
4. センターメンバーにスプロケットを使用しチェーンを伝動する場合には、下表を参照してください。

■各部寸法

トルクリミター番号	1）スプロケット穴径（センターメンバー径）	2）スプロケット最小歯数―ブシュ幅													
		OCM35		OCM40		OCM50		OCM60		OCM80		OCM100		OCM120	
		最小歯数	ブシュ3）幅	最小歯数	ブシュ3）幅	最小歯数	ブシュ3）幅	最小歯数	ブシュ3）幅	最小歯数	ブシュ3）幅	最小歯数	ブシュ3）幅	最小歯数	ブシュ3）幅
TP 50-1 TP 50-2	30 +0.03 0	20	3.8	16	6										
TP 65-1 TP 65-2	41 +0.05 0			20	4.5	17	6.5								
TP 89-1 TP 89-2	49 +0.05 0			26	4.5	21	6.5	18	9.5	15	9.5				
TP127-1 TP127-2	74 +0.05 0			35	※4.5	29	6.5	25	9.5	19	9.5				
TP178-1 TP178-2	105 +0.06 0			48	※4.5	39	※6.5	33	9.5	26	9.5	21	12.5	18	12.5

注）1. スプロケットの穴径および、センターメンバーの穴径を表しています。
2. チェーンをスプロケットに巻付けたとき、チェーンが摩擦板に当らない最小歯数。
3. スプロケットの厚さに対してのブシュ幅。
4. ※印のブシュは受注製品です。

OCM 金属粉末射出成形部品MIM

従来の加工製品との融合、調和、金属製品の省資源を具現化できる唯一の技術、世界が認めた加工技術です。

金属射出成形はわが国へ紹介されて約20年、幾多の困難を越えて年13%の高い成長率を維持しさらに成長が期待されている製造技術です。その信頼性は最近の車の使用例にも見られるように格段と高くなっています。もちろんエレクトロニクス、精密機械部品、医療器を含めあらゆる分野に使用されています。

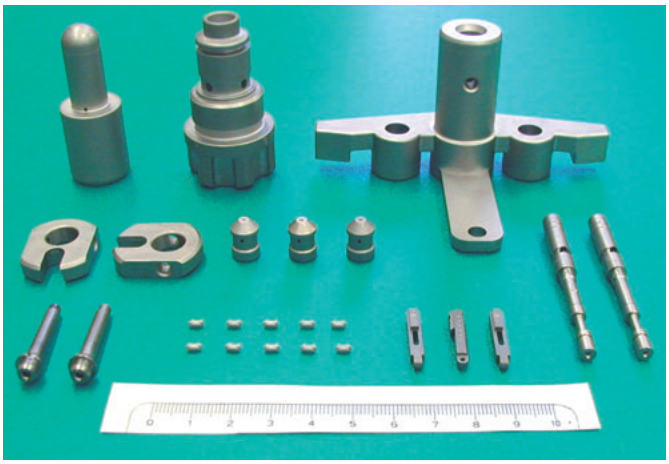

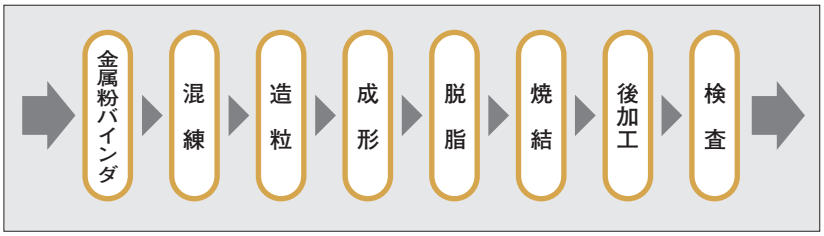

■MIM製造工程

MIMは、今から約30年前にNASAで開発された金属部品製造法の一つです。このプロセスは金属の微粉末を利用し、樹脂成形技術と粉末冶金の技法を組み合わせた画期的な部品製造法です。

■MIMは従来の加工技術からの集大成です。

この製法の部品の特長は普通の樹脂成形と同じ形状自由度があり、10ミクロン以下の金属微粉末の使用によって焼結後の相対密度が95%以上となり機械的物性は溶製材並みになるなどほかの製法には望めない特長を発揮します。

①高融点、難加工材部品など利用金属が多種にわたっています。
②高融点金型成形法としては最もニアネットシェイプの三次元形状が可能です。
③成形性、焼結性の優れた微粉末を使用することで成形密度、圧力が均一なので変形のない高密度の製品が可能です。
④金型の多数個取り、焼結炉の大型化により三次元形状、難加工材の大量生産に適しております。



射出成形機


焼結炉

■従来加工法とMIMの特長

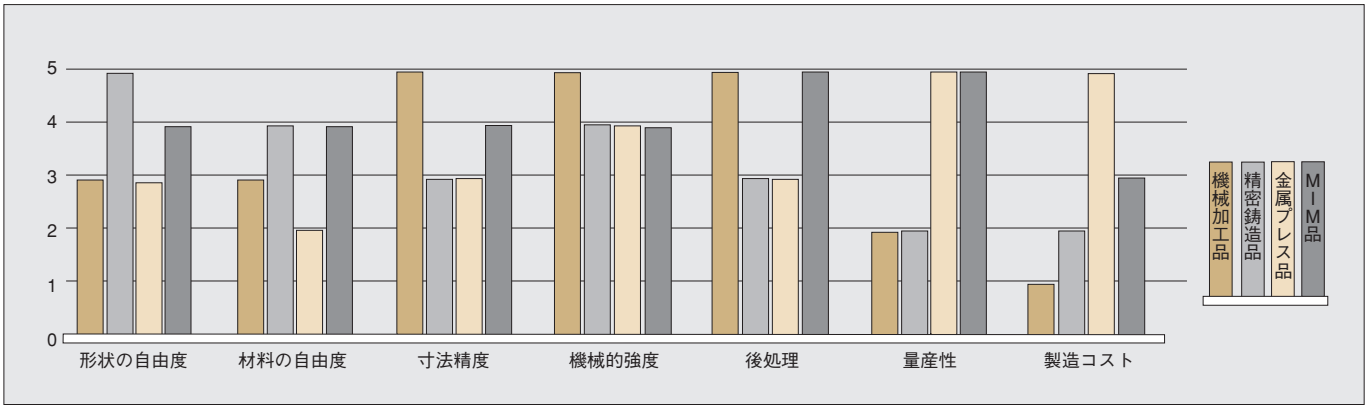

OCM 金属粉末射出成形部品MIM

■各材質の特長と用途

金属材料の分類（金属ベースシェア）	代表材質	主な特長	主な用途	引張り強さ N/mm² （ ）は熱処理時	硬度 Hv （ ）は熱処理時	伸び % （ ）は熱処理時
ステンレス鋼40%	SUS316L	耐食性	時計部品、歯列矯正部品	450以上	120	40以上
	SUS430	耐食高強度	食品機械部品		130	
	SUS440C	高強度、耐食	高強度機械部品		250	
	SUS630	高強度、耐食性	小物機械部品、HDD部品	800（1100）以上	250（450）	4（9）以上
ヘビーメタル16%	タングステン系	高比重	携帯振動部品			
低合金鋼18%	Fe-2Ni-C	高強度	一般機械部品、自動車部品	280（1700）以上	120（470）	25（2）以上
	Fe-8Ni-C		HDD部品	400以上	120	20以上
	SCM415		自動車部品、防犯鍵部品	410（1000）以上	120（700）	15（1）以上
磁性材料10%	純鉄	磁気特性	プリンタヨーク	300以上	80	45以上
	PBパーマロイ		各種磁気動作部品、自動車部品			
低膨張材料5%	コバール	低熱膨張性	光通信部品ガラス封着品			
	スーパーアンバー		光通信部品			
工具鋼2%	SKD11	高強度	治工具等の高強度品			
	SKH51		同上			
その他9%	チタン	耐食性	時計部品、医療器部品			
	超硬	高硬度	時計部品			

■MIM設計の指針

MIM品の採用についてその製法の特長から形状の自由度、寸法精度についてよく知っておくことが大切です。カスタム品であるため客先の要求を満足することは第一ですが、両者のコストミニマムを追及することが肝要です。

1.大きさ、重量など

長　さ	厚　さ	重　量	穴　径
50mm以下	0.5mm以上	50g以下	0.3mm以上

2.精度

	精　度				
長　さ mm	＜5	5～10	10～20	20～30	＜50
	±0.025	±0.05	±0.1	±0.15	±0.25
角　度	±0.5°				
平面度 mm	＜5	5～10	10～20	20～30	＜30
	0.03	0.05	0.1	0.2	0.3
抜き勾配	0～1.5°				
表面粗さ	Rmax8～15μm				
エジェクターピン	0.05～0.1mm				
パーティングライン	0.05～0.1mm				

ゲート設計はサイド、ピン、フィルム、など可能です。

■需要分野別製品販売構成

金属粉末射出成形品の需要は急成長を記録しており需要分野別の販売構成比率は電気・通信・AV部品が約20%を占め、続いて一般産業機械部品、時計部品、OA・情報機器が各19%、16%、14%となっております。注目の自動車部品は現在9%ながら高機能化の用途として最近はその需要が増える傾向にあります。

OCM 国際単位(SI)およびそれと併用する単位

弊社では1994年度発行される力タログから、SI単位(国際単位系)と従来単位を併記表示(SI単位移行)といたします。

国際単位系(SI)の構成

- SI
  - SI単位
    - SI基本単位(m, kg, s, A, K, mol, cdの7個)
    - SI補助単位(rad, srの2個)
    - SI組立単位
      - 固有の名称をもつSI組立単位(Hz, N, Pa, Jなど19個)
      - その他のSI組立単位(m^2, m/sなど)
  - SI接頭語(k, M, Gなど16個)を用いたSI単位の10の整数乗倍(km, mg, MPa, pFなど)

SI 基 本 単 位

量	単位の名称	単位記号
長さ	メートル	m
質量	キログラム	kg
時間	秒	s
電流	アンペア	A
熱力学温度	ケルビン	K
物質量	モル	mol
光度	カンデラ	cd

SI 補 助 単 位

量	単位の名称	単位記号
平面角	ラジアン	rad
立体角	ステラジアン	sr

SI 接 頭 語

単位に乗じる倍数	接頭語 名称	接頭語 記号
10^{18}	エクサ	E
10^{15}	ペタ	P
10^{12}	テラ	T
10^{9}	ギガ	G
10^{6}	メガ	M
10^{3}	キロ	k
10^{2}	ヘクト	h
10	デカ	da
10^{-1}	デシ	d
10^{-2}	センチ	c
10^{-3}	ミリ	m
10^{-6}	マイクロ	μ
10^{-9}	ナノ	n
10^{-12}	ピコ	p
10^{-15}	フェムト	f
10^{-18}	アト	a

固有の名称をもつSI組立単位

量	単位の名称	単位記号	基本単位もしくは補助単位による組立方または他の組立単位による組立方
周波数	ヘルツ	Hz	1 Hz =1 s^{-1}
力	ニュートン	N	1 N =1 kg・m/s^2
圧力、応力	パスカル	Pa	1 Pa =1 N/m^2
エネルギー、仕事、熱量	ジュール	J	1 J =1 N・m
仕事率、工率、動力、電力	ワット	W	1 W =1 J/s
電荷、電気量	クーロン	C	1 C =1 A・s
電位、電位差、電圧、起電力	ボルト	V	1 V =1 J/C
静電容量、キャパシタンス	ファラド	F	1 F =1 C/V
(電気)抵抗	オーム	Ω	1 Ω =1 V/A
(電気の)コンダクタンス	ジーメンス	S	1 S =1 $Ω^{-1}$
磁束	ウェーバ	Wb	1 Wd =1 V・s
磁束密度、磁器誘導	テスラ	T	1 T =1 Wb/m^2
インダクタンス	ヘンリー	H	1 H =1 Wb/A
セルシウス温度	セルシウス度または度	℃	t ℃ =(t+273.15)K
光束	ルーメン	lm	1 lm =1 cd・sr
照度	ルックス	lx	1 lx =1 lm/m^2

SI単位と併用する単位

量	単位の名称	単位記号	定義
時間	分	min	1 min=60s
	時	h	1 h =60min
	日	d	1 d =24h
平面角	度	°	1 ° =(π/180)rad
	分	′	1 ′ =(1/60)°
	秒	″	1 ″ =(1/60)′
体積	リットル	ℓ	1 ℓ =1dm^3
質量	トン	t	1 t =10^3kg

日常よく使用する量のSI単位への換算

量	重力単位	SI単位	量	重力単位	SI単位
長さ	1μ(ミクロン)	1μm(マイクロメートル)	トルクモーメント	1kgf・m	9.8N・m
加速度	1G 1Gal	9.8m/s^2 $10^{-2}m/s^2$	応力	1kgf/mm^2 1kgf/cm^2 1kgf/m^2	9.8N/mm^2=9.8MPa 9.8N/cm^2=98kPa 9.8Pa
質量	1kgf・s^2/m	9.8kg			
慣性モーメント	1kgf・m・s^2	9.8kg・m^2	仕事エネルギー	1kgf・m	9.8N・m=9.8J
力	1kgf	9.8kg・m/s^2=9.8N	動力仕事率	1kgf・m/s	9.8N・m/s =9.8J/s=9.8W
圧力	1kgf/cm^2 1mmH_20 1mmHg 1bar 1atm	9.8×$10^4$$N/m^2$ =9.8×10^4Pa 9.8Pa 133.3Pa 10^5Pa 101.3kPa	動粘度	1cSt	$10^{-6}$$m^2/s$=1$mm^2/s$
			熱量	1cal	4.18605J
			熱流	1kcal/h	1.16279W

OCM 労働安全衛生規則第二編　安全基準

第一章 機械による危険の防止

第一節 一般基準

（原動機、回転軸等による危険の防止）

第百一条　事業者は、機械の原動機、回転軸、歯車、プーリー、ベルト等の労働者に危険を及ぼすおそれのある部分には、覆い、囲い、スリーブ、踏切橋等を設けなければならない。

2　事業者は、回転軸、歯車、プーリー、フライホイール等に附属する止め具については、埋頭型のものを使用し、又は覆いを設けなければならない。

3　事業者は、ベルトの縫目には、突出した止め具を使用してはならない。

4　事業者は、第一項の踏切橋には、高さが九十センチメートル以上の手すりを設けなければならない。

5　労働者は、踏切橋の設備があるときは、踏切橋を使用しなければならない。

（ベルトの切断による危険の防止）

第百二条　事業者は、進路又は作業箇所の上にあるベルトで、プーリー間の距離が三メートル以上、幅が十五センチメートル以上及び速度が毎秒十メートル以上であるものには、その下方に囲いを設けなければならない。

（動力しゃ断装置）

第百三条　事業者は、機械ごとにスイッチ、クラッチ、ベルトシフター等の動力しゃ断装置を設けなければならない。ただし、連続した一団の機械で、共通の動力しゃ断装置を有し、かつ、工程の途中で人力による原材料の送給、取出し等の必要のないものは、この限りでない。

2　事業者は、前項の機械が切断、引抜き、圧縮、打抜き、曲げ又は絞りの加工をするものであるときは、同項の動力しゃ断装置を当該加工の作業に従事する者がその作業位置を離れることなく操作できる位置に設けなければならない。

3　事業者は、第一項の動力しゃ断装置については、容易に操作ができるもので、かつ、接触、振動等のため不意に機械が起動するおそれのないものとしなければならない。

（運転開始の合図）

第百四条　事業者は、機械の運転を開始する場合において、労働者に危険を及ぼすおそれのあるときは、一定の合図を定め、合図をする者を指名して、関係労働者に対し合図を行なわせなければならない。

2　労働者は、前項の合図に従わなければならない。

（加工物等の飛来による危険の防止）

第百五条　事業者は、加工物等が切断し、又は欠損して飛来することにより労働者に危険を及ぼすおそれのあるときは、当該加工物等を飛散させる機械に覆い又は囲いを設けなければならない。ただし、覆い又は囲いを設けることが作業の性質上困難な場合において、労働者に保護具を使用させたときは、この限りでない。

2　労働者は、前項ただし書の場合において、保護具の使用を命じられたときは、これを使用しなければならない。

（切削屑の飛来等による危険の防止）

第百六条　事業者は、切削屑が飛来すること等により労働者に危険を及ぼすおそれのあるときは、当該切削屑を生ずる機械に覆い又は囲いを設けなければならない。ただし、覆い又は囲いを設けることが作業の性質上困難な場合において、労働者に保護具を使用させたときは、この限りでない。

2　労働者は、前項ただし書の場合において、保護具の使用を命じられたときは、これを使用しなければならない。

（そうじ等の場合の運転停止等）

第百七条　事業者は、機械（刃部を除く。）のそうじ、給油、検査又は修理の作業を行なう場合において、労働者に危険を及ぼすおそれのあるときは、機械の運転を停止しなければならない。ただし、機械の運転中に作業を行なわなければならない場合において、危険な箇所に覆いを設ける等の措置を講じたときは、この限りでない。

2　事業者は、前項の規定により機械の運転を停止したときは、当該機械の起動装置に錠をかけ、当該機械の起動装置に表示板を取り付ける等同項の作業に従事する労働者以外の者が当該機械を運転することを防止するための措置を講じなければならない。

（刃部のそうじ等の場合の運転停止等）

第百八条　事業者は、機械の刃部のそうじ、検査、修理、取替え又は調整の作業を行なうときは、機械の運転を停止しなければならない。ただし、機械の構造上労働者に危険を及ぼすおそれのないときは、この限りでない。

2　事業者は、前項の規定により機械の運転を停止したときは、当該機械の起動装置に錠をかけ、当該機械の起動装置に表示板を取り付ける等同項の作業に従事する労働者以外の者が当該機械を運転することを防止するための措置を講じなければならない。

3　事業者は、運転中の機械の刃部において切粉払いをし、又は切削剤を使用するときは、労働者にブラシその他の適当な用具を使用させなければならない。

4　労働者は、前項の用具の使用を命じられたときは、これを使用しなければならない。

（巻取りロール等の危険の防止）

第百九条　事業者は、紙、布、ワイヤロープ等の巻取りロール、コイル巻等で労働者に危険を及ぼすおそれのあるものには、覆い、囲い等を設けなければならない。

（作業帽等の着用）

第百十条　事業者は、動力により駆動される機械に作業中の労働者の頭髪又は被服が巻き込まれるおそれのあるときは、当該労働者に適当な作業帽又は作業服を着用させなければならない。

2　労働者は、前項の作業帽又は作業服の着用を命じられたときは、これらを着用しなければならない。

（手袋の使用禁止）

第百十一条　事業者は、ボール盤、面取り盤等の回転する刃物に作業中の労働者の手が巻き込まれるおそれのあるときは、当該労働者に手袋を使用させてはならない。

2　労働者は、前項の場合において、手袋の使用を禁止されたときは、これを使用してはならない。

このカタログに記載の仕様寸法等は、改良その他で変更する場合がありますので、設計される前に念のためお問い合わせください。

オリエンタルチエン工業株式会社

本社・工場：〒924-0016 石川県白山市宮永市町４８５番地 TEL(076)276-1155(代)・FAX(076)274-9030・E-mail：ocm@ocm.co.jp URL：http://www.ocm.co.jp
東京営業所：〒130-0021 東京都墨田区緑4丁目22番11号(北村ビル2階) TEL(03)3846-0811(代)・FAX(03)5600-7011・E-mail：tokyo@ocm.co.jp
名古屋営業所：〒456-0013 愛知県名古屋市熱田区外土居町９番１４号 TEL(052)683-0571(代)・FAX(052)679-1086・E-mail：nagoya@ocm.co.jp
大阪営業所：〒550-0015 大阪府大阪市西区南堀江2丁目2番6号(ケンザイビル内) TEL(06)6541-1992(代)・FAX(06)6539-2034・E-mail：osaka@ocm.co.jp
広島営業所：〒731-0113 広島県広島市安佐南区西原3丁目16番22号(アストラムシンカワ内) TEL(082)850-1450 ・FAX(082)850-1451・E-mail：chugoku@ocm.co.jp
金沢営業所：〒924-0016 石川県白山市宮永市町４８５番地 TEL(076)276-4231 ・FAX(076)276-1160・E-mail：kanazawa@ocm.co.jp



©2011 Catalogue No.0001 3,000 Printed in Japan